Arbeidsnotater

STATISTISK SENTRALBYRÅ

Dronningensgt. 16, Oslo-Dep., Oslo 1. Tlf. 41 38 20

IO 75/38 3. november 1975

DET NORSKE NASJONALREGNSKAPET

Dokumentasjonsnotat nr. 15

Indirekte skatter og subsidier

av

Erling Joar Fløttum

INNHOLD

1. Indirekte skatter og subsidier i gammelt nasjonalregnskap

Statistisk Sentralbyrå har nå lagt om nasjonalregnskapet etter de nye anbefalinger fra FN (A system of National Accounts, United Nations, New York, 1968). I det gamle nasjonalregnskapet, som kom til å gjelde fram til de første foreløpige tall etter nytt system ble publisert mars 1973, spilte indirekte skatter og subsidier en mer beskjeden rolle enn senere i det nye regnskapet. Dels kom de til uttrykk på realsiden, i faktorinntektsregnskapet som komponenter i bruttoproduktene, dels på inntektssiden, i den offentlige forvaltnings inntekter og utgifter. Jfr. f.eks. "Nasjonalregnskap 1865 - 1960", NOS XII 163 - tabell 17, 18, 27 (27 A og 27 B), "Nasjonalregnskap 1954 - 1970", NOS A 474 - tabell 9, 10, 20 (20 A og 20 C). Dessuten forekom størrelsene ved beregning av offentlig disponibel inntekt. Som komponenter i bruttonasjonalproduktet ble indirekte skatter og subsidier fordelt etter næring.

Alle avgifter og skatter på omsetning, produksjon og driftsmidler ble regnet som indirekte skatter og kom til å omfatte toll, alminnelig omsetningsavgift (senere merverdiavgift m.v.), avgifter på spesielle avgiftsbelagte driftsmidler, avgifter på grunnlag av produksjon, import eller innenlandsk omsetning av særbeskattede varer og tjenester, konsesjonsavgifter, etableringsavgifter o.l., eksportavgifter, visse stempelavgifter, inntekter av offentlige spill m.v. Ved næringsfordelingen ble de indirekte skatter som prinsipp ført til den næring som innbetalte vedkommende avgiftspost.

Alle støtteutbetalinger til private i egenskap av næringsdrivende ble regnet som subsidier. Det omfattet tilskott i prissenkende øyemed (pristilskott), tilskott for å stimulere bestemte typer av investering (investeringstilskott) og tilskott i den hensikt å bedre lønnsomheten av bestemte yrker (driftstilskott). Ved næringsfordelingen ble subsidiene ført til den næring som i første hånd var mottaker av vedkommende subsidiepost.

Oppgavene over indirekte skatter og subsidier ble hentet fra den nasjonaløkonomiske gruppering av de offentlige regnskaper. Utover de relevante postene i kommuneregnskap, statens bevilgningsregnskap og andre statsregnskap (statlige fonds o.l.) ble tatt med en del konstruerte poster, som overskottet i Norsk Tipping (motpost tilskott fra Norsk Tipping), tollrefusjoner til skipsbyggingsindustrien o.a. (motpost bruttoføring av tollbeløpet), korntrygden (motpost avgift til Statens Kornforretning) og avgift på radio- og TV-apparater (motpost tilskott til NRK), ført med samme beløp under indirekte skatter og subsidier.

Alle beløp ble gitt i bokførte verdier (kontantprinsippet).

2. Ny kontoplan for nasjonalregnskapet

Som ledd i omleggingen til nytt system ble det utarbeidd en ny kontoplan for nasjonalregnskapet (datert 20. 10. 1972, delvis revidert senere). Den angir ramme og innhold for det nye regnskapet og består av følgende hovedkontotyper:

0 Åpningsbalansekonti
1 Varekonti
2 Fordelings- og produksjonskonti
3 Konsumkonti
4 Inntektskonti
5 Realkapitalkonti
6 Kapitalkonti for institusjonelle sektorer
7 Konti for utlandet
8 Omvurderingskonti
9 Avslutningsbalansekonti

Indirekte skatter og subsidier slik de forekom i gammelt regnskap, ville i sin helhet hatt sin plass innenfor gruppe 4 - inntektskonti (men med fordeling på gruppe 2 - produksjonskonti).

Med overgangen til ny SNA (System of National Accounts) ble det i tillegg til den tradisjonelle informasjonen fra gruppe 4, innført spesielle varekonti (under hovedkontotype 1) som skulle gi informasjon om mulige avgifts- og subsidieinnslag i de enkelte varers markedsverdier. Bakgrunnen for dette var ikke minst ønskeligheten av et kryssløpsregnskap renset for avgifter og subsidier, med kryssløpskoeffisienter på grunnlag av såkalte basisverdier. Basisverdien er varens verdi før eventuelle indirekte

skatter er lagt til og før eventuelle subsidier knyttet til varen er fratrukket.

Indirekte skatter og subsidier kan inndeles i to kategorier - vareavgifter og varesubsidier og andre avgifter og subsidier, her kalt sektoravgifter og sektorsubsidier. Det er bare den førstnevnte kategori som spesifiseres i varekontiene. Den bør begrenses til de indirekte skatter og subsidier som varierer proporsjonalt med enten mengden eller verdien av de produserte eller omsatte varer. I praksis vil også andre mer irrelevante forhold, som f.eks. betydningen og oversiktligheten av de enkelte avgifter bety sitt for avgrensningen mellom de to kategoriene.

I det nye norske nasjonalregnskapet vil følgende kontotyper direkte omfattes av indirekte skatter og subsidier:

Kontotype 11 Varekonti, merverdiavgift
" 12 Varekonti, andre indirekte skatter på varer
" 13 Varekonti, subsidier på varer
" 15 Varekonti, merverdiavgift i varehandel
" 16 Varekonti, andre indirekte skatter på varer i varehandel
" 17 Varekonti, subsidier på varer i varehandel

Deler av:

Kontotype 41 Konti for komponenter i bruttoproduktet
" 43 Fordelingskonti for direkte skatter, indirekte skatter og subsidier

En kan si at spesifikasjonene av indirekte skatter og subsidier i regnskapet er ført forholdsvis langt; anbefalingene fra FN (SNA) er i realiteten fulgt til ytterste konsekvens.

3. Formål

Da Norge allerede før omleggingen hadde et relativt godt utbygd realregnskap med hovedforankring i detaljert vareproduksjonsstatistikk, og som har gitt oss den enestående posisjon med et løpende kryssløpsregnskap, lå forsåvidt forholdene vel til rette for en ytterligere kvalitetsforbedring av et kryssløpsregnskap som nå skulle endres fra å være et sektor - sektor - regnskap til et sektor - vare/vare - sektor - regnskap. Med dette ville en for det første få vite hvilke varer som kommer fra de respektive opprinnelsessektorer (norsk produksjon, import) eller hvilke opprinnelsessektorer de respektive varer kommer fra, og for det andre få vite hvilke varer som disponeres til de respektive anvendelsessektorer (privat konsum, bruttoinvestering i fast realkapital, eksport, lagerendringer, vareinnsats i private bedrifter eller vareinnsats i offentlig forvaltningssektorer - offentlig konsum) eller hvilke anvendelsessektor de respektive varer går til. Ved å bygge ut varekontiene så sterkt som en har gjort, har en dessuten kunnet få denne kryssløpsformasjonen stykket opp i segmenter, svarende til hver av følgende åtte dekomponerte deler av en vares kjøperverdi:

Varekontotype 10 Basisverdi
" 11 Merverdiavgift
" 12 Andre indirekte skatter på varer
" 13 Subsidier på varer
" 14 Basisverdi i varehandel
" 15 Merverdiavgift i varehandel
" 16 Andre indirekte skatter på varer i varehandel
" 17 Subsidier på varer i varehandel

Alle disse varekontotypene vil for hver vare (trolig bare for hovedvarer) fordelt på opprinnelsessektorer og anvendelsessektorer forekomme i nasjonalregnskapets offisielle hovedbok. Dessuten, mer i tråd med den overgangsløsning en har hatt de siste årene, vil en i tillegg søke å benytte som arbeidskoder:

Varekontotype 18 Selgerpriser, ufordelt
" 19 Handelsavanse, ufordelt

Sammenhengen mellom de to siste og de åtte kontotypene foran blir:

Kt. 18 = Kt. 10 + Kt. 11 + Kt. 12 + Kt. 13

Kt. 19 = Kt. 14 + Kt. 15 + Kt. 16 + Kt. 17

hvor Kt. 13 og Kt. 17 med subsidiebeløp er benevnt med negativt fortegn i listene.

Ved å ekstrahere avgifts- og subsidieelementene i en vares markedsverdi får en, ved siden av at tilnærmete basisverdier kan beregnes, også lagt et betydelig arbeid i dekomponering av nasjonalregnskapets bruttoavanser. D.v.s. en kan få fram en basisavanse for hver enkelt nasjonalregnskapsvare. Nå er det riktignok slik at denne basisavansen (ovenfor kalt basisverdi i varehandel) ikke representerer den mest detaljerte kunnskap en ønsker om varenes avanser. I nasjonalregnskapet tar en senere sikte på å spalte denne størrelsen opp, i f.eks. transportkostnader og avanse for engros- og detaljhandel hver for seg. Dette med tanke på å kartlegge produksjonen i varehandelen bedre, i dag representerer den en av de svakere deler av nasjonalregnskapet, kvalitetsmessig sett.

Under arbeidet med å beregne detaljerte beløp for indirekte skatter og subsidier med nasjonalregnskapets verdistrømmer som beregningsgrunnlag, har en dessuten systematisert informasjonen på flere ledd i beregningsprossessen (jfr. spesielt avsnitt 4, 8 og 9). Dette kan bestå i å undersøke:

(1) hvilke varer som er avgifts/subsidiebelagte

(2) hvem som betaler avgiften, eventuelt får subsidiet, spesielt om de betales av (til) varehandelen og faller i avansen, eller om de betales av (til) produsentene eller importørene og er inkludert i varens selgerpris (for importvarer cif-pris pluss tillegg før importørens avanse kalkuleres)

(3) hvilke avgiftssatser varene er belagt med

(4) hvilke varestrømmer, spesielt hvilke vareanvendelser som er belagt med avgift/subsidium

(5) hvor stor del av de enkelte varestrømmer som er avgifts/-subsidiebelagt (kalt det relative avgiftsgrunnlag).

Datainformasjonen ovenfor i antall punkter vil variere med vareaggregeringsnivået (jfr. senere avsnitt).

Materialet vil utover dette være til hjelp ved deflatering av endelig regnskap, utarbeiding av deler av faktorinntektsregnskapet. Budsjetteringsarbeid (MODIS-kjøringer o.l.) og andre formål innen Forskningsavdelingen forøvrig, uten at en her skal gå nærmere inn på den nytte brukersiden kan tenkes å ha av dette.

4. Beregningsstandard for indirekte skatter og subsidier

Den mest detaljerte inndeling av indirekte skatter og subsidier en finner brukt i det nye nasjonalregnskapet, er en god del finere enn i gammelt regnskap og i MODIS III-modellen. Der opererte en med 21 ulike arter av indirekte skatter og 14 ulike subsidiearter. Antallet er nå mer enn fordoblet. En har tilstrebet så stor detaljrikdom som fruktbart for videre bruk. For indirekte skatter har en som minimum holdt kapittelnummer (med eventuelle underposter) i bevilgningsregnskapet. På en del poster (alm. omsetningsavgift, merverdiavgiften, investeringsavgiften, alkoholavgiften, kilometeravgiften m.v.) har en funnet det formålstjenlig med ytterligere oppdeling. Kommunale avgifter er også delt. For subsidiene derimot, går inndelingen mer på tvers av kapittelnummerne, pristilskott forekommer oppdelt på flere poster, på den annen side finnes en mengde kapittelnummer samlet i større enkelte poster som "investeringstilskott" og "andre tilskott over bevilgningsregnskapet".

En slik klassifikasjon av den mest detaljerte inndeling av indirekte skatter og subsidier i nasjonalregnskapet er gitt i en såkalt beregningsstandard. Standarden inneholder også parallell-kode for konti i faktorinntektsregnskapet (spesifikasjonsnivået er det samme, men dobbelt kodesett benyttes fordi dette lettest tilpasses någjeldende program og gjennomført endring i det opprinnelige opplegg).

Pr. 1.1. 1975 ser beregningsstandarden slik ut:

BEREGNINGSSTANDARD FOR INDIREKTE SKATTER OG SUBSIDIER I NASJONALREGNSKAPET

Avgiftsnummer			Spesifikasjoner	Konti i
Avgifts-kategori	Avgifts-løpe-nummer	Avgifts-type	Betegnelse	faktorinntekts-hovedboka
1. Indirekte skatter				
10	01	0	Toll (regnet brutto, jfr. 1. nr. 89)	41 400
11	02	1	Alm. omsetningsavgift, produsent	41 211
15	03	1	Alm. omsetningsavgift, investeringer og vareinnsats, varehandel	41 212
15	04	1	Alm. omsetningsavgift, privat konsum, varehandel	41 213
16	05	1	Omsetningsavgift på brennevin, vin m.v. (verdiavgift)	41 324
16	06	2	Omsetningsavgift på brennevin, vin m.v. (mengdeavgift)	41 325
10	07	0	Overskott i A/S Vinmonopolet	41 560
12	08	2	Avgift på kullsyreholdige alkoholfrie drikkevarer	41 321
12	09	2	Avgift på øl	41 322
12	10	2	Skjenkeavgift	41 323
10	11	0	Avgift på salgs- og skjenkerettigheter	41 591
12	12	2	Stempelavgift på tobakksvarer	41 331
12	13	1	Avgift på motorvogner	41 351
10	14	0	Avgift på prøvenummer	41 573
10	15	0	Registreringsavgift	41 578
10	16	0	Vektavgift på lastebiler, bensindrevne	41 571
10	17	0	Kilometeravgift, egentransport	41 561
12	18	2	Kilometeravgift, leietransport	41 362
16	19	2	Avgift på bensin	41 361
10	20	0	Vektavgift lastebiler, ikke-bensindrivne	41 572
12	21	2	Sjokolade- og sukkeravgift	41 312
12	22	1	Avgift på kosmetikk	41 373
12	23	1	Avgift på gull-, sølv- og platinavarer	41 371
12	24	2	Avgift på forbruk av elektrisk energi	41 341
12	25	2	Diverse miljøvernavgifter	41 374
10	26	0	Avgift på utvinning av jordolje og naturgass	41 521
10	27	0	Laste- og fyravgift	41 574
10	28	0	Skatt på inngangspenger	41 592
10	29	0	Honoraravgift	41 593
10	30	0	Stempelavgift, dokumenter	41 581
10	31	0	Stempelavgift, spillkort	41 531
12	32	1	Totalisatoravgift	41 382
10	33	0	Apotekavgift	41 563
10	34	0	Avgift på farmasøytiske spesialpreparater	41 532
10	35	0	Avgift av NRK	41 594
12	36	1	Lotteriavgift	41 383
10	37	0	Årsavgift på personbiler og motorsykler (næringslivet)	41 562
10	38	0	Forskott, deposita	41 565
10	39	0	Sektoravgift, trygdeforvaltning ang. fiskere	41 568
16	40	1	Avgift på fisk m.v. for prisregulering	41 311
10	41	0	Avgift over Finansdepartementets fonds	41 567
16	42	1	Kraftföravgift	41 313
12	43	1	Overskott i Norsk Tipping	41 381
10	44	0	Avgift til Statens Kornforretning	41 566
12	45	1	Avgift på radio- og TV-apparater	41 372

BEREGNINGSSTANDARD FOR INDIREKTE SKATTER OG SUBSIDIER (forts.)

Avgiftsnummer			Spesifikasjoner Betegnelse	Konti i faktorinntekts-hovedboka
Avgifts-kategori	Avgifts-løpe-nummer	Avgifts-type		
10	46	0	Eiendomsskatt	41 582
11	47	1	Merverdiavgift, produsent (i selgerverdi)	41 221
15	48	1	Merverdiavgift, varehandel (i bruttoavanse)	41 222
12	49	1	Investeringsavgift, nyinvesteringer	41 231
10	50	0	Investeringsavgift, reparasjoner, hjelpestoffer m.v.	41 232
16	51	2	Mineraloljeavgift	41 343
12	52	2	Avgift på elektrisk kraft	41 342
10	53	0	Gebyrer til politi, rettsvesen (indirekte skatter)	41 564
10	54	0	Patent- og justergebyrer (indirekte skatter)	41 533
10	55	0	Gebyrer til skipskontrollen (indirekte skatter)	41 575
10	56	0	Passasjeravgifter, sivil luftfart	41 576
10	57	0	Andre statlige gebyrer (indirekte skatter)	41 577
12	58	1	Spesielle eksportavgifter	41 391
10	59	0	Andre kommunale avgifter	41 583

2. Subsidier

13	71	2	Kompensasjon for merverdiavgift på matvarer	41 611
10	72	0	Pristilskott til norsk korn og matmel	41 765
13	73	2	Pristilskott til mjølk og mjølkeprodukter	41 612
13	74	2	Pristilskott til margarin	41 613
10	75	0	Tilskott til kunstgjødsel, jordbruket	41 712
13	76	2	Tilskott til kunstgjødsel, produsent/importør	41 621
10	77	0	Tilskott til kunstgjødsel, frakttilskott	41 766
17	78	2	Subsidier på fisk	41 617
10	79	0	Andre pristilskott, bil- og kystruter, pressen, politiske partier m.v.	41 771
17	80	2	Andre pristilskott, matvarer - varehandel	41 614
17	81	2	Andre pristilskott, andre varer	41 622
10	82	0	Andre tilskott over bevilgningsregnskapet	41 791
10	83	0	Tilskott over Prisdirektoratets fonds, sektorsubsidier	41 762
17	84	2	Tilskott over Prisdirektoratets fonds, varesubsidier	41 616
10	85	0	Tilskott over Kraftförfondet, sektorsubsidier	41 761
17	86	2	Tilskott over Kraftförfondet, varesubsidier	41 615
10	87	0	Arbeidsløshetstrygdens riksreservefond	41 781
10	88	0	Korntrygd	41 711
10	89	0	Tollrefusjoner til skipsbyggeriene m.v.	41 731
10	90	0	Tilskott fra Norsk Tipping	41 792
10	91	0	Tilskott til N.R.K.	41 793
10	92	0	Kommunale subsidier	41 794
10	93	0	Forskott, deposita	41 763
10	94	0	Sektorsubsidier, trygdeforvaltningen	41 764
13	95	2	Refusjon av merverdiavgift på boliger og sosiale bygg	41 623
10	96	0	Investeringstilskott	41 713
10	97	0	Tilskott over Finansdepartementets fonds	41 714
13	98	2	Andre pristilskott, matvarer - produsent	41 618

Hver post er kodet med et såkalt avgiftsnummer, de 2 første siffer angir avgiftskategori og har direkte tilknytning til varekontotypene 10 - 17 omtalt foran i avsnitt 3, de to påfølgende siffer er rene løpenummer, mens det femte og siste deler vareavgiftene og varesubsidiene i to avgiftstyper:

1 Verdiavgifter

2 Mengdeavgifter (og mengdesubsidier)

En har gjort den forenkling at alle varesubsidier plasseres i type 2 (vilkårlig løsning som henger sammen med beregningsmetoden). Avgiftstype 0 er satt på alle sektoravgifter og sektorsubsidier.

5. Vareavgifter og sektoravgifter

I avsnitt 2 er omtalt todelingen mellom vareavgifter (varesubsidier) og sektoravgifter (sektorsubsidier). De sistnevnte er kodet med avgiftskategori = 10 og avgiftstype = 0. Etter antallet er fordelingen denne:

	29	vareavgifter
	30	sektoravgifter
Sum	59	indirekte skatter
	11	varesubsidier
	17	sektorsubsidier
Sum	28	subsidier

Selv om sektoravgiftene og sektorsubsidiene i antall er i majoritet og vel umiddelbart kan synes å komme noe i konflikt med FN-anbefalingene, så er ikke sektoravgiftenes andel av de samlede indirekte skatter høyere enn 12,0 prosent i 1971. Og trekker en ut tollen og investeringsavgiften på vareinnsats, som begge i virkeligheten er vareavgifter, men som i nasjonalregnskapet framtrer som varetilknyttede sektoravgifter, blir sektoravgiftenes andel i 1971 så lav som 5,7 prosent. En rekke av de mindre avgiftene kunne kanskje varetilknyttes. Eksempler her er avgift på farmasøytiske spesialpreparater, som helt opplagt kunne knyttes til varer, men som innbringer et helt ubetydelig proveny (1 million kroner i 1971), og overskottet i A/S Vinmonopolet som i så fall måtte fordeles på flere varer i et visst forhold. Eksempler på opplagte sektoravgifter er eiendomsskatt og avgift på salgs- og skjenkerettigheter (bevillinger, løyve).

Sektorsubsidienes andel av totale subsidier var 52,3 prosent i 1971. Dette gjenspeiler antallsfordelingen foran relativt bra. Subsidier på boliger og sosiale bygg (skoler, kirker, helsestasjoner, aldershjem og barnehjem) var opprinnelig gruppert som sektorsubsidier, men er senere ført som varesubsidier. Dette gjelder refusjon av merverdiavgift, men betraktes som subsidier (jfr. statsregnskapet) og ikke som negativ indirekte skatt. Derfor inngår den heller ikke i hjelpestørrelsen, refusjon av merverdiavgift på bruttoinvesteringer i fast realkapital (jfr. avsnitt 16).

De subsidier som er gruppert som sektorsubsidier, kommer ikke så lett i grenseområdet mellom sektorsubsidier og varesubsidier som tilfellet er med en del av sektoravgiftene, idet de i stor utstrekning mer bærer preg av driftstilskott til støtte for visse næringer enn tilskott som varierer med aktivitetsnivået i disse næringene. Selvsagt vil det være deler av den store posten "andre tilskott over bevilgningsregnskapet" som kunne tenkes ført som varesubsidier, men her har en valgt det enkleste, holde hele posten samlet som et sektorsubsidium. Senere kan en vurdere om visse oppdelinger av denne posten vil være til nytte (subsidiene på boliger og sosiale bygg er forsåvidt trukket ut av denne posten). Poster som "andre pristilskott", "tilskott til kunstgjødsel", "tilskott over Prisdirektoratets fonds" og "tilskott over Kraftförfondet" er allerede blitt delte.

6. Generelle vareavgifter

Generelle vareavgifter vil i streng forstand bestå av "alminnelig omsetningsavgift" i årene t.o.m. 1969 og "merverdiavgiften" fra 1970. Disse to avgiftene har vært og er selve ryggraden i statlige indirekte skatter (og statens inntekter i det hele i noe mindre grad). Tabellen nedenfor skulle illustrere dette godt:

Tabell 1. Alminnelig omsetningsavgift og merverdiavgift i prosent av samlede indirekte skatter og samlede inntekter for staten

	Alm. omsetningsavgift i prosent av		Merverdiavgift i prosent av		Merverdiavgift inkl. investeringsavgift m.v. i prosent av	
	samlede indirekte skatter	samlede inntekter, stats- og trygdeforvaltningen	samlede indirekte skatter	samlede inntekter, stats- og trygdeforvaltningen	samlede indirekte skatter	samlede inntekter, stats- og trygdeforvaltningen
1968	51,0	23,5	-	-	-	-
1969	50,2	23,9	-	-	-	-
1970	-	-	53,2	29,1	62,9	34,4
1971	-	-	52,9	25,8	63,0	30,8
1972	-	-	53,2	25,0	62,8	29,6
1973	-	-	52,8	23,7	62,3	28,0
1974	-	-	54,8	24,2	65,5	29,0

Skatte- og avgiftstallene fra nasjonalregnskapet, som tabellen er basert på, er i prinsippet registrert med de i året påløpte (i motsetning til innbetalte) beløp.

I noe videre forstand er det rimelig å tilføye investeringsavgiften (som svares av både bruttoinvesteringer og vareinnsats) som generell vareavgift, særlig ut fra det forhold at den skulle "fylle huller" etter den alminnelige omsetningsavgiften ved overgangen til merverdiavgift. Til erstatning for omsetningsavgift på bruttoinvesteringer fikk en som nytt kostnadselement innført en investeringsavgift med nesten samme avgiftssats (13 prosent mot tidligere 13,64 prosent). Det samme var tilfelle med innføringen av investeringsavgift m.v. på 13 prosent for deler av vareinnsatsen. Investeringsavgiften skulle erstatte den del av den alminnelige omsetningsavgiften som gjaldt hjelpestoffer og varige driftsmidler.

Behandlingen av de generelle vareavgiftene i nasjonalregnskapet er blitt vesentlig mer komplisert ved overgangen til merverdiavgiftssystemet. Det er kanskje ikke selve merverdiavgiften, som er en avgift på bruttoproduktet (bearbeidingsverdien, value added) i næringssektorene, men den erstatningspregede investeringsavgiften som i særlig grad har gjort regnskapsføringen i nasjonalregnskapet relativt komplisert.

Før 1970 kunne en regnskapsføre omsetningsavgiften parallelt med andre vareavgifter (særavgifter), bare med den forskjell at varekontiene 11 og 15 ble brukt for OMS og varekontiene 12 og 16 for andre vareavgifter. Som sisteleddsavgift (siste ledd i omsetningen svarte avgiften) falt den overveiende del på varehandelen som kontotype 15. En ikke helt ubetydelig del (vesentlig omsetningsavgift på investeringsvarer og hjelpestoffer) gjaldt direktesalg fra produsent og ble postert i varekonti 11. Forholdet mellom kontotype 11 og 15 var i et før-MOMS-år omtrent som 1 : 4.

Med merverdiavgiften som en flerleddsavgift fikk en forholdet mellom kontotype 11 og 15 nærmest snudd fullstendig om - 4 : 1 - i og med at avansens andel av varenes verdi i gjennomsnitt er såpass lav, men ikke så lav som vel 20 prosent (som forholdstallet ovenfor gir), da en rekke tjenester (uten avanse) er blitt belagt med merverdiavgift.

Når det gjelder hovedprinsippene for føringen av merverdiavgiften i nasjonalregnskapet, er utgangspunktet hvilke varer som skal omfattes av merverdiavgiften, dernest hvilke anvendelser som kommer inn i bildet med merverdiavgift (MOMS) og hvilke ikke. Dette medfører at en kan varefordele (balansere) varenes MOMS-komponenter (kt. 11 og kt. 15).

I nasjonalregnskapet har en måttet legge inn visse konstruksjoner i føringsmåten. Det er særlig verdifastsettelsen av bruttoinvesteringene som har nødvendiggjort dette. På kjøpers hånd vurderes bruttoinvesteringene i fast realkapital generelt til en kjøperverdi inklusive investeringsavgift, men eksklusive merverdiavgift. En har funnet å legge avgjørende vekt på å få vurdert nyinvesteringene slik i regnskapet. Dette innebærer at de skulle vært vurdert eksklusive MOMS og inklusive investeringsavgift på selgers hånd også. Men dette lar seg ikke gjøre i praksis (med mindre det gjøres bestemte forutsetninger om hver enkelt vares investeringsandel og om avansen i de ulike vareanvendelsene). En har istedet latt produsentene (og importørene) vurdere også investeringsvarene inklusive merverdiavgift, og har dernest foretatt to totalkorreksjoner på bruttonasjonalproduktet og på investeringsartene for å få samlede nyinvesteringer balansert til en verdi eksklusive MOMS og inklusive investeringsavgift. Det er hjelpesektorene "Refusjon av merverdiavgift, bruttoinvesteringer" og "Innkreving av investeringsavgift, nyinvesteringer" som tar hånd om verdikorreksjonene omtalt ovenfor. En merker seg at en slik løsning ikke helt tilfredsstiller ønsket om en logisk riktig fordeling på næringssektorene, men denne korreksjonen kommer ikke til uttrykk i faktorinntekten for de enkelte næringer.

En liknende hjelpesektor ble innført for lagerendringenes vedkommende. Med det generelle opplegget å legge inn MOMS på all tilgang (produksjon og import) for MOMS-belagte varer, ville lagerendringene som saldopost i vårt nasjonalregnskapssystem (de balanserer tilgang og anvendelse av de enkelte varer og opptrer beregningsmessig som en saldopost) implisitt bli vurdert til verdier inklusive MOMS. I og med at en har funnet å vurdere lagerendringene til verdier eksklusive MOMS, (forutsetning om at alle lagre av varer ligger hos produsent/importør) ble hjelpesektoren "Refusjon av beregnet merverdiavgift på lagerendring" innført for å ta denne korreksjonen. Et endret opplegg er imidlertid programmert på dette punktet og som eliminerer denne hjelpesektoren helt. Istedenfor å legge inn MOMS på all tilgang i utgangspunktet, blir varens MOMS-verdi bestemt fra forbrukssiden der MOMS på lagerendringer eksplisitt settes lik null. Kontotypene 11 og 15 kan dermed balanseres til en samlet verdi som gjør refusjon av MOMS på lagerendringer unødvendig i systemet. Løsningen vil måtte revurderes ved en utbygging av konti for lagerendring (spesifikasjon på distribusjonsledd, produsent, grossist, detaljist o.a.).

Utover nyinvesteringene er innsatsvarer også pålagt investeringsavgift. Det gjelder såvel reparasjoner og vedlikehold som en del annen vareinnsats (hjelpestoffer o.l.). Behandlingen av disse avviker fra ovennevnte løsning for nyinvesteringene. Hensynet til beregningen av påløpt merverdiavgift (der fradrag for inngående MOMS inngår i regnestykket) har gjort sitt til at kjøperverdien av slike innsatsvarer i regnskapet vurderes inklusive MOMS og eksklusive investeringsavgift (dvs. motsatt av løsningen for nyinvesteringene). Som en konsekvens av dette kan denne delen av investeringsavgiften fordeles på de enkelte næringssektorer (som indirekte skatt på de funksjonelle sektorer), men beløpene må beregnes på en måte utenfor systemet.

Det vil framgå, spesielt av avsnitt 16 og 17 som mer i detalj går inn på merverdiavgiften og investeringsavgiften, at innføringen av disse avgiftene vil medføre en del problemer med særbehandling av poster.

Det som er beskrevet ovenfor fra den beregningstekniske siden, gjelder først og fremst varekontiene. MOMS og investeringsavgiften som komponenter av de funksjonelle sektorers bruttorpodukt, er bare unntaksvis berørt. For hver sektor er merverdiavgiften beregnet som differansen mellom de beløp produsentsektoren har lagt til som merverdiavgift på sine produkter og den merverdiavgift som er påløpt vareinnsatsen. Her er det å bemerke at ikke all MOMS på vareinnsats refunderes. I tillegg til de korreksjonspostene som er nevnt ovenfor, innføres en hjelpesektor "Innkreving av merverdiavgift, import". Bruttonasjonalproduktet skal vurderes til markedsverdi, hvilket betyr at tillegg utover cif-verdiene for importens vedkommende må tas med. En kjenner ikke importørenes næring, bare importens fordeling på varer, og dette har vært bestemmende for den løsning som er valgt i regnskapet, nemlig konstruksjon av tre hjelpesektorer (én for toll, én for MOMS og én for særavgifter) som hver produserer tillegg til bruttonasjonalproduktet og fordelt på aktuelle varer. Disse "tilleggene" er i forhold til løsningen i det gamle regnskapet i stor utstrekning trukket ut av produksjonen i varehandel. På den måten har en dessuten innført en likeartet behandling av produsenter og importører i regnskapet og trukket irrelevante elementer ut av bruttoavansene (jfr. avsnitt 3 om formål).

7. Spesielle vareavgifter

Med spesielle vareavgifter menes avgifter som faller på spesielle varer og tjenester. I det norske skattesystemet har disse i de senere år omfattet brennevin, vin, sprit, øl, inklusive servering av øl, mineralvann, tobakk, motorkjøretøyer, bensin, mineralolje, sjokolade- og sukkervarer, kosmetikk, offentlige spill, importert korn, sildemjøl, sildolje, radio- og TV-apparater og elektrisk kraft.

Tabell 2 gir (som tabell 1 for de generelle vareavgiftene) den relative størrelsesorden for disse særavgiftene:

Tabell 2. Spesielle vareavgifter i prosent av samlede indirekte skatter og samlede inntekter for staten

	I prosent av samlede indirekte skatter	I prosent av samlede inntekter, stats- og trygdeforvaltningen
1968	36,5	16,8
1969	38,5	18,3
1970	28,2	15,4
1971	28,2	13,8
1972	28,5	13,4
1973	28,8	12,9
1974	25,9	11,5

En merker seg det skift i særavgiftenes betydning som kom med omleggingen av skattesystemet pr. 1. januar 1970. Den høye andelen for 1969 gjenspeiler det forserte innkjøp av varige forbruksgoder i siste halvdel av 1969, og i denne forbindelse tenker en i første rekke på kjøp av personbiler.

De fleste av særavgiftene faller på konsumvarer. Private konsumenter svarer da også for hele 69 prosent av sumbeløpet (1971, pålopt). I tabell 3 nedenfor er avgiftsbeløpet fordelt på hovedgrupper av det private konsum og satt i prosent av konsumet i de respektive grupper.

Tabell 3. Særavgifter (spesielle vareavgifter) til staten etter arten av konsumet. 1971

	Privat konsum, kjøperverdi mill. kr.	Herav: Sær-avgifter mill. kr.	Særavgifter i prosent av konsumet
Matvarer	11 434	147	1,3
Drikkevarer og tobakk	3 804	1 672	44,0
Klær og skotøy	5 018	-	-
Bolig, lys og brensel	6 500	24	0,4
Møbler og husholdningsartikler	3 932	-	-
Helsepleie	3 540	-	-
Transport, post- og teletjenester	5 858	1 038	17,7
Fritidssysler og utdanning	3 523	207	5,9
Annet konsum	5 235	94	1,8
Privat konsum i alt	48 844	3 182	6,5

Det er altså konsumgruppen "drikkevarer og tobakk" (med nesten halvparten av kjøperverdien) og "transport, post- og teletjenester" som både absolutt og relativt sett er sterkest belastet med spesielle vareavgifter.

Foran ble nevnt de varer og tjenester som i de senere årene har vært omfattet av særavgiftene. I tabell 4 er satt opp en tallmessig fordeling på disse for året 1971. I prinsippet er påløpte beløp gjennomført, men i praksis er det for ca. halvparten benyttet bokførte beløp.

Tabell 4. Særavgifter (spesielle vareavgifter) til staten etter grupper av varer og tjenester. 1971

Nasjonalregnskapets hovedvarer	Grupper av varer og tjenester (NR betegnelse)	Samlet forbruk,* kjøperverdi mill.kr.	Herav: Særavgifter mill. kr.	Avgiftsløpenr. **	Særavgifter i prosent av samlet forbruk (alle anvendelser)
102	Korn	1 020	279	42	27,4
152	Sild og brisling	132	35	40	26,5
153	Makrell	131	9	40	6,9
230	Fiskeoljer og fiskemjøl	954	18	40	1,9
260	Sjokolade og sukkervarer	773	147	21	19,0
275	Brennevin og vin	1 324	812	05/06	61,3
280	Øl	865	305	09	35,3
285	Mineralvann	569	75	08	13,2
290	Tobakksvarer	1 347	611	12	45,4
320	Tauverk og nett	215	2	40	0,9
400	Emballasje o.a. papirvarer	1 071	7	12	0,7
420	Kjemiske grunnstoffer	1 961	1	05/06	0,1
445	Vaskemidler og toalettpapir	878	69	22	7,9
461	Bensin	2 081	980	19	47,1
463	Fyringsoljer	1 852	57	51	3,1
468	Andre jordolje og kullprodukter	1 201	3	51	0,2
610	Signal-, radio- o.a. telemedia	2 316	45	45	1,9
651	Personbiler	2 577	641	13	24,9
652	Andre motorkjøretøyer	1 673	137	13	8,2
686	Elektrisitet	4 325	138	24/52	3,2
762	Servering	1 944	29	10	1,5
806	Persontransport med rutebil	633	27	18	4,3
807	Godstransport med rutebil	221	7	18	3,2
816	Persontransport med drosje og turbil	305	4	18	1,3
820	Transport med leiebil	1 231	45	18	3,7
951	Underholdning	958	167	32/36/43	17,4
	Spesielle vareavgifter i alt	32 557	4 650		14,3

* Samlet forbruk, inklusive vareinnsats, eksport og investeringer

** Avgiftsløpenr. og vare- og tjenestegrupperingen gir ikke på alle punkter fullstendig en - til - en - korrespondanse

I et foreløpig regnskap vil en for hver enkelt av hovedvarene (24 hovedvarer i 1971, se tabell 4) få spesifisert særavgiftene i varekontiene 12 eller 16 på de anvendelser som er aktuelle. F.eks. når det gjelder hovedvare 461 - bensin - så er det aktuelt å spesifisere bensinavgiften på en rekke næringssektorer som vareinnsats og på privat konsum (konsumgruppen bensin og olje), men ikke på eksport. Særavgiftene føres til varekonti 12 hvis avgiften antas falle på produsent eller importør og til varekonti 16 hvis den faller på varehandelsleddet som en del av avansen på vedkommende vare. De viktigste særavgifter som føres til varekonti 12 er

- avgift på øl
- stempelavgift på tobakksvarer
- avgift på motorvogner
- sjokolade- og sukkeravgift
- avgift på forbruk av elektrisk energi (avløst av: avgift på elektrisk kraft)

De viktigste særavgifter som føres til varekonti 16 er

- omsetningsavgift på brennevin, vin, sprit m.v.
- avgift på bensin
- kraftforavgift

Jfr. forøvrig beregningsstandarden i avsnitt 4, siffer 1-2 med inndeling på avgiftskategori som faller sammen med varekontokodene.

I et endelig regnskap vil antall varer belagt med særavgift utvides noe, i den utstrekning det forekommer flere 7-sifrede varenummer (med særavgift) innen en og samme hovedvare (3-sifret varenummer).

Antall spesielle vareavgifter er forholdsvis stabilt fra år til år. Tar en utgangspunkt i 1967, som foreløpig markerer et slags oppstartingsår for beregningene med detaljerte varekonti, hadde en dengang spesifisert 20 ulike avgifter. Det samme antall forekom i 1968, mens "avgift på gull-,og sølv- og platinavarer, smykker" falt ut i 1969. Ingen forandring i antallet igjen i 1970, men i 1971 fikk en i tillegg mineraloljeavgiften og fra 1974 "diverse miljøvernavgifter". En har dessuten nevnt at "avgift på elektrisk kraft" avløste "avgift på forbruk av elektrisk energi" fra 1971, men begge elektrisitetsavgiftene forefinnes med bokførte beløp i statsregnskapet for 1971.

8. Avgiftskort

Hittil har en nærmest bare berørt rammen for indirekte skatter og subsidier og deres plass i nasjonalregnskapet. I det følgende vil en gå detaljert inn på hvordan de blir behandlet i regnskapet, hvordan utgangsinformasjonen i form av avgiftsvedtak på rundskriv o.l. blir transformert til de varekonti som er omtalt foran.

For å lette oversikten er det som vedlegg 3 bak i notatet tatt inn et BLOKKDIAGRAM FOR KJØREPLAN i endelig regnskap med vekt på å illustrere beregningene av indirekte skatter og subsidier. I samme diagram er det gjort henvisninger til de avsnitt i notatet som berøres.

I avsnitt 8 vil det bli redegjort for behandlingen av inputsiden av problemet, overgangen fra de inputdata som foreligger på rundskrivs form, til de inputdata nasjonalregnskapets ramme krever, de såkalte avgiftskort. Avsnitt 9 går nærmere inn på metodikken bak beregningen av avgiftssatsene på avgiftskortene, mens avsnitt 11 beskriver i praksis hver enkelt av vareavgiftene og tilknytningen til nasjonalregnskapets beregningsgrunnlag, bl.a. illustrert med 1971-data.

Utgangspunktet er de avgifts- og subsidiebestemmelser som gjelder til enhver tid. De finnes beskrevet i rundskriv fra Avgiftsdirektoratet, Direktøren for Skattevesenet o.a. og inneholder detaljerte bestemmelser om satser, skattegrunnlag o.l. Hvert år (i desember måned) gjør Stortinget vedtak om neste års avgifter, under henvisning til lovhjemler. Normalt inneholder rundskrivene dels en presis gjengivelse av det vedtak Stortinget har truffet, og dels en nærmere presisering og avgrensning, utferdiget i forskrifter av Finansdepartementet. Det meste av avgiftsinformasjonen kan tas fra "Norsk Lovtidend" og "Avgiftsnytt".

Som eksempel er gjengitt nedenfor første side av et rundskriv fra Avgiftsdirektoratet om avgift på kosmetiske toalettmidler 1973. I forsøket på å systematisere den informasjonen som er av interesse, kan understrekes følgende punkter (jfr. siste del av avsnitt 3):

(1)	Avgiftsbelagte varer:	Varer hovedsakelig fra tolltariffens posisjon 33.06. (fra §2), med unntak (fra §4).
(2)	Hvem innbetaler avgiften:	Produsenter og importører (fra adressen)
(3)	Avgiftssats:	40 prosent (fra §1) av engrosprisen (fra §3)
(4)	Anvendelsesområde:	Eksport fritatt (fra § 4).

Avgiftsdirektoratet

Schweigaards gate 15

Postboks 743, Oslo 1

Tlf. (02) 41 01 30

Postgiro 5230

Oslo, den 18. desember 1972.

Rundskriv nr. 8/1973 S

Til tilvirkere og importører av kosmetiske toalettmidler

AVGIFT PÅ KOSMETISKE TOALETTMIDLER 1973

Stortinget har den 8. desember 1972 gjort følgende vedtak om avgift på kosmetiske toalettmidler:

§ 1.

Fra 1. januar 1973 skal det i henhold til lov av 19. mai 1933 nr. 11 betales avgift til statskassen av kosmetiske toalettmidler etter en avgiftssats på 40 prosent.

Departementet kan fastsette forskrifter om avrunding av avgiftsbeløpene[1].

§ 2.

Avgiftsplikten gjelder:

a. Varer som ved innførselen eller omsetningen hører under tolltariffens posisjon 33.06 eller som ville ha hørt under denne tariffpost om de var blitt innført/omsatt i pakninger bestemt for salg i detalj.
b. Rensemidler ved skjønnhetspleie samt kunstige negler og øyenvipper.
c. Leppestifthylser, pudderesker o.l. som innføres/omsettes for seg, når det tas sikte på at hylsen, esken o.l. skal brukes med et innlegg (refill) av et bestemt merke.

Varer som ut fra reklame, etikettering o.l. er ment - eller som departementet finner er tjenlige - som erstatning for varer nevnt i første ledd, kan undergis avgiftsplikt etter nærmere bestemmelse av departementet[2].

Pakninger som inneholder både avgiftspliktige og avgiftsfrie varer, kan etter departementets nærmere bestemmels kreves avgiftsberegnet etter sin fulle verdi.

Oppstår det tvil om en vare er avgiftspliktig, avgjøres spørsmålet av departementet[3].

§ 3.

Avgiftsgrunnlaget skal være engrosprisen på vedkommende vare ved salg til detaljhandler. Departementet gir nærmere regler om avgiftsberegningen[4].

§ 4.

Unntatt fra avgiftsplikt er munnvann, tannpulver, tannpasta, tannkrem, festemidler og rensekrem for tannproteser, barberkrem og varer som anses som legemidler i forhold til § 2 i lov av 20. juni 1964 om legemidler og gifter m.v.

Departementet kan på nærmere vilkår unnta fra avgiftsplikt:

a) sjampo som føres under tolltariffens varenummer 33.06.610 og som ikke har fargende eller blekende egenskaper,
b) fotpleiemidler og preparater mot mygg og andre innsekter,
c) varer til pleie og røkt av dyr i landbruksnæringen,
d) permanentvæsker og nøytraliseringsmidler i forbindelse med permanentering.

Departementet kan meddele også andre avgiftsunntak, såfremt dette skulle finnes beføyet og rimelig og kontrollmessig betryggende.

Fritatt for avgift er:

a. Varer som innføres av utenlandske diplomatiske og konsulære tjenestemenn som nyter personlig tollfrihet,
b. på vilkår som fastsettes av departementet, varer som fra tilvirkers lager
   1. utføres til utlandet
   2. leveres til bruk om bord i skip eller fly i utenriks fart, eller
   3. legges inn på tollopplag.

For øvrig kan departementet[5] i enkelte tilfeller frita for avgift når særlige grunner taler for det.

§ 5.

Tilvirker av kosmetiske toalettmidler, dog ikke apoteker, skal svare en minsteavgift på kr. 1 200 pr. budsjett-termin.

Finans- og tolldepartementet[5] kan gjøre unntak fra bestemmelsen om minsteavgift når det finnes særlig grunn til det.

Finansdepartementets forskrifter av 23. desember 1970 med endringer senest av 24. september 1971 utferdiget i medhold av lov av 19. mai 1933, er trykt som vedlegg til dette rundskrivet.

I medhold av avgiftsvedtaket har Finansdepartementet gitt følgende bestemmelser:

Ad § 2, c:

Avgiftsplikten omfatter også holdere for luftrensemidler.

Ad § 2, nest siste ledd:

Pakninger som inneholder både avgiftspliktige og avgiftsfrie varer skal avgiftsberegnes etter sin fulle verdi i tilfeller hvor de avgiftspliktige varer i pakningen ikke også omsettes/innføres separat til priser oppført på prisliste.

---

1) Se forskriftenes § 7.

2) Avgiftsdirektoratet iflg. Finansdepartementets brev av 13. desember 1967.

3) Avgiftsdirektoratet iflg. Finansdepartementets brev av 1. august 1955.

(understrekninger foretatt av forfatteren)

4) Se forskriftenes § 3.

5) Avgiftsdirektoratet iflg. kgl. resol. av 9. juni 1972

Det foreligger et ganske omfattende bakgrunnsmateriale i de mange rundskrivene, men ikke alle gir like grei adgang til den type data som skal inn på avgiftskortene. Eksempelet foran hører til de greieste i så henseende. Svært ofte er det avgrensningen av avgiftsbelagte varer som byr på de største vansker - her er nok å nevne den alminnelige omsetningsavgiften som skulle gjøres gjeldende for hjelpestoffer og varige driftsmidler, men ikke for råstoffer og ikke-varige driftsmidler. Om hva som skulle forstås som ikke-varige driftsmidler på den ene side og hjelpestoffer på den annen side, gir rundskrivene lite presist svar på, de inneholder mest runde formuleringer.

I tabell 5 er gjort et forsøk på å systematisere den i denne sammenheng viktigste informasjon fra 1969-rundskrivene. Ytterligere detaljer og spesialtilfelle vil tas opp i avsnitt 11 under de enkelte avgiftsnummer.

Tabell 5. Systematisk oversikt over en del viktige data for særavgifter fra offentlige rundskriv o.l. for året 1969

Avgifts-løpenr.	Avgiftsbetegnelse	Avgiftsbelagte varer	Hvem innbetaler avgiften	Avgifts-sats	Anvendelses-område
02/03/04	Alminnelig omsetningsavgift	Alle varer, men unntatt bl.a. så og si alle tjenester, råstoff, ikke-varige driftsmidler, egetforbruk i jordbruket	Siste ledd i omsetningen	12 prosent av kjøperprisen (avg. inklusive)	Eksport fritatt, likeså vareinnsats og investeringer i visse næringer (bl.a. utenriks sjøfart)
05	Omsetningsavgift på brennevin, vin, sprit m.v. (verdiavgiften)	Sprit og isopropanol	Detaljistleddet (A/S Vinmonopolet)	87 prosent av kjøperprisen (avg. eksklusive)	Redusert avgift på sprit til medisinsk bruk.
		Brennevin		72 prosent	Eksport fritatt
		Sterke viner		52 prosent	
		Svake viner (under 14 vol. prosent)		29 prosent	
06	Omsetningsavgift på brennevin, vin, sprit m.v. (mengdeavgiften)	Sprit og isopropanol	Detaljistleddet (A/S Vinmonopolet)	Kr. 4,50 pr. l	Eksport fritatt
		Brennevin (over 48,9 v.pst.)		Kr. 6,65 pr. l	
		Brennevin (44-48,9 v.pst.)		Kr. 5,15 pr. l	
		Brennevin (33-43,9 v.pst.)		Kr. 4,15 pr. l	
		Brennevin (34-38,9 v.pst.)		Kr. 3,40 pr. l	
		Brennevin (under 34 v.pst.)		Kr. 2,90 pr. l	
		Sterke viner (14-21 v.pst.)		Kr. 0,70 pr. l.	
		Svake viner (under 14 v.pst.)		Kr. 0,45 pr. l	
08	Avgift på kullsyreholdige alkoholfrie drikkevarer	Mineralvann, vørterøl o.l.	Produsenter Importører	Kr. 0,40 pr. l	Eksport fritatt
		Kullsyre		Kr. 14,00 pr. kg.	
09	Avgift på øl	Øl - klasse 1	Produsenter Importører	Kr. 0,50 pr. l	Eksport fritatt
		Øl - klasse 2		Kr. 1,75 pr. l	
		Øl - klasse 3		Kr. 2,60 pr. l	
10	Skjenkeavgift	Servering av øl klasse 2	Bevertningssteder (hoteller, restauranter o.l.)	Kr. 0,86 pr. l	
		Servering av øl klasse 3		Kr. 1,26 pr. l	

Tabell 5 (forts.). Systematisk oversikt over en del viktige data for særavgifter fra offentlige rundskriv o.l. for året 1969

Avgifts-løpenr.	Avgiftsbetegnelse	Avgiftsbelagte varer	Hvem innbetaler avgiften	Avgiftssats	Anvendelsesområde
12	Stempelavgift på tobakksvarer	Sigarer	Produsenter Importører (kjøp av stempelmerker)	Kr. 0,08 pr. gram	Eksport fritatt
		Sigaretter - klasse 1		Kr. 13,40 pr. 100 stk.	
		Sigaretter - klasse 2		Kr. 14,20 pr. 100 stk.	
		Sigaretter - klasse 3		Kr. 28,40 pr. 100 stk.	
		Røyketobakk		Kr. 2,65 pr. 50 g	
		Snus		Kr. 0,61 pr. 50 g	
		Skråtobakk		Kr. 0,66 pr. 50 g	
		Sigarettpapir		Kr. 0,20 pr. 50 stk.	
13	Avgift på motorvogner	Personbiler	Produsenter Importører	67 pst. av importpris (cif + toll + trafikkavgift) for de første 5 000 kr. 100 pst. av overskytende beløp	
		Lastebiler		35 pst.	
		Varebiler		35 pst.	
		Busser		25 pst.	
		Trekkvogn- semitrailere		25 pst.	
		Motorsykler		25 pst.	
		Mopeder		0 pst.	
		Traktorer		0 pst.	
		Brannbiler, ambulanser		0 pst.	
		Andre motorkjøretøyer (drosje o.a.)		35 pst.	
18	Kilometeravgift, leietransport	Dieseldrevne motorkjøretøyer og store bensindrevne lastevogner (over 10 tonn)	Motorvogneiere (egen næringsvirksomhet)	Graderte avgiftssatser i øre pr. km m.h.p. motorkjøretøy og vektklasse	Knyttet avgiften til produksjonen i visse NR-sektorer (ikke til diesel som vareinnsats)
19	Avgift på bensin	Bensin	Varehandelen (oljeselskapenes engrosledd)	Kr. 0,65 pr. 1	Eksport fritatt, likeså til visse næringsformål
21	Sjokolade- og sukkeravgift	Sjokolade og sukkervarer	Produsenter Importører	66 2/3 pst. av prisen fra grossist	
22	Avgift på kosmetikk	Kosmetiske toalettmidler, visse unntak (tannkrem, munnvann o.l.)	Produsenter Importører	40 pst. av prisen fra grossist	
24	Avgift på forbruk av elektrisk energi	Elektrisitet	Produsenter	0,2 øre pr. kwh	
32	Totalisatoravgift	Totalisatorspill	Produsenter		
36	Lotteriavgift	Lotterispill	Produsenter		

Tabell 5 (forts.). Systematisk oversikt over en del viktige data for særavgifter fra offentlige rundskriv o.l. for året 1969

Avgifts-løpenr.	Avgiftsbetegnelse	Avgiftsbelagte varer	Hvem innbetaler avgiften	Avgifts-sats	Anvendelses-område
40	Avgift på fisk m.v. for prisregulering	Sildemel Sildeolje Fiskeredskaper	Varehandelen (Sildesalgslagene)		Både eksport og vareinnsats Bare eksport
42	Kraftforavgift	Importert korn	Varehandelen (Statens Kornforretning)		
43	Overskott i Norsk Tipping	Tipping	Produsenter		
45	Avgift på radio- og TV-apparater	Radioapparater TV-apparater	Produsenter Importører	8 prosent av kjøperpris (regnet etter øvre grense i prisintervall) 11 prosent	

Tabell 5 kan sies å representere regelverket for vareavgiftene i 1969, vel å merke den del av det som har størst interesse for nasjonalregnskapsberegningene.

Da det norske nasjonalregnskapet er et utpreget "commodity-flow"-regnskap, hvor de enkelte vare- og tjenestestrømmer følges gjennom systemet fra opprinnelsessektor (produksjonssektor/importsektor) til anvendelsessektor, dvs. til ulike former for privat konsum, offentlig konsum (vareinnsats i offentlige forvaltningssektorer), bruttoinvestering i fast realkapital, lagerendringer, eksport eller vareinnsats i produksjonen av andre varer og tjenester, er det nærliggende å forsøke en sammenknytning av avgiftsdata fra regelverket ovenfor til relevante varestrømmer i regnskapet. Før en går videre, bør understrekes at produksjonen i næringen varehandel bestemmes som differensen mellom to ulike verdisett, tall i kjøperpriser og i selgerpriser (i tillegg kommer spesielle tjenestestrømmer).

Varekryssløpet er knyttet til ulike aggregeringsnivå for varer etter karakteren av det regnskap en lager. I et endelig regnskap (som normalt foreligger 2 år etter regnskapsårets utløp) opereres det med en "fellesgruppeliste" som inneholder ca. 1 800 varer. De er kodet med 7 sifre, hvorav de tre første angir hovedleverandøren av varen (f.eks. 255 1915 Brødvarer). I det foreløpige nasjonalregnskapet derimot, er vareaggregeringsnivået såkalte hovedvarer, svarende til første 3 sifre i de 7-sifrede NR-varene (f.eks. 255 Bakervarer, som består av 4 NR-varer, "Kjeks, knekkebrød", "skipskjeks, kavringer", "wienervarer, konditorvarer" og "brødvarer"). Varestrømmene i et endelig regnskap lar seg således lett aggregere til hovedvarestrømmer.

Med den aggregeringsmuligheten som foreligger, falt det ganske rimelig å knytte avgifts- og subsidiespesifikasjonene (varekontiene 11, 12, 13, 15, 16 og 17) primært til de 7-sifrede varestrømmene. Det tar således vare på kravet til detaljrikdom som realregnskapet forøvrig i stor grad er preget av. Særavgiftene (kt. 12 og 16) og subsidiene (kt. 13 og 17) vil berøre et relativt lite antall varer, mens de generelle vareavgiftene (kt. 11 og 15) naturlig nok vil spenne over en meget stor del av varespektret.

Tabell 6. Oversikt over 7-sifrede varer i nasjonalregnskapet belagt med spesielle avgifter og subsidier. 1969

Avgifts-løpenr.	Avgiftsfortegnelse	Nasjonalregnskapets kode- og varebetegnelse	
02/03/04	Alminnelig omsetningsavgift	(antall varer ca. 900 - utelatt i tabellen)	
05/06	Omsetningsavgift på brennevin, vin, sprit m.v.	275 2215	Vin av friske druer
		275 2216	Vin ellers
		275 2220	Sprit
		275 2230	Brennevin
		420 2907	Andre fler- og en-verdige alkoholer (bl.a. isopropanol)
08	Avgift på kullsyreholdige alkoholfrie drikkevarer	285 2201	Limonade o.l. alkoholfrie drikkevarer
09	Avgift på øl	280 2210	Øl
10	Skjenkeavgift	762 9733	Servering av øl
12	Stempelavgift på tobakksvarer	290 2403	Sigaretter
		290 2404	Sigarer og sigarillos
		290 2407	Røyketobakk
		290 2408	Snus og skrå
		400 4840	Sigarettpapir i ruller og ellers
13	Avgift på motorvogner	651 8702	Personbiler, nye
		651 8703	Personbiler, brukte
		652 8700	Trekkvogn til "semitrailers"
		652 8704	Busser
		652 8705	Lastebiler, varebiler
		652 8706	Understell med motor og førerhus, ikke personbiler
		652 8709	Servicebiler, brannbiler m.v.
		652 8711	Understell med motor, for andre biler
		652 8722	Motorsykler, nye og brukte
18	Kilometeravgift, leietransport	806 9925	Reiser, busser
		807 9740	Postfrakt, rutebiler
		807 9927	Flytningsutgifter og frakt, rutebiler
		816 9924	Reiser, drosjebiler og turbiler
		820 9926	Flytningsutgifter og frakt, leiebiler
19	Avgift på bensin	461 2721	Bilbensin
21	Sjokolade- og sukkeravgift	260 1720	Sukkervarer uten innhold av kakao
		260 1811	Overtrekksjokolade
		260 1815	Konfekt og spisesjokolade
		260 1816	Kokesjokolade
		260 1817	Sukkervarer med innhold av kakao
		260 1821	Kokosboller
22	Avgift på kosmetikk	445 3305	Parfymer
		445 3310	Toalettvann
		445 3312	Hudkrem, hudolje
		445 3315	Pudder
		445 3316	Andre kosmetikkartikler
		445 3330	Hårspray, hårvann o.l.
24	Avgift på forbruk av elektrisk energi	686 2740	Elektrisk kraft
32	Totalisatoravgift	951 9992	Tjenesteyting, totalisator
36	Lotteriavgift	951 9991	Tjenesteyting, Pengelotteriet
40	Avgift på fisk m.v. for prisregulering	230 1505	Sildeolje, rå
		230 2302	Sildemjøl
		320 5916	Annet tauverk, liner, snører
		320 5920	Fiskegarn og nøter, umonterte

Tabell 6 (forts.). Oversikt over 7-sifrede varer i nasjonalregnskapet belagt med spesielle avgifter og subsidier. 1969

Avgifts-løpenr.	Avgiftsfortegnelse	Nasjonalregnskapets kode- og varebetegnelse	
42	Kraftforavgift	102 1001	Hvete og rug
		102 1003	Bygg og havre
		102 1005	Annet korn
43	Overskott i Norsk Tipping	951 9984	Tjenesteyting, Norsk Tipping
45	Avgift på radio- og TV-apparater	610 8545	Radioapparater og -kabinetter
		610 8546	Kringkastingsmottakere for bilder
		610 9057	Grammofoner, båndopptakere
73	Pristilskott til mjølk og mjølke-produkter	121 0401	Kumjølk fra produsent
		121 0421	Fjell- og gårdssmør
		121 0426	Seterost
		211 0403	Kumjølk og fløte
		211 0416	Tørrmjølk
		212 0425	Ost og -masse
		213 0420	Meierismør
74	Pristilskott til margarin	245 1570	Margarin
76	Pristilskott til kunstgjødsel, produsent/importør	425 3105	Salpeter
		425 3115	Tomasfosfat m.v.
		425 3121	Kaligjødsel
		425 3127	Nitrofoska
		425 3129	Annen gjødsel
78	Subsidier på fisk	151 0305	Brosme og lange, fersk eller kjølt
		151 0306	Hyse, fersk eller kjølt
		151 0307	Torsk, fersk eller kjølt
		152 0311	Vintersild, fersk eller kjølt
		152 0312	Vårsild, fersk eller kjølt
		152 0313	Annen sild, fersk eller kjølt
		152 0314	Brisling, fersk eller kjølt
		153 0315	Makrell og pir, fersk eller kjølt
		155 0303	Flyndre, fersk eller kjølt
		155 0304	Blåkveite, fersk eller kjølt
		155 0317	Uer, steinbit, fersk eller kjølt
		155 0318	Annen saltvannsfisk, fersk eller kjølt
84	Tilskott over Prisdirektoratets fonds, varesubsidier	152 0313	Annen sild, fersk eller kjølt
		153 0315	Makrell og pir, fersk eller kjølt
		220 0351	Tørrfisk av torsk
		220 0356	Klippfisk av torsk
		230 2302	Sildemjøl
		320 5916	Annet tauverk, liner, snører
		320 5920	Fiskegarn og nøter, umonterte
86	Tilskott over Kraftfôrfondet, varesubsidier	122 0202	Storfe og kalv
		122 0204	Sauer og geiter
		123 0430	Egg og -plommer
		200 0010	Kjøtt og kjøttvarer, fra slakterier og pølsemakerier
		200 0211	Fjærfe, slaktet og lever av fjærfe
		211 0403	Kumjølk og fløte
		212 0425	Ost og -masse
		213 0420	Meierismør
		270 2365	Kraftforblandinger

En varestrøm identifiseres ikke fullt ut ved et eneste varenummer. Den må enten knyttes til leverende sektor eller mottakende sektor for varen. Dermed står en overfor valget mellom å knytte vareavgiftsspesifikasjonene (inputdataene) til leverende sektor, mottakende sektor eller begge deler. I regelverket er avgiftene i betydelig grad differensiert etter mottakende sektorer (bl.a. er avgiftsfri eksport et nokså gjennomgående trekk), mens differensiering etter leverende sektor ikke spiller noen betydelig rolle. Dette er bakgrunnen for at varestrøm-identifikasjonen i avgiftskortene er fastlagt å være vare x mottakende sektor.

Avgiftskortene gir følgende opplysninger, i henhold til filebeskrivelse:

1	Årgang
3 - 7	Avgiftsnummer
10 - 16	7-sifret varenummer
17 - 21	Mottakende sektor
22 - 25	Avgiftssats
26 - 29	Relativt avgiftsgrunnlag

Kolonne 2, 8 - 9 er foreløpig åpne felt (dvs. den første er benyttet, men har ingen reell betydning - gjennompunchet med A).

Det lages en avgiftskortfile for hvert år med endelig regnskap. Inntil nå foreligger 7 årganger, 1967 - 1973. Datamassen for årene 1967 - 1969 er ca. 4 500 kort. Med overgang fra OMS til MOMS i 1970 avtok datamassen betydelig, da MOMS (og investeringsavgiften) er holdt utenfor denne filen.

Avgiftsnummerne er 5-sifret og angir avgiftskategori (siffer 1-2), avgiftsløpenummer (siffer 3-4) og avgiftstype (siffer 5). Jfr. slutten av avsnitt 4.

De egentlige nasjonalregnskapsidentifikasjoner er representert ved varenummer og mottakende sektor.

Avgiftskortenes avgiftssats er søkt konstruert slik at det i størst mulig utstrekning innebærer en direkte overføring av regelverkets satser. Hvor dette ikke lar seg gjøre, er avgiftssatsene framkommet ved en indirekte metode, beregnet ved hjelp av provenymetoden (A/X-metoden). Denne er nærmere omtalt i avsnitt 9.

I nokså mange tilfelle er avgiftsreglene utformet slik at de ikke kan knyttes til nasjonalregnskapsstrømmene uten en viss form for korrektiv. Det er for å få denne tilpasningen i stand at det relative avgiftsgrunnlag er ført inn på avgiftskortene. Hovedtilfellene er:

a) Nasjonalregnskapets varestrømmer er delvis avgiftsbelagte og delvis ikke-avgiftsbelagte.
b) Avgiftsgrunnlaget for den avgiftsbelagte varen avviker fra nasjonalregnskapets selgerverdi eller kjøperverdi

Dessuten har en eksempler på praktiske tillempninger som har sin bakgrunn i problemer med varespesifikasjonene.

Overgangen fra regelverkets input-informasjon i tabell 5, via nasjonalregnskapets varespesifikasjoner i tabell 6 med nødvendige tilleggsidentifikasjoner (avgiftsnr. og mottakersektor) til avgiftskortene er framstilt i detalj i vedlegg A og B.

Vedlegg A består av et sett datatabeller som inneholder alle data som er nødvendige for å konstruere avgiftskortene. Følgende tabeller er satt opp:

Datatabell	1:	Vareavgifter i nasjonalregnskapet. Bokførte verdier i mill. kroner
"	2:	Varesubsidier i nasjonalregnskapet. Bokførte verdier i mill. kroner
"	3:	Avgiftssatser. Endogent bestemte verdiavgifter
"	4:	Avgiftssatser. Endogent bestemte mengdeavgifter
"	5:	Avgiftssatser. Eksogent bestemte avgifter
"	6:	Relativt avgiftsgrunnlag. Endogent bestemte avgifter.
"	7:	Relativt avgiftsgrunnlag. Eksogent bestemte avgifter.
"	8:	Priser i basisåret 1970. Endogent bestemte mengdeavgifter.
"	9:	Bruttoavanser i basisåret 1970. Endogent bestemte mengdeavgifter.

Datatabell 10: Avgiftsgrunnlag, nasjonalregnskapet. Kjøperverdi, løpende priser i mill.kr. Eksogent bestemte avgifter

" 11: Avgiftsgrunnlag, nasjonalregnskapet. Selgerverdi, løpende priser i mill.kr. Eksogent bestemte avgifter

" 12: Avgiftsgrunnlag, nasjonalregnskapet. Kjøperverdi, faste 1970-priser i mill. kr. Eksogent bestemte avgifter

" 13: Avgiftsgrunnlag, nasjonalregnskapet. Selgerverdi, faste 1970-priser i mill. kr. Eksogent bestemte avgifter

Vedlegg B består av en beregningsmanual, dvs. en "oppskrift" som bringer oss fra de ulike datatabeller og referansenummer (vedlegg A) til de tallstørrelser for avgiftssatser og relativt avgiftsgrunnlag som skal punches inn på avgiftskortene. Manualen omfatter alle vareavgifter, både de som er bestemt endogent, og de som er bestemt eksogent. Av hensyn til plassen og omlegging av beregningene er varesubsidiene holdt utenfor manualen.

En kan tenke seg følgende variasjonsmuligheter m.h.t. bruken av datatabellene:

I. Endogent bestemte avgifter

a) Verdiavgifter - Datatabell 3 og ev. 6.

b) Mengdeavgifter, produsenter/importører - Datatabell 4 og 8, ev. 6

c) Mengdeavgifter, varehandel - Datatabell 4, 8 og 9, ev. 6

II. Eksogent bestemte avgifter

a) Verdiavgifter, varehandel - Datatabell 1 og 10, ev. 7

b) Verdiavgifter, produsenter/importører - Datatabell 1, 5 og 11, ev. 7

c) Mengdeavgifter, varehandel - Datatabell 1 og 12, ev. 7

d) Mengdeavgifter, produsenter/importører - Datatabell 1 og 13, ev. 7

e) Mengdesubsidier, varehandel - Datatabell 2 og 12

f) Mengdesubsidier, produsenter/importører - Datatabell 2 og 13

Før en forlater avgiftskortenes innhold, bør nevnes at avgiftsnummerne også kan tjene til å klassifisere avgiftene etter type og omsetningsledd:

Siffer 1 - 2 = 15/16, siffer 5 = 1 Verdiomsetningsavgift
" = 11/12, " = 1 Verdiproduksjonsavgift
" = 15/16, " = 2 Volumomsetningsavgift
" = 11/12, " = 2 Volumproduksjonsavgift

I avsnitt 12 vil en presisere betydningen og anvendelsen av en slik 4-deling. Forøvrig merker en seg et skifte i terminologi, fra mengdeavgift med referanse til en avgift pr. enhet (kg, liter, stk. o.a.) til volumavgift, idet avgiftssatsen nå etter bruken av datatabellene er knyttet til nasjonalregnskapets verditall i faste priser.

9. Eksogent og endogent bestemte avgifter

Dette avsnittet blir kort viet det metodiske opplegg for avgiftsberegningene. Hovedidéen går ut på å benytte seg av eksogent gitte avgiftsregler (satser o.l.) og derved få bestemt avgiftsbeløpet som en endogen størrelse ved hjelp av nasjonalregnskapet som avgiftsgrunnlag. Et slikt opplegg lar seg imidlertid vanskelig gjennomføre i full skala, en har ikke nok informasjon om satser og avgiftsgrunnlag. Særlig gjelder dette subsidiene, men også mange indirekte skatter kommer i samme stilling.

Avgiftskortene skal inneholde avgiftssats og relativt avgiftsgrunnlag for alle varetilknyttede avgifter og subsidier, og nedenfor er skissert de metodene som er benyttet for fastleggingen av satsene (avgiftsprosentene):

1. Verdisats-metoden

Avgiftssatsen er en gitt avgiftsprosent av beregningsgrunnlaget, som er ett av nasjonalregnskapets verdisett for de(n) aktuelle varestrøm(mer). (F.eks. omsetningsavgift på 12 prosent av varens kjøperverdi).

2. Volumsats-metoden

Avgiftssatsen beregnes som forholdet mellom avgift pr. enhet kvantum i beregningsåret og pris pr. enhet kvantum i basisåret (1970)*. Basisårets pris er enten kjøperpris eller selgerpris, alt etter om avgiften er klassifisert som varehandelsbelastet avgift eller produsent/importør-belastet avgift.

3. RAG-fikserte proveny-metoden

Avgiftssatsen beregnes (implisitt) som forholdet mellom avgiftsprovenyet (bokført beløp) og verdien(e) av de(n) avgiftsbelagte nasjonalregnskapsstrøm(mer) multiplisert med RAG. Her vil en normalt bare kjenne provenyet for en gruppe av strømmer, slik at disse i sin tur vil ha samme proporsjonale avgiftssats (-prosent). Det relative avgiftsgrunnlag er her vanligvis satt lik 1.

4. Sats-fikserte proveny-metoden

Avgiftssatsen er en gitt avgiftsprosent (fra regelverket), mens det relative avgiftsgrunnlag - RAG - beregnes som forholdet mellom avgiftsprovenyet (bokført beløp) og verdien(e) av de(n) avgiftsbelagte nasjonalregnskapsstrøm(mer) multiplisert med avgiftssatsen.
Denne metoden må ses som en kombinasjon av metode 1 og 3 og benyttes i de tilfelle hvor verdiavgiftssatsen er klart definert, mens varespektret eller avgiftsgrunnlaget er lite presist definert i regelverkets bestemmelser.

Metode 1 og 2 gir beregnede avgiftsbeløp som i prinsippet avviker fra bokførte, innbetalte avgiftsbeløp. Disse beregnede beløpene omtales som påløpte avgiftsbeløp. Metode 3 og 4 oppfyller derimot identiteten påløpte avgiftsbeløp = bokførte avgiftsbeløp. (Jfr. forøvrig neste avsnitt).

Tabell 7 gir en skjematisk oppstilling over hvilke beregningsmetoder som er benyttet for de ulike avgiftene.

Tabell 7. Avgiftsberegningen. Gruppering av vareutgiftene etter metodevalg.

Beregningsmetode	Avgiftsløpenummer (jfr. beregningsstandarden, avsn. 4)			
1. Verdisatsmetoden	02 13 (58)	03 47	04 48	05 49
2. Volumsatsmetoden	06 12	08 19[a]	09	10
3. RAG-fikserte proveny-metoden	36 51[c]	18 40 52[c]	24[b] 42	32 43
4. Sats-fikserte proveny-metoden	21[c]	22	23	45[d]

a) Inntil Økonomisk Utsyn 1973 som metode 3.
b) Inntil Økonomisk Utsyn 1973, som metode 2.
c) Bør senere behandles som metode 2.
d) Inntil Økonomisk Utsyn 1973 som metode 1.

*Dette kan illustreres slik:

La A^* være beregnet påløpt avgift, X verdistrøm i faste priser, Q varekvantum, $\bar{a}$ avgift pr. mengdeenhet, a avgiftsprosent (som skal beregnes for avgiftskortet). Fotskrift 0 refererer seg til basisåret, fotskrift 1 til beregningsåret.

$$a_1 = \frac{A_1^*}{X_1} = \frac{\bar{a}_1 \cdot Q_1}{p_0 \cdot Q_1} = \frac{\bar{a}_1}{p_0}$$

I 1969 svarte beregningsmetode 1 for 71,4 prosent av totalt avgiftsbeløp for vareavgiftene i nasjonalregnskapet, metode 2 for 17,6 prosent, metode 3 for 8,3 prosent og metode 4 for 2,7 prosent. Dette betyr at 89,0 prosent av vareavgiftene ble endogent bestemt og de resterende 11,0 prosent eksogent bestemt.

For subsidiene er metodevalget svært så enkelt i og med at de aller fleste varesubsidier er provenybestemt ved metode 3. Årsaken til dette er manglende kjennskap til subsidiesatser (et "regelverk" for subsidie- og tilskottssiden er mindre kjent og byr på relativt større vansker å behandle rent praktisk). Forbedringer er mulig på dette punkt.

10. Påløpte og bokførte vareavgifter

Mens en i gammelt regnskap posterte alle tall for indirekte skatter og subsidier i form av innbetalte, bokførte verdier i tråd med oppstillingen av de offentlige regnskapene, er det slått fast som prinsipp at påløpte verdier skal benyttes i det nye regnskapet. Det betyr m.a.o. at skatter, avgifter, subsidier og stønader i prinsippet er registrert med de i året påløpte beløp, hvilket igjen betyr at tallene for offentlige inntekter og utgifter i nasjonalregnskapet avviker fra tallene i de offentlige regnskaper.

Bakgrunnen for dette skifte i beregningsinnhold er ikke så vankselig å forstå i og med inkorporeringen av inntekts- og utgiftsbetonte størrelser (som skatter og subsidier) i realregnskapet, som i sitt innhold legger årets påløpte transaksjoner til grunn.

Avvikene mellom påløpte og bokførte verdier som en registrerer i nasjonalregnskapet for de endogent bestemte vareavgiftene, kan skyldes flere forhold. Det antatt viktigste av disse er det "lag"en innbetalingsfrist av en viss periode innebærer. Med påløpt istedenfor bokført beløp får en eliminert dette "innbetalingslaget". Under forutsetning av 2 måneders innbetalingsfrist (som vel kanskje er et brukbart gjennomsnitt), 10 prosent verdiøkning i aktivitetsnivået fra et år til et annet, jevn fordeling over årets måneder, både m.h.t. aktivitetsnivå og stigningstakt, betyr dette et påløpt beløp som ligger ca. 2 prosent over det bokførte (under konstante satser). Selv om ikke forutsetningene ovenfor vil kunne oppfylles i virkeligheten, har en for de fleste endogene vareavgiftene registrert såpass små tallmessige avvik at det kan støtte godt opp om faseforskyvningen som viktigste forklaringsfaktor. (I 45 av 56 tilfelle er beregnet differense mellom påløpt og bokført avgift under 8 prosent, for årene 1968-1973.)

Andre forhold til forklaring av avvik og som i de fleste tilfelle forhåpentligvis spiller mindre rolle, er nasjonalregnskapets nivåtall og den grad de ikke gjenspeiler faktiske forhold i økonomien, dessuten bør nevnes mulige endringer i avgiftsinngangen, relativt sett, dvs. at tyngdepunktet for innbetalingene forskyver seg tidsmessig.

En kan vel ha grunnlag for å hevde at de beregnede påløpte avgiftstallene i betydelig grad har støttet opp omkring rimeligheten av de nye nivåene generalrevisjonen av nasjonalregnskapet har ført til.

Tabell 8 er tatt med for å illustrere forholdet mellom påløpte og bokførte verdier for de endogene vareavgiftene i et bestemt år, 1971.

Tabell 8. Påløpte og bokførte verdier på endogent bestemte vareavgifter i 1971

Avgiftsbetegnelse	Påløpt verdi Mill.kr.	Bokført verdi Mill.kr.	Differensen i prosent av bokført verdi
Merverdiavgift, investeringsavgift m.v.	10 400,5	10 251,8	1,0
Omsetningsavgift, brennevin, vin m.v. (verdiavgift)	717,2	672,5	6,6
Omsetningsavgift, brennevin, vin m.v. mengdeavgift	96,0	100,5	-4,5
Avgift på kullsyreholdige alkoholfrie drikkevarer	74,9	74,6	0,4
Avgift på øl	305,4	294,6	3,7
Stempelavgift på tobakksvarer	618,2	616,9	0,2
Avgift på motorvogner	777,7	738,5	5,3
Avgift på bensin	979,4	1 002,4	-2,3

11. Detaljert beskrivelse av avgiftsgrunnlaget for vareavgiftene og varesubsidiene

A. Vareavgifter

I oversikten nedenfor er avgiftsnummer "47-48 Merverdiavgift" og "49 Investeringsavgift" ikke tatt med, jfr. avsnitt 16 og 17. "58 Spesielle eksportavgifter" er heller ikke med, idet disse er ført som "beredskapskode" - intet beløp i den aktuelle periode.

02-03-04 Alminnelig omsetningsavgift

Dette er den avgiften som kanskje har ført med seg flest problemer. Problemene gjelder dels hvilke varer som er å betrakte som avgiftspliktige, og dels hvilke varestrømmer som kan sies å være avgiftspliktige. Avgiftsbestemmelsene gir på disse punkter både utilstrekkelige detaljopplysninger og upresise opplysninger som kan gjøres til gjenstand for ulike tolkninger. I og med at omsetningsavgiften er en sisteleddsavgift, faller det ganske naturlig å behandle og omtale omsetningsavgiften i tur og orden med hensyn på de ulike anvendelser, konsum, investering, eksport og vareinnsats. Det sier seg selv at importleveransene behandles etter samme regler som tilsvarende norskproduserte leveranser.

(i) Konsum

Det aller vesentligste av varer som går til konsum, er antatt avgiftsbelagt med varehandel som betalende sektor, dvs. avgiften faller i bruttoavansen. Det kan riktignok forekomme unntak med vareomsetning utenom varehandelsleddene (direkte salg fra produsent til konsum), og i de tilfelle faller således avgiften på varens produksjonssektor. Direkte salg er dog hovedsaklig antatt begrenset til anvendelsene vareinnsats og investering.

Avgiftssatsen er 12 prosent av varens kjøperverdi (hos konsument), avgiften selv inkludert. Det relative avgiftsgrunnlaget er normalt lik 1, men med unntak for noen få varer som er dels avgiftsfrie, dels avgiftspliktige (forbruk av egne varer i jordbruket, bøker fritatt en del av året (1967), en del ukeblad og tidsskrifter, kull og koks for Nord-Norge). Når det gjelder "hjemmeforbruket" i jordbruket har en årsoppgaver for de aktuelle varene fra Budsjettnemnda for jordbruket. I forbindelse med revisjonen har en imidlertid innført egne varenummer for jordbruksvarer som konsumeres hos produsent, det gjelder såvel kumjølk, egg, poteter, kjøtt og flesk. Dermed faller delingen av avgiftsgrunnlaget bort for disse vareslagene. Redusert RAG for kull og koks er foretatt ut fra varehandelsstatistikkens omsetningsoppgaver (for kull, koks og ved, kode 6571-72) fordelt på handelsområder. For ukeblad m.v. har en anslått det relative avgiftsgrunnlaget til 75 prosent.

Avgiftsvedtaket unntar en del varer fra omsetningsavgiften, ved, torv, elektrisk kraft, husleie, ulike former for tjenesteyting, skoreparasjoner og en del andre småting. Uregistrert fiske og fangst til eget bruk er også holdt utenfor.

Nedenfor er satt opp en liste over de konsumgrupper som generelt er antatt fritatt for alminnelig omsetningsavgift:

33 234	Reparasjoner av skotøy
33 311	Bolig
33 321	Elektrisitet
33 323	Ved og torv
33 453	Vask, rensing, farging m.v.
33 454	Reparasjon av møbler og utstyrsvarer
33 461	Forsikring av innbo og løsøre
33 471	Leid hjelp til hjemmet
33 513	Tannlegehjelp
33 514	Legehjelp
33 515	Sykehusopphold
33 516	Massasje, fysikalsk behandling
33 623	Forsikring og andre utgifter
33 631	Jernbane
33 632	Sporvei og forstadsbaner

33 633	Skip
33 634	Fly
33 635	Buss
33 636	Drosjebil
33 637	Flytteutgifter og frakt
33 641	Porto
33 642	Telefon, telegrammer
33 721	Kinematografbesøk
33 722	Teaterbesøk
33 723	Andre forestillinger
33 724	TV- og radiolisens
33 725	Lotteri, tipping m.v.
33 726	Annet (fotografering)
33 731	Bøker
33 732	Aviser
33 741	Skolegang
33 831	Restauranter etc.
33 832	Hoteller, pensjonater etc.
33 841	Tjenester fra finansintitusjoner
33 851	Tjenester gjennom interesseorganisasjoner
33 852	Tjenester gjennom religiøse og kulturelle organisasjoner
33 853	Andre tjenester

Listen omfatter 37 av 133 konsumgrupper i nasjonalregnskapet og utgjorde i 1969 36,0 prosent av det totale private konsum. Tar en hensyn til de forannevnte varene som er helt eller delvis fritatt, er tilsammen 63,2 prosent av det private konsum i 1969 forutsatt avgiftspliktig for alminnelig omsetningsavgift.

(ii) Eksport

Alle eksportleveranser anses fritatt for alminnelig omsetningsavgift.

(iii) Investering

Investeringene er i alminnelighet belagt med alminnelig omsetningsavgift, men unntak finnes.

I følge avgiftsvedtak og spesielle rundskriv er leveranser til følgende investeringsformål eller sektorer avgiftsfrie: Fiske og fangst, sjøfart og lufttransport. Når det gjelder investeringene etter art, er driftsbygninger i jordbruket, samt husvær til skogsarbeidere og staller i skogbruket fritatt. Viktigere er at sosiale bygg som barnehjem, gamlehjem, skoler, kirker og helseanstalter (inntil 1968) var fritatt for avgift. Det samme var tilfelle med boligbygg. Det sier seg selv fra ovenstående at transportmidlene skip, båter og fly er avgiftsfrie.

Fra og med 1968 ble avgiftsreglene for boliger og sosiale bygg lagt om, slik at det ble innført avgiftsplikt mot en refusjonsordning. Datagrunnlaget i nasjonalregnskapet, sammen med innføring av spesielle hjelpekonti som først begynte å gjelde fra MOMS-året 1970, gjorde sitt til at en i første omgang like godt forutsatte samme regler i 1968 og 1969 som i 1967 og falt tilbake på en nettoføring, slik at tilsvarende refusjonsbeløp (som subsidier) ikke ble tatt med i regnskapet. Feilen som gjøres her, er trolig av mindre størrelsesorden i 1969, men i 1968 er forholdet mer uklart med de overgangsbestemmelser som ble innført og den lange byggetiden som gjør seg gjeldende på dette feltet. Nettoføringen som prinsipp er i alle fall forkastelig og oppretting på dette punkt bør foretas. For 1968 er det bokførte refusjonsbeløpet svært beskjedent i størrelse, og det kan vel tyde på at nettoføringsmetoden gir skjeve (for små) tall for påløpt OMS i dette året, refusjonskorreksjonen tatt i betraktning.

Å avklare hvor siste ledd i omsetningen ligger i de enkelte markeder har bydd på problemer. Foran ble nevnt at direkte salg fra produsent eksisterer i betydelig grad, og at en i denne sammenheng pr. konvensjon har valgt å si at dette gjelder investeringer og vareinnsats (ikke konsum). Fra industristatistikkens avgiftsdata kan framskaffes et beløp (vel 500 mill.kr. i 1969) som gjelder alminnelig

omsetningsavgift belastet salg fra industribedrifter, men eksklusive salg av handelsvarer, som kan gis separat. En har da etter skjønn spredd dette OMS-beløpet på investerings- og vareinnsatsleveranser, og dermed konstruert 11-konti for industrilveranser. Blant OMS-belagte varestrømmer har en plukket ut et visst antall varer med 11-konti (gitt OMS-beløpets verdisum) og latt de øvrige varer kun ha ordinær OMS over 15-konti. For investeringer i transportmidler har en knappe 10 prosent av OMS-beløpet over 11-konti, mens en betydelig høyere andel av direkte salg fra produsent forutsettes for maskiner, redskap og inventar. Følgende investeringsvarer er forutsatt holdt utenfor varehandelsleddet (bare OMS over 11-konti):

Bygninger:	Alle OMS-pliktige NR-varer	
Anlegg:	Alle OMS-pliktige NR-varer	
Transportmidler:	- 0054	Reparasjonsarbeider, biler, traktorer, sykler o.a.
	- 5915	Tauverk m.v.
	- 8461	Vinsjer, løftekraner, heiser m.v.
	- 8601	Lokomotiver m.v.
	- 8603	Passasjervogner, bagasjevogner m.v.
	- 8604	Motorvogner, ikke elektriske
	- 8607	Verkstedvogner o.a.
	- 8608	Godsvogner o.a.
Maskiner, redskap og inventar:	- 4016	Plater, duk, bånd m.v. av vulk. gummi
	- 4046	Matter av vulk. bløtgummi
	- 4480	Lamper o.l. av tre
	- 5802	Andre golvtepper og -matter
	- 5934	Bordduk
	- 5945	Slanger av tekstilmateriale
	- 6201	Pledd m.v. av ull
	- 6202	Pledd m.v. av bomull
	- 6810	Møllestein, slipestein
	- 6811	Bryne- og polerstein for hånd
	- 7010	Speil av glass
	- 7023	Belysningsartikler
	- 7027	Glassvarer til laboratoriebruk
	- 7355	Tanker, kar o.l. av jern og stål
	- 7359	Jerry-kanner og andre beholdere
	- 7360	Trykkbeholdere for komprimerte gasser
	- 7361	Kabler, tau o.l. varer av jern eller stål
	- 7364	Transportbånd m.v.
	- 7366	Transmisjonskjeder, transportkjeder
	- 7381	Husholdningsartikler av rustfritt stål
	- 7391	Ubearbeidet støpejernsgods, salg
	- 7433	Endeløs duk til papirmaskiner o.l.
	- 7623	Beholdere av aluminium
	- 7625	Melketransportspann av aluminium
	- 7650	Andre varer av aluminium
	- 8201	Spader, skyfler, hakker
	- 8202	Høygafler, river, ljåer m.v.
	- 8215	Tenger m.v.
	- 8220	Bergbor
	- 8227	Kniver for andre mekaniske redskap
	- 8306	Arkiv- og kartotekskap
	- 8401	Kjeler for vanndamp
	- 8402	Generatorer
	- 8403	Dampmaskiner, dampturbiner

Maskiner, redkap og inventar (forts.):

- 8414 Andre kraftmaskiner og motorer
- 8415 Vegvalser
- 8416 Pumper, for væsker
- 8417 Pumper, for luft
- 8518 Kompressorer
- 8419 Deler til kjøleskap og -maskiner
- 8424 Ind.- og lab.ovner, ikke elektriske
- 8427 Andre kjølemaskiner
- 8430 Valsemaskiner
- 8436 Meierimaskiner
- 8437 Maskiner for framstilling av papirmasse
- 8442 Tørkesentrifuger til andre formål
- 8443 Separatorer med deler for melk
- 8444 Andre separatorer, sentrifuger
- 8446 Elektriske oppvaskmaskiner til husholdninger
- 8447 Fylle- og pakkemaskiner m.v.
- 8451 Butikk- og andre vekter
- 8455 Brannslokningsapparater
- 8456 Mekaniske apparater til spredning, forstøving o.l.
- 8459 Symaskiner og deler
- 8460 Taljer, donkrafter m.v.
- 8464 Deler til maskiner og apparater for løfting
- 8471 Maskiner for næringsmiddelindustri
- 8476 Vakseri-, stryke-, pressemaskiner og klesruller til husholdningsbruk
- 8487 Salgsautomater
- 8503 Generatoraggregat
- 8504 Transformatorer
- 8513 Håndverktøy med elektromotor
- 8515 Støvsugere
- 8516 Andre husholdningsapparater med elektrisk motor
- 8518 Barber- og hårklippemaskiner
- 8522 Elektrisk lys- og signalutstyr
- 8530 Andre jord- og romoppvarmingsapprater (inkl. motorvarmere, importerte)
- 8531 Hårpleieapparater
- 8532 Strykejern
- 8533 Varme- og kokeapparater, husholdninger
- 8536 Telefonapparater
- 8537 Sentraler og -bord m.v.
- 8538 Fjernskriveapparater
- 8539 Bærefrekvensutstyr
- 8540 Hodetelefoner o.l.
- 8542 Mikrofoner, høyttalere o.l.
- 8543 Ultrakortbølgesendere og -mottakere
- 8544 Kringkastingssendere o.l.
- 8566 Lysstofflamper
- 8569 Andre elektriske maskiner og apparater
- 8608 Godsvogner o.a.
- 8609 Transportbeholdere (containers)
- 8615 Stasjonsmateriell for jernbaner og sporveier
- 8720 Varetraller m.v.
- 8735 Kjøretøyer som trekkes eller skyves

Maskiner, redskap og inventar (forts.):	- 8736	Andre kjøretøyer, unntatt tilhengervogner
	- 8739	Andre tilhengervogner
	- 8801	Ballonger
	- 8935	Fyrskip, brannbåter m.v.
	- 8940	Andre flytende materialer (koffer dammer, redningsflåter, bøyer o.l.)
	- 9012	Fotografisk og kinematografisk utstyr
	- 9016	Lyskastere
	- 9017	Andre optiske instrumenter og apparater
	- 9031	Elektrisitetsmålere o.l.
	- 9043	Tidsstrømbrytere, stemplingsur o.l.
	- 9055	Musikkinstrumenter
	- 9401	Stoler, benker o.l. med stopp eller trekk
	- 9407	Andre stoler, sofaer o.l. av metall
	- 9408	Kontorstoler av metall
	- 9409	Stoler m.v. av stål med fornikling
	- 9410	Kurvmakerarbeid med stopp eller trekk
	- 9656	Modellfigurer

(iv) Vareinnsats

Nasjonalregnskapets anvendelseskategori vareinnsats er sammensatt med bl.a. følgende innhold:

a. Råvarer
b. Ikke-varige driftsmidler
c. Hjelpestoffer
d. Varige driftsmidler

Etter ny SNA er dessuten reparasjoner og vedlikehold å regne som vareinnsats.

Generelt er avgiftsbetemmelsene slik at pkt. a og b er fritatt for OMS, mens pkt. c hjelpestoffer og pkt. d varige driftsmidler er avgiftspliktige. Ikke noe sted i statsforvaltningen er det foretatt noen distinksjon mellom ikke-varige driftsmidler og hjelpestoffer, slik at avgjørelsen om hva som er avgiftspliktig, må baseres på skjønn.

I rundskriv vedrørende omsetningsavgiften er gitt en orientering om avgiftsunntaket. Av denne går det fram at "hjelpestoffer" til bruk i næringsmessig drevet fiske, skogbruk og jordbruk med binæringer, gartneri og husdyrhold i stor grad blir holdt avgiftsfrie, mens "hjelpestoffer" til bruk i andre næringer er avgiftsfrie dersom driftsmidlene er av ikke-varig art og avgiftspliktige dersom en har med varige driftsmidler å gjøre. Rundskrivet inneholder en liste som viser hva Finansdepartementet anser som henholdsvis ikke-varige og varige driftsmidler, og den listen er det tatt hensyn til så langt som mulig. Videre er de varer som er listet opp som varige driftsmidler, ansett som avgiftspliktige.

Varespesifikasjonene fra rundskrivet er langt fra tilstrekkelige, og skjønn må til for å plassere NR-varene i de to aktuelle "båser" - OMS-frie varer eller OMS-pliktige varer. Problemet er svært omfattende hvis en skulle vurdere hver enkelt vare i denne sammenheng. En har gjort den forenkling å se problemkomplekset fra leverandørsiden, med forutsetning om at alle leveranser til vareinnsats (visse unntak nedenfor) fra bestemte sektorer - hovedvarer i det nye kryssløpet - er avgiftsfrie ut fra det resonnement at disse bestemte vareinnsatsleverandørene ikke kan brukes som varige driftsmidler eller hjelpestoffer. Enkelte unntak er imidlertid innført.

Tabellen nedenfor gjelder de NR-hovedvarer som er forutsatt avgiftspliktige m.h.t. OMS og i neste omgang investeringsavgift m.v. I del B er listet opp hovedvarer og NR-varer med unntaksvis avgiftsplikt som forutsatt i NR-beregningene. Opprinnelig var "OMS-listen" lengre m.h.t. NR-varer som unntaksvarer (enten i den ene eller den andre forstand). Dessuten må unntaksliste B for OMS'ens vedkommende utvides med en rekke vareinnsatsleveranser som har "konsumpreg" over seg- vareinnsats til tjenesteytende sektorer og offenlige forvaltningssektorer.

Som bibetingelse er lagt inn at vareinnsats til sektorene

23 700 Bygge- og anleggsvirksomhet

23 830 Utenriks sjøfart

i sin helhet er fritatt for OMS. Halvparten av vareinnsats til luftfartssektoren (23 845) er forutsatt OMS-belagt.

Alt i alt innebærer ovennenvte forutsetninger at ca. fjerdeparten av samlet vareinnsats til norske produksjonssektorer er avgiftspliktige m.h.t. den alminnelige omsetningsavgiften. Som for brutto-investeringene er det gjort spesifikke forutsetninger om hvilke varestrømmer som gjelder direkte salg fra produsent og hvilke strømmer som forutsettes følge normal distribusjonsvei gjennom varehandelsleddet. Denne fordeling er basert på skjønn og er tilpasset foran nevnte totalskranke for industriens vedkommende. Listen over spesifiserte forutsetninger er ikke tatt inn på grunn av dens omfang.

Tabell 9. NR.varer forutsatt OMS-pliktige ved leveranser til vareinnsats

A. NR-hovedvarer med generell avgiftsplikt	NR-varer unntatt fra generell avgiftsplikt
032 Kontorrekvisita, utstyr m.v. med investeringsavgift	-
400 Emballasje og andre papir- og pappvarer	-
406 Klisjeer	-
445 Vaskemidler og toalettpreparater	-
455 Andre kjemisk-tekniske produkter	2852 Kromoksyd o.l.
	3255 Trykkfarger
461 Bensin	-
462 Smøreoljer o.l.	-
463 Fyringsoljer	-
468 Andre jordolje- og kullprodukter	-
470 Gummiprodukter	4008 Avfall av gummi
	4015 Tråd o.l. av vulk. gummi
	4037 Felgbånd til motorkjøretøyer
	4047 Hardgummi og varer derav
	6040 Elastikktrikot, metervarer
475 Plastvarer	9627 Rackets, materialer for bueskyting m.v.
480 Keramiske produkter	6916 Krybber m.v. for landbruket
	6929 Andre varer av keramisk materiale
485 Glass- og glassvarer	7003 Glass i kuler, stenger m.v.
	7033 Garn o.a. varer av glassfiber
505 Bearbeidd stein og andre jord- og steinvarer	2536 Steinmjøl
	6825 Varer av gips
	6840 Varer av asbest, sement
540 Husholdningsartikler av jern og metall	7641 Andre husholdningsartikler av aluminium
	8231 Tollekniver m.v.
545 Håndverktøy, låser og beslag	-
555 Metallkonstruksjoner	7379 Radiatorer m.v.
	8424 Industri- og laboratorieovner, ikke elektriske
565 Metallduk, -tråd, spiker og skruer	7321 Granulert jern og stål
570 Rørarmatur, belysningsutstyr og andre metallvarer	7377 Deler til ovner m.v. av jern, stål
	7386 Stålull
	8492 Kraner, ventiler o.l. til kjeler
580 Industri- og bergverksmaskiner	-

Tabell 9 (forts.). NR.varer forutsatt OMS-pliktige ved leveranser til vareinnsats

A. NR-hovedvarer med generell avgiftsplikt	NR-varer unntatt fra generell avgiftsplikt
585 Kontormaskiner	-
590 Husholdningsartikler	-
600 Andre maskiner m.v.	8427 Andre kjølemaskiner
605 Elmotorer og materiell for elproduksjon	7410 Valsetråd m.v. av ulegert kopper
	7413 Annen koppertråd
610 Signal-, radio- og annet telemateriell	-
615 Elektriske husholdningsapparater	-
620 Elektrisk kabel og ledning	7503 Avfall og skrap av uedle metaller, alle slag
625 Andre elektriske apparater og materiell	-
652 Andre motorkjøretøyer, sykler o.a. transportmidler	-
653 Deler til motorkjøretøyer	-
665 Instrumenter, fotoartikler og optiske artikler	9031 Elektrisitetsmålere o.l.
675 Musikkinstrumenter, sportsartikler	-
680 Andre industriprodukter	0523 Renset sengefjær og dun
B. NR-hovedvarer og NR.varer med spesiell avgiftsplikt	
175 Stein, grus og sand	2570 Andre mineralske stoffer
335 Klær av skinn m.v., hatter og luer	6841 Bearbeidet asbest og varer derav
355 Trelast	4402 Bakhon til andre formål
	4431 Celluloseflis
	4460 Kasser
360 Sponplater	4449 Andre finerte plater
370 Bygningsartikler og andre trevarer	4464 Tønner
	4485 Andre varer av tre
407 Protokoller, album, etiketter m.v.	4864 Etiketter
420 Kjemiske grunnstoffer	2893 Siliciumcarbid
	2894 Kalsiumkarbid
435 Maling og lakk	3220 Lakker og maling
490 Teglvarer	6902 Ildfast murstein
	6903 Andre ildfaste varer
500 Betong og betongvarer	6833 Rør o.l. av sement
576 Kraftmaskiner og motorer	8413 Vannturbiner m.v.

Bruk av tabell 9 som beregningsgrunnlag for OMS på disse varegruppene har gitt tilfredsstillende resultat. En del differensiering på mottakersektorer er riktignok foretatt (jfr. teksten ovenfor).

At 10.ktr. har brukt samme beregningsopplegg for investeringsavgiften har ikke ført like godt fram. Mye tyder på at listen i tabell 9 er for omfattende, eller at unntakslisten ikke er omfattende nok (beregninger utført av Finansdepartementet bl.a.). Å foreta en tilfredsstillende "varesanering" synes nokså arbeidskrevende og fordrer dessuten samarbeid med bl.a. Finansdepartementet og eventuelt Skattedirektøren (se forøvrig avsnitt 17).

Alminnelig omsetningsavgift innbrakte i 1969 5 560 mill.kr. Det beregnede påløpte beløpet var 5 385 mill.kr. Men tar en hensynt til nettoføringen av OMS for visse deler av bygge- og anleggsvirksomheten som forenkelthets skyld ble innført samme år, med en reduksjon på 255 mill.kr., er påløpt verdi meget nær bokført verdi, den overstiger bokført verdi med knappe 2 prosent.

Som sisteleddsavgift faller det aller meste av OMS'en på NR-sektor "23 720 Varehandel". En betydelig andel faller på "23 700 Bygge- og anleggsvirksomhet", mens resten fordeler seg på de ulike industrisektorer, som produserer de forutsatte OMS-pliktige NR-varer for direkte salg. I regelen blir OMS å betrakte som en verdiomsetningsavgift, men tilfellet med bygge- og anleggsvirksomhet og direkte salg fra produsent settes i klassen for verdiproduksjonsavgift. For 1969 utgjorde denne andel 27 prosent.

05 Omsetningsavgift på brennevin, vin m.v. (Verdiavgift)

Denne omsetningsavgiften beregnes av A/S Vinmonopolets salg, i prosent av utsalgsprisen, eksklusive OMS/MOMS. Den klassifiseres som en verdiomsetningsavgift. Prosentsatsen varierer med varegruppene, fra høyeste sats for sprit og isopropanol (87 prosent), én sats for alt brennevin (72 prosent) til to satser for vin (sterke viner med 52 prosent og svake viner med 29 prosent).

Sprit, isopropanol, brennevin eller vin som leveres til medisinsk, teknisk eller vitenskapelig bruk og er gjort uskikket til drikk, er helt eller delvis avgiftsfri. Sprit til medisinsk bruk, levert apotek, har en redusert avgift på 25 prosent.

Den alt overveiende del av avgiftsgrunnlaget gjelder leveranser til privat konsum.

Varespesifikasjonene i nasjonalregnskapet dekker differensieringen ovenfor bra for sprit (NR-vare - 2220) og brennevin (NR-vare -2230), men går på tvers når det gjelder vin (NR-varene - 2215 Vin av friske druer og - 2216 Vin ellers). Både for norskproduserte og importerte varer er det gjort forutsetninger om fordeling på svake og sterke viner innen hver av de to NR-varene. Som årlige fordelingsnøkler for NR-vare - 2215 er brukt verditallene fra handelsstatistikkens importtall, BTN-nr. 2204.000 - 2205.290 for svake viner (under 14 volumprosent) og BTN.nr. 2205.300 - 2206.900 for sterke viner (over 14 volumprosent). Den andre varen (Vin ellers) er relativt beskjeden til sammenlikning, og i og med at denne utelukkende dreier seg om norske varer, er som tilnærmelse volumtall fra tabell 12 "Norsk Fruktvin" i årsmeldingen fra Vinmonopolet brukt som fordelingsnøkkel (som gir hovedtyngden på svake viner). Isopropanol inngår med relativt liten andel i NR-varen "Andre fler- og en-verdige alkoholer" - BTN.nr. 2904.220 blant BTN-gruppen 2904 eksklusive 2904.100.

Som følge av at OMS holdes utenfor beregningsgrunnlaget, må nasjonalregnskapets avgiftsgrunnlag reduseres med 12 prosent for å kunne bruke de angitte prosentsatsene direkte (kommer til uttrykk i RAG). F.o.m. 1970 er beregningsgrunnlaget eksklusive MOMS.

Betalende sektor er "23 720 Varehandel".

Avgiften svarte i 1971 for 717 mill.kr. i påløpt verdi og regnes blant de absolutt viktigste særavgiftene.

06 Omsetningsavgift på brennevin, vin m.v. (Mengdeavgift)

Størrelsesforholdet mellom verdi- og mengdeavgiften dreier seg om 8 : 1, eller vel så det. I mengdeavgiften er innarbeidd, foruten den ordinære gradering på hovedtyper av drikkevarene, stigende avgiftssatser med stigende alkoholstyrke for brennevinets vedkommende (jfr. tabell 5 foran). Satsene er blitt forhøyd i 1969, 1971 og 1974.

For avgiftsklassene for brennevin har en gått ut fra at Brüsselnomenklaturen gir et tilnærmet riktig bilde av fordelingen på klasser. Forutsetningene er:

Kl. I	(over 48,9 volumprosent)	BTN 2209.100	Etylalkohol
Kl. II	(44-48,9 volumprosent)	" 2209.500	Genever og gin
Kl. III	(39-43,9 ")	" 2209.400	Whisky
		" 2209.600	Akevitt, vodka o.l.
Kl. IV	(34-38,9 ")	" 2209.300	Armagnac, Brandy, Cognac og Eau de vie
Kl. V	(under 34 ")	" 2209.200	Likør, bitter, punsj o.l.

I tillegg kommer "andre alkoholholdige drikkevarer" som implisitt er fordelt på avgiftsklasser etter samme fordelingsnøkkel.

Ved hjelp av industristatistikken (norsk produksjon) og handelsstatistikken (import) finner en for beregningsåret en relativ mengdefordeling på avgiftsklassene I-V (betraktes som RAG) som sammen med de respektive klassers avgiftssatser gir basis for beregning av én veidd avgiftssats for NR-varen brennevin.

De avgiftssatser det henvises til, er beregnet ved volumsats-metoden, bestemt som forholdet mellom avgiftssats pr. volumenhet (her liter) og prisen pr. volumenhet i basisåret 1970. De prisene som er valgt, er konsumpriser. Utgangspunktet er gjennomsnittsprisene for 1968 i konsumprisindeks-materialet som er indeksutviklet til 1970-priser. Følgende representantvarer og vekter er benyttet:

Svake viner:	Varenr. 725 (vekt 0,3), 726 (0,1), 727 (0,1), 728 (0,1), 729 (0,1) og 730 (0,1),
Sterke viner:	Varenr. 731 (0,1), 732 (0,2), 733 (0,1), 734 (0,1), 735 (0,1) og 736 (0,3).
Sprit og brennevin (over 48,9 prosent):	Varenr. 718 (0,1), 719 (0,2) og 720 (0,7)
Brennevin (44-48 prosent):	Varenr. 717
Brennevin (39-43,9 prosent):	Varenr. 709 (0,3), 710 (0,1), 715 (0,3) og 716 (0,3)
Brennevin (34-38,9 prosent):	Varenr. 711 (2,3), 712 (1,4), 713 (0,3) og 714 (0,3)
Brennevin (under 34 prosent).	Varenr. 721 (0,1), 722 (0,3), 723 (0,1) og 724 (0,1)

Vektene i parentesene er identiske med konsumprisindeksens vekter bygd på forbruksundersøkelsen (1967).

Styrkefordeling på sterke/svake viner finnes i dette tilfellet med utgangspunkt i mengdetallene i handelsstatistikken og med samme forutsetninger som ble pålagt verdiavgiften forøvrig.

Påløpt beløp i 1971 var 96 mill.kr. Den klassifiseres som en volumomsetningsavgift. Betalende sektor er "23 720 Varehandel".

08 Avgift på kullsyreholdige alkoholfrie drikkevarer

Denne avgiften omfatter mineralvannprodukter, samt kullsyreholdig alkoholfritt øl (vørterøl m.v.). Avgiften har vært holdt uforandret på kr. 0,40 pr. liter og svares av produsentene (NR-sektorene "23 280 Brygging av øl" og "23 285 Produksjon av mineralvann") og eventuelle importører. Importen er svært beskjeden for denne varegruppen. Da avgiftsplikten ikke omfatter mineralvann til eget bruk, er det lagt en særskilt avgift på kullsyre som kjøpes til dette formål, kr. 14 pr. kg. Denne kullsyreavgiften innbrakte i 1969 bare 25 000 kr. og er derfor sett helt bort ifra i det følgende.

Nasjonalregnskapet inneholder ett varenr. (-2201) som beregningsgrunnlag for denne avgiften. Leveranser til privat konsum dominerer bildet, mens eksportleveranser er holdt utenfor grunnlaget.

Som volumproduksjonsavgift er volumsats-metoden benyttet for avgiftssatsberegningen. I og med at nasjonalregnskapets fastpris-tall i selgerpris er beregningsgrunnlag, trenger en kjennskap til basisårets bruttoavanse for konsumet for å regne seg over fra gitt konsumpris til selgerpris. Som konsumpris er benyttet representantvarene 128 (1,0), 129 (2,1), 263 (0,7) og 264 (2,1) med konsumprisindeksens vekter angitt i parentesene.

Påløpt avgift ble beregnet til 75 mill.kr. i 1971.

09 Avgift på øl

Denne avgiften er også en volumproduksjonsavgift lagt på produsent (bryggeriene) og importører. Avgiftssatsen varierer med alkoholstyrken i ølet, med stigende satser fra klasse 1 (lagerøl m.v.) over klasse 2 (pils m.v.) til klasse 3 (eksport m.v.). Fra 1972 er også avgiftsklassen 0 (brigg) kommet inn i bildet. Satsene er blitt endret i 1969, 1971 og 1974.

Mengdefordelingen på avgiftsklassene hentes fra handels- og industristatistikken (totalmengden for norskprodusert og importert øl i de respektive klasser). På tilsvarende måte som for brennevin har en i dette tilfellet kun én nasjonalregnskapsvare (øl). Opplegget er da å beregne avgiftssatsen ved hjelp av volumsats-metoden for hver enkelt avgiftsklasse. Som RAG for klassene blir anført mengdefordelingsandelene. De samme relative avgiftsgrunnlag benyttes så som vekter til sammenveiing av delklassenes satser til en gjennomsnittlig avgiftssats for øl. Til denne beregningen benyttes også bruttoavanser og konsumpriser for 1970 med bruk av representantvarene 127, 262 og 126 for klasse 1, 2 og 3.

Påløpt avgift i 1971 er beregnet til 305 mill.kr. og hører med blant de betydeligste vareavgiftene. Betalende sektor er "23 280 Brygging av øl" og i ubetydelig grad "23 756 Innkreving av særavgift, import".

10 Skjenkeavgift

Fra gammelt av hadde en innført en spesiell avgift på bevertningsstedenes skjenking av alkoholholdige drikkevarer. I begynnelsen av 1950-årene ble skjenkeavgiften avgrenset til å gjelde ølservering, eller mer presist, plikt til å betale skjenkeavgift har alle bevertningssteder som serverer øl med over 2,5 volumprosent alkohol. M.a.o. bare øl i skatteklasse 2 og 3 er omfattet av avgiften.

Ølserveringen utgjør én av de fire tjenester som beregnes i nasjonalregnskapet produsert i NR-sektor "23 760 Hotell- og restaurantdrift". En får m.a.o. skilt konsum av øl ved skjenkesteder og konsum av øl ved vanlig utsalg i to ulike NR-varenummer. Skjenkestedenes andel av totalkonsumet utgjør ifølge alkoholstatistikken ca. 25 prosent.

Da også denne avgiften er differensiert på klasser, er det nødvendig med en mengdefordeling som i dette tilfelle tas fra 10.ktrs. sektormappe for hotell- og restaurantdrift. Mengdemålet gjelder omsatte varelitere fra skjenkestedene. Avgiftsfrie klasser holdes utenfor fordelingen.

Volumsats-metoden anvendes for kl. 2 og kl. 3 hver for seg og veies sammen etterpå, som for øl-avgiften ovenfor. Bruttoavanse kommer ikke inn her, idet serveringsprisene som benyttes blir å oppfatte som selgerpris = kjøperpris. Alkoholstatistikkens tabell 10 og 16 ligger til grunn for prisberegningen, foruten konsumpris for øl fra avgiftsnr. 09.

Påløpt skjenkeavgift utgjorde 29 mill.kr. i 1971.

12 Stempelavgift på tobakksvarer

Denne særavgiften er blant de eldste en har (skriver seg fra 1915). De någjeldende bestemmelsene går ut på at alle tobakksfabrikata som enten er produsert her i landet eller importert, er avgiftspliktige og innfordringen foregår ved at produsenten/importøren kjøper stempelmerker (med oppgaver over pris, vekt og avgiftsbeløp) som påklistres pakningen. Unntatt er tobakksvarer for eksport, for kvalitetsprøver i fabrikk o.l. Fra og med 1967 er dette en volumproduksjonsavgift, tidligere var den delvis verdiavgift (sigarer og sigaretter). Satsene er endret i 1971 og 1974.

Nasjonalregnskapet inneholder fem varenummer som beregningsgrunnlag for denne avgiften, sigaretter (-2403), sigarer og sigarillos (-2404), røyketobakk (-2407), snus og skrå (-2408) og sigarettpapir (-4840). For sigarettenes vedkommende eksisterer tre ulike avgiftssatser, varierende med sigarettens størrelse (lengde, omkrets), klasse I-III. Klasse II med avgift kr. 14,20 pr. 100 stk. i 1967, tar det alt overveiende av omsatte sigaretter her i landet, således ved gjennomsnittlig avgift pr. 100 stk. i 1967, lik kr. 14,17. En velger som forenklet løsning, gjennomsnittsavgift = avgift i kl. II. For snus og skrå-tobakk har en bare ett varenummer i nasjonalregnskapet. Med to ulike satser har en måttet veie disse sammen ved hjelp av mengdeandeler fra industri- og handelsstatistikk.

I likhet med andre volumproduksjonsavgifter har en benyttet volumsats-metoden med bruk av konsumpriser og konsumavanser. Som konsumpris er benyttet representantvarene 739 - 737/738 - 740/741 - 742/743 - 745 for hver av de fem varegruppene, med konsumprisindeksens vekter i tilfelle med to representantvarer.

Benyttet en opplegget ovenfor uten noen form for korreksjoner som grunnlag for beregnet påløpt tobakkstempelavgift, ville denne avveket betydelig fra de bokførte verdier. En har lagt inn en korreksjonspost i det relative avgiftsgrunnlaget for sigarettenes vedkommende. RAG gir her uttrykk for avgiftspliktige stemplete sigaretter som prosent av sum sigaretter for innenlandsk forbruk, inklusive sigaretter til skip o.l. Ved å ta utgangspunkt i samlet tilgang i tonn, fratrukket sigaretter som eksporteres, og sammenholde dette med antall sigaretter stemplet i Norge omregnet til antall tonn ved hjelp av industristatistikkens gjennomsnittsvekt for norskproduserte sigaretter, gir dette en avgiftspliktig andel på ca. 80 prosent. Selv om denne beregningen "halter" noe og ikke tar hensyn til endringer i lageropplegg bl.a., blir resultatet ganske fornuftig for avgiften sett i sin helhet. At avgiftsfrie sigaretter har et såvidt stort omfang er ikke nærmere undersøkt.

Påløpt avgift ble etter dette beregnet til 618 mill.kr. i 1971. Avviket mellom påløpt og bokført er blitt særlig lite i dette året. I 1969 var tallene 539 mill.kr. for påløpt avgift og 484 mill.kr. for bokført avgift. Uforholdsmessige store svingninger i bokførte beløp kan skyldes ujevne oppkjøp av stempelmerker over tiden. Betalende sektor er "23 290 Produksjon av tobakksvarer" og "23 756 Innkreving av særavgift på import".

13 Avgift på motorvogner

Denne verdiproduksjonsavgiften stammer fra 1955 og har etter hvert vokst seg til en av våre betydeligste særavgifter. Avgiften betales ved import eller innenlandsk produksjon (bare motorsykler o.l.) av alle slags motorkjøretøyer unntatt traktorer og visse spesialbiler (brannbiler, ambulanser). Fra 1968 er også mopeder fritatt.

Beregningsgrunnlaget for avgiften er cif-verdi tillagt toll og en spesiell (og ubetydelig) trafikkavgift. Verdien av dekk og slanger skal holdes utenfor avgiftsgrunnlaget. Siden 1969 har avgiftssatsene vært uendret, foranledningen for oppjusteringen den gang var nedsettelse av tollsatser som beløpsmessig betydde omtrent like mye. Det er personbiler som avgiftsbelegges sterkest, 67 prosent av de første 5 000 kr. av den utvidete "tollverdien" og 100 prosent av det overskytende verdibeløpet. Avgiftssatsene er ellers 25 prosent for busser, trekkvogner og motorsykler og 35 prosent for lastebiler, varebiler og andre motorkjøretøyer, blant dem drosjer.

De varenummer i nasjonalregnskapet som berøres av avgiften er

- 8700 Trekkvogn til "semitrailers"
- 8702 Personbiler, nye
- 8703 Personbiler, brukte
- 8704 Busser
- 8705 Lastebiler, varebiler
- 8706 Understell med motor og førerhus (ikke personbiler)
- 8709 Servicebiler, brannbiler m.v.
- 8711 Understell med motor for andre biler
- 8722 Motorsykler, nye og brukte

Flere av disse varenummerne er uten videre anvendbare som grunnlag for verdiavgiftsberegninger. Men generelt for disse får en den vanskelighet at det spesifiserte beregningsgrunnlaget er en selgerpris som er regnet eksklusive selve avgiften (dog med trafikkavgiften som tillegg). For de øvrige importavgiftene, som har parallell norsk produksjon, har en tolket satsene i forhold til selgerpriser, inklusive særavgift. Motorkjøretøyene vil etter dette få RAG mindre enn 1 p.g.a. at beregningsgrunnlaget må korrigeres med:

- selve særavgiften, regnet påløpt (A_i)
- verdien av dekk og slanger (D_i)
+ Trafikkavgiften (T_i)

Med nasjonalregnskapets selgerpris X_i (på forbrukssiden) for vare nr. i skulle en ha sammenhengen

$$A_i = t_i\,(X_i - A_i - D_i + T_i)$$

dvs.

$$A_i = t_i \cdot X_i \frac{X_i - D_i + T_i}{(1 + t_i)\,X_i}$$

der t_i uttrykker avgiftssats og brøken RAG. Størrelsen D_i og T_i får en bestemt fra TØI-beregninger pr. motorkjøretøy i grupper svarende noenlunde til varenummerne i nasjonalregnskapet. I samme TØI-notat (Chr. Joys, 22. november 1972) er det også angitt oppblåsningsfaktorer, dvs. antall kjøretøyer.

Spesielle vanskeligheter er knyttet til enkelte av varenummerne. Det gjelder først og fremst personbilene. For det første opererer regelverket med en nedre og en øvre sats. Den valgte løsning her er en sammenveidd sats, bestemt som

$$t_i = t_{i1}\,Y_1/Y_1 + Y_2 + t_{i2}\,Y_2/Y_1 + Y_2$$

der Y_1 er nedre og Y_2 er øvre beregningsgrunnlag. For det andre består nye personbiler (-8702) av både privatbiler og drosjer, med ulike satser. En antar at bare nye personbiler (ikke NR-vare - 8703) innregistreres som drosjer, bl.a. ut fra det faktum at drosjeeiere bare får refundert avgift på nye biler. Fra "Bil og vei" beregnes andeler av nyregistrerte personbiler for drosjer og for privatbiler, som da trekkes inn som vekter for en gjennomsnittssats for varegruppen -8702.

Av spesialbiler (-8709) er iallfall brannbiler og sykebiler fritatt. For å finne ut hvor mange nyregistrerte biler av dette slaget og dermed i neste omgang et mål for den relative andel av avgiftspliktige spesialbiler, tok en differensen mellom bestanden av disse kjøretøyene pr. 31. 12. i to etterfølgende år, med ca. en avgiftsfri halvpart og en avgiftspliktig halvpart som resultat.

NR-varenummer -8722 inneholder både mopeder og motorsykler. Satsene er imidlertid forskjellige, mopeder er tilmed fritatt f.o.m. 1968. "Bil og vei" gir opplysninger om antall førstegangsregistrerte motorsykler og mopeder og denne mengdefordelingen benyttes som vekter for en gjennomsnittssats. Relativt sett betyr motorsyklene lite for samlet avgift på motorkjøretøyer og har gjort at vekter i løpende priser og ulike priser på de to grupper av kjøretøyer er sett bort ifra.

Påløpt avgift i 1969 beløp seg til 839 mill.kr. og fordelte seg slik på visse hovedkategorier:

- Personbiler 710 mill.kr.
- Lastebiler, varebiler 55 "
- Motorsykler 2 "
- Andre motorkjøretøyer 72 "

I 1971 ble samlet påløpt avgift beregnet til 778 mill.kr. Betalende sektor er "23 756 Innkreving av særavgift, import", og noe på "23 650 Produksjon av motorkjøretøyer, motorsykler, sykler og transportmidler ellers". For de siste årene er det god overensstemmelse mellom beregnet påløpt avgift og bokført avgiftsbeløp.

18 Kilometeravgift, leietransport

Avgiften er pålagt registreringspliktige motorkjøretøyer som ikke nytter avgiftspliktig drivstoff (bensin) og bensindrevne lastevogner over 10 tonn. En tidligere innført vektavgift ble avløst av en kilometeravgift som beregnes på grunnlag av kilometertellere montert på de avgiftspliktige kjøretøyene.

Det er ikke alle kjøretøyer slike kilometertellere egner seg for, i slike tilfelle gjelder fortsatt vektavgiften. Kilometeravgiften er m.a.o. nært knyttet til de to ulike vektavgiftene, som i denne sammenheng er behandlet som sektoravgifter - vektavgift på bensindrevne lastebiler og vektavgift på ikke-bensindrevne lastebiler. Beløpsmessig forholder vektavgiftene og kilometeravgiften seg til hverandre som 1 : 11 (1971).

Bakgrunnen for delingen mellom vektavgifter og kilometeravgift og den siste ytterligere oppdelt på egentransport og leietransport, henger delvis sammen med valget mellom to prinsipielt forskjellige betraktningsmåter. Det gjaldt valget mellom tilknytning til dieselolje som input eller til selve transporttjenesten, dvs. transportsektorenes output. Noe egentlig valg er det ikke tale om, fordi disse inputstrømmene ikke inneholder avgiften i prisen, dessuten representerer også første betraktningsmåte store vanskeligheter teknisk sett (etablering av satser osv.). Ved å frafalle det opplegget mister en imidlertid en parallell behandling med bensinavgiften.

Når en så er over på den andre betraktningsmåten, kommer praktiske tillempninger og vurderinger inn i bildet. Kilometeravgiften hører til de større særavgiftene og bør i så måte avgjort behandles som en vareavgift, Men i forhold til hvilke varestrømmer? Den virksomhet som utføres av dieseldrevne kjøretøyer i egen regi (egne biler), er omkostningsmessig knyttet til de ulike former for vareproduksjon (vareforbruk). Nasjonalregnskapet er ikke utbygd for et opplegg som knytter kilometeravgiften direkte til de ulike varestrømmer. For leietransportens vedkommende er det derimot mulig å knytte kilometeravgiften til produksjonen i de aktuelle transportsektorene, dvs. til utførte transporttjenester.

Avgiften betraktes som en volumproduksjonsavgift og knyttes til flg. NR-varenummer (tjenester):

- 9924 Reiser, drosjebiler og turbiler
- 9926 Flytningsutgifter og frakt, leiebiler
- 9925 Reiser, busser
- 9927 Flytningsutgifter og frakt, rutebiler
- 9740 Postfrakt, rutebil

Som produksjonssektor og betalende sektor for den første av tjenestene står "23 815 Drosje og turbiltransport", for den andre "23 820 Leietransport" og for de resterende "23 805 Rutebiltransport".

For å kunne skille ut den del av provenyet (fra kap. nr. 2536.4 i statsregnskapet) som gjelder kilometeravgift, leietransport har en støttet seg til beregninger utført av Transportøkonomisk institutt for året 1967 og antatt utvikling i de relative andelene. Omtalte avgift i prosent av samlet kilometeravgift (eksklusive vektavgift) antas å falle med 1 prosentandel pr. år fra ca. 56 prosent i 1967 (fra 1970 dempet til ½ prosent).

Avgiftsbestemmelsene gir mange spesifikasjoner, angir satser som varierer med vognenes vekt (13 ulike vektklasser) og art (personrutevogner, lasterutevogner i lokaltrafikk, andre vogner, samt personrutevogner og andre vogner for bensindrevne vogner over 10 tonn). Satsene er fastsatt til et visst beløp i øre pr. km.

For å kunne beregne konkrete avgiftssatser må en vite de ulike bilarters fordeling på vektklasser og innenfor hver vektklasse antall kjørte kilometer, samt bruttoproduksjonsverdi. Dette er ikke mulig i praksis. Istedenfor en slags mellomløsning (volumsats-metode og forutsetninger om middelverdi eller antatt verdi for avgiftsbeløp pr. enhet), har en valgt å bestemme avgiftssatsen ved hjelp av den RAG-fikserte proveny-metoden (jfr. avsnitt 9).

Utgangspunktet er "rent" provenybeløp for kilometeravgiften fra Avgiftsdirektoratet. RAG fikseres for hver av de fem varenummerne med en relativ andel som svarer til produktet av de respektive varenummers prosentandel for dieseldrevne motorvogner (ikke-bensindrevne) og den generelle prosentandel for leievogner (ikke-egentransport). RAG gir således tilnærmet uttrykk for den andel leietransportens dieseldrevne motorvogner representerer i det samlede transportarbeid utført av de fem respektive klassene. Oppgaver over motorvognparken fordelt på dieseldrevne vogner tas fra "Bil og vei" (tabellen "Motorvognparken fordelt etter kjøringens art"). "Rutebiler" forutsettes bare omfatte godsbiler i rutekjøring, dvs. busser i rutekjøring er gruppert under varenummer -9925.

En finner liten grunn til å bestemme fem ulike avgiftssatser ved et slikt opplegg. Den felles sats a bestemmes derfor slik:

$$a = \frac{A}{\sum_{i=1}^{5} h_i X_i}$$

der A er provenybeløp, kilometeravgift, h_i RAG (i = 1...5) og X_i bruttoproduksjonsverdi i faste priser, NR (i = 1...5).

Bokført, innbetalt beløp for kilometeravgift var i 1971 157 mill.kr., spesielt for omtalte kilometeravgift, leietransport 82 mill.kr.

19 Avgift på bensin

Dette er en av de absolutt viktigste særavgiftene. Hovedregelen er at all import og produksjon av bensin er avgiftspliktig. Avgiftssatsen utgjorde i flere år 65 øre pr. liter, men er senere økt til 90 øre. Ut fra nærings- og sosialpolitiske vurderinger har Stortinget i det årlige avgiftsvedtaket fritatt bensin til visse formål, det meste avhengig av søknad fra bensinforbrukeren. I 1969 da brutto innbetalt avgift på bensin beløp seg til 759 mill.kr., utgjorde fritaks- og tilskuddsordningene 37 mill.kr., hvorav de viktigste gjaldt luftfartøyer 18 mill.kr., landbrukstraktorer m.m. 8 mill.kr., motorbåter i fiske 7 mill.kr. og motorsager i skogbruket 2 mill.kr.

Avgiften betales av importører og innenlandske tilvirkere, men vel og merke på salgsleddet, dvs. grossistleddet og "23 720 Varehandel" som betalende sektor. I og med at statsregnskapets kap.nr. 2536.6 regnskapsfører netto inntekt, vil en heller ikke i nasjonalregnskapet føre unntaksordningene som subsidier.

NR-varen "-2721 Bilbensin" danner beregningsgrunnlaget for denne avgiften. Mottakersektorene skogbruk, fiske og lufttransport har en valgt å holde utenfor (RAG = 0), i og med at refusjonsbeløpene for 1969 tyder på at det meste av bensinutgiftene i disse næringene er eksklusive avgift. For jordbruket har en detaljerte oppgaver over mengde og verdi (og pris) fra "Budsjettnemnda for jordbruket". Oppgavene over avgiftsfri andel av bensinforbruket (m.h.p. mengde) viser at denne er stabil over tiden (ca. 21 prosent). Nå går bensinen vedrørende primærsektorene om fordelingskontoen "20 032 Uspesifisert m/inv. avgift", som i 1969 var på 417 mill.kr. (hvorav ca. 70 mill.kr. gjaldt primærsektorene). Med bensinavgift som tar halvparten av kjøperverdien og refusjoner på 17-18 mill.kr., foreslås RAG = 0,92 for bensinleveranser til sektor 20 032.

Bensinavgiften er i materialet klassifisert som volumomsetningsavgift. Volumsats-metoden er benyttet for avgiftssatsberegning med bruk av kjøperpriser (utsalgspris) fra Pristidende (årsgjennomsnitt og uveidd gjennomsnitt av pris for regulær bensin og pris for høyoktan bensin).

I Økonomisk Utsyn 1972 ble bensinavgiften behandlet som en eksogent bestemt avgift, nærmest for lettvinthets skyld. Dette er nå omgjort, og påløpt avgift for 1971 er beregnet til 979 mill.kr., dvs. vel 2 prosent under bokført verdi, så differensen skulle være under toleransegrensen. For årene 1970-1973 har avviket vært beskjedent (variert mellom - 2,5 prosent og + 3 prosent).

21 Sjokolade- og sukkeravgift

Denne vareavgiften som fra 1970 gikk over fra å være en verdiavgift til en volumavgift, innbetales av produsenter og importører av sjokolade- og sukkervarer. Avgiftsplikten inntrer først når varen er foredlet ferdig til bruk, og innbetalingen skjedde ved kjøp av stempelmerker, nå avløst av en betalingsordning basert på omsetningsoppgaver fra de avgiftspliktige.

Dagjeldende verdiavgift var på 66 2/3 prosent, der avgiftsgrunnlaget var prisen ved salg fra grossist til detaljist. Ved import skulle tollen være inkludert i beregningsgrunnlaget, og den vanlige grossistleveransen skulle legges til importverdien. Verdiavgiften ble erstattet med en vektavgift på kr. 5 pr. kg. Avgiftsplikten ligger fremdeles på produsentleddet. De fleste produsenter er sine egne grossister.

Regelverket gir detaljerte opplysninger om hvilke varer som anses avgiftspliktige. Det er ikke lett å trekke opp grensen mot avgiftsfrie varer her - kakaopulver og kakaoholdige husholdningspreparater anses være avgiftsfrie - ellers er flg. NR-vareleveranser til privat konsum forutsatt avgiftspliktige:

- 1720 Sukkervarer uten innhold av kakao
- 1811 Overtrekksjokolade
- 1815 Konfekt og spisesjokolade
- 1816 Kokesjokolade
- 1817 Sukkervarer med innhold av kakao
- 1821 Kokosboller

Videre omtaler avgiftsvedtaket en rekke vilkår for avgiftsfrihet (dessuten for refusjon til importører) som er så detaljerte at en ikke kan la dem inngå i beregningene. Dette forhold sammen med den uklare vareavgiftsavgrensningen har foranlediget en løsning ved bruk av sats-fikserte proveny-metoden, hvilket innebærer en tilpasning av det relative beregningsgrunnlaget slik at avgiftsbeløpet blir regnet likt med det bokførte beløp. RAG får således en verdi mindre enn 1, og som ikke er gjenstand for særlige endringer fra år til år (bestemmelsene revideres i alminnelighet ikke så svært ofte).

Avgiften innbrakte i 1971 147 mill. kr. Som betalende sektor anses industrisektoren, "23 260 Produksjon av sjokolade og sukkervarer" for norskproduserte varer og hjelpesektoren "23 756 Innkreving av særavgift på import".for importerte varer, som i dette tilfelle har en andel på vel 10 prosent. Fra 1971 gikk avgiften over til å være en volumproduksjonsavgift og i den forbindelse ble konstruert en volumsats med utgangspunkt i industristatistikkens enhetspris for BTN-varene 1704... og 1806.100-309. Sats-fiksert proveny-metode benyttes fortsatt.

22 Avgift på kosmetikk

Inntil 1969 var det lagt avgifter på en del luksusbetonte forbruksartikler, samlet i et felles avgiftsvedtak som "avgifter på visse varer". I 1969 ble avgifter på gull-, sølv- og platinavarer, samt smykker (jfr. neste punkt, 23) opphevd, slik at en sto tilbake med avgifter på kosmetiske toalettmidler, en avgift av forholdsvis gammel dato. Någjeldende bestemmelser er allerede presentert i avsnitt 8, som eksempel på rundskriv. Teknisk sett skiller den seg ikke særlig fra sjokolade og sukkeravgiften. Den er en verdiproduksjonsavgift, med sats lik 40 prosent av grossistpris, eventuelt cif-pris pluss stipulert grossistavanse.

Omfanget av avgiften er hovedsakelig knyttet til tolltariffens posisjon 33.06 (visse tillegg og unntak). De NR-varer som er antatt avgiftspliktige, er følgende:

- 3305 Parfymer
- 3310 Toalettkrem
- 3312 Hudkrem, hudolje
- 3315 Pudder
- 3316 Andre kosmetikkartikler (leppestift, sminke, deodoranter o.a.)
- 3330 Hårvann o.l.

Som følge av at avgiftsgrunnlaget er engrospris ved salg til detaljhandler, og dermed ingen direkte forankring i nasjonalregnskapets verdisett, har en benyttet seg av den sats-fikserte provenymetoden. For årene t.o.m. 1968 var ikke provenyet eksplisitt gitt for denne avgiften og en valgte derfor samme metode for både avgiftsløpenummer 22 og 23. Ved å behandle avgiften som en produksjonsavgift vil metoden bestemme en verdi på RAG som kan bli større enn 1. Dette fordi at nasjonalregnskapets verdisett enten går på selgerverdi eller kjøperverdi, som for privat konsums vedkommende oftest vil si detaljistpris.

Betalende sektor blir industrisektoren "23 445 Produksjon av vaskemidler og toalettpreparater" for norskproduserte varer og "23 756 Innkreving av særavgift på import" for importerte varer. Importandelen her var 25 prosent i 1969 (gjennomsnitt for alle varer).

1971-provenyet var 69 mill.kr. Avgiften er forutsatt i sin helhet å falle på konsumleveranser.

23 Avgift på gull-, sølv-, platinavarer

Denne avgiften dannet en del av "avgift på visse varer" inntil den opphørte i 1969. Regelverket plasserte derfor denne i klasse med foregående avgift (22), med den forskjell at satsene var andre - 15 prosent istedenfor 40 prosent. Sølvvarene ble dessuten satt ned til 7,5 prosent siste året, i 1968.

Følgende konsumvarer i nasjonalregnskapet er antatt avgiftspliktige:

- 7130 Bijouterivarer med deler av sølv
- 7131 " av gull og platina
- 7133 " av edelt eller plettert uedelt metall
- 7135 Gullsmedarbeider av gull, sølv eller plettert uedlet metall
- 7140 Andre varer og uedelt metall
- 7142 Varer av naturperler til annet bruk
- 7143 Andre bijouterivarer

Betalende sektor for norske varer blir "23 670 Produksjon av gull- og sølvvarer". Importandelen er imidlertid så høy som 40 prosent.

Beregnet proveny-andel i 1968 var 11 mill.kr.

24 Avgift på forbruk av elektrisk energi

Avgiften beregnes av produsert mengde energi og skal betales av alle vannkraftverk på over 200 kW. Satsen utgjør 0,2 øre for hver kWh som blir produsert i året. I 1967 var produksjonen i kraftverk under 1 000 kW ikke større enn 0,7 prosent av totalproduksjonen. En forutsetter derfor at all produksjon er avgiftspliktig.

Avgiften regnes som volumprdouksjonsavgift, med sektoren "23 685 Elektrisitetsforsyning" som betalende sektor. En har holdt kryssleveranser (innenfor sektoren) og eksportleveranser utenfor. Volumsats-metoden er anvendt, med bruk av gjennomsnittlig salgspris fra elektrisitetsstatistikken (egen NR-vare for elektrisk kraft).

Påløpt avgift ble beregnet til 101 mill.kr. i 1969 mot bokført beløp på 111 mill.kr. Stabiliteten i forholdet mellom påløpt og bokførte verdi er svakere her enn for de fleste andre vareavgifter.

Avgiften er fra 1971 avløst av "Avgift på elektrisk kraft".

25 Diverse miljøvernavgifter

Stortinger gjorde vedtak om å innføre visse avgifter ut fra miljøvernhensyn med virking fra 1. september 1974. Bæreposer av plast ble avgiftsbelagt med kr. 0,25 pr. pose, mens øl og mineralvann i engangsemballasje ble ilagt en tilleggsavgift på kr. 0,80 pr. emballasjeenhet. Avgiften på plastposer ble imidlertid opphevd fra 1. januar 1975.

Avgiftene regnes som volumproduksjonsavgift med sektorene "23 475 Produksjon av plastvarer" og "23 280 Brygging av øl" som betalende sektor for henholdsvis norskproduserte plastposer og ølbokser. Importerte varer avgiftsoppkreves av importørene, dvs. "23 756 Innkreving av særavgift på import".

I nasjonalregnskapet finnes flg. to varenummer for dette formål:

- 3946 Emballasje av plast
- 7626 Hermetikkemballasje av aluminium

Provenyet gitt i statsregnskapets kap. nr. 2545 var på 1 mill.kr. i 1974. Det alt overveiende lå på plastposene.

32 Totalisatoravgift

Ved pengespill ved hesteveddeløp svares det avgift til staten og det lag som har fått bevillingen. 30 prosent av spillernes samlede innskott "avgiftsbelegges", og statens andel beregnes av den samlede omsetning etter en progressiv prosentskala.

I nasjonalregnskapet finnes et varenummer for trav og gallopp (-9992). Produksjonsmålet bestemmes som totalomsetning minus utbetalte gevinster, som igjen svarer til totalisatoravgiften,pluss administrasjonsutgifter (vareinnsats).

Avgiftssats bestemmes ved hjelp av RAG-fiksert proveny-metode (RAG = 1), med proveny gitt i statsregnskapets kap. nr. 2571, 15 mill.kr. i 1971. Betalende sektor er "23 950 Kulturell tjenesteyting, underholdning og sport".

36 Lotteriavgift

Overskottet ved Pengelotteriet tilfaller staten og skal nyttes til formål som fastsettes av Stortinget. Avgiften behandles på linje med totalisatoravgiften og overskottet i Norsk Tipping.

NR-varenummer gjelder Pengelotteriet (-9991). Samme metode som ovenfor benyttes for avgiftssats. Provenyet er gitt i kap. nr. 2570, 59 mill.kr i 1971. Betalende sektor er også den samme (23 950).

40 Avgift på fisk m.v. for prisregulering

Dette gjelder prisreguleringsavgifter som innkreves til selvstendige fonds, administrert av Prisdirektoratet. De mange avgifts- og tilskottsordninger (jfr. avgiftsnummer 83 og 84) som har vært i bruk gjennom årene, har tjent ulike formål, som inndragning av ekstraordinær konjunkturfortjeneste eller andre ekstraordinære fortjenester, alminnelig nedskrivning av prisene eller nedskrivning av prisene i bestemte bransjer, gradering av prisene etter de formål vareleveransene skal gå til, utjamning av prisene over tiden, fraktutjamning og rasjonaliseringstiltak i bestemte bransjer.

De fleste prisreguleringsavgiftene har imidlertid etter hvert blitt avviklet og år som annet kommer det inn forholdsvis ubetydelige beløp til Prisdirektoratets fonds. Et par avgifter innen fiskerisektoren har fortsatt en viss betydning, bl.a. avgift ved salg av sildemjøl og sildolje som inngår i Prisreguleringsfondet for sild og har vesentlig til formål å utjamne prisene etter marked. Her er situasjonen trolig slik: En setter opp et sett avregningspriser som kan varieres gjennom sesongen. Dersom den variable salgsprisen er høyere enn avregningsprisen, betales en avgift lik differansen. Ligger salgsprisen lavere enn avregningsprisen utbetales tilskott.

Stortingsmeldingen om regnskap for reguleringsfondene etter prisloven omhandler følgende fond:

1. Prisdirektoratets alminnelige prisreguleringsfond
2. Prisreguleringsfondet for fisk
3. Prisreguleringsfondet for sild (i egen stortingsmelding for de senere årene)
4. Reguleringsfondet for treforedlingsindustrien
5. Rasjonaliseringsfondet for skogbruket

Det første av disse har som hovedpost avgift ved eksport og fiskeredskap (2 mill.kr. i 1971) som i sin tur brukes som tilskott til nedskriving av prisene på fiskeredskap. For NR-varene "-5916 Annet tauverk, snører" og "-5920 Fiskegarn og nøter" er RAG-fikserte (RAG = 1) proveny-metode benyttet som for de andre "del-provenyene" nedenfor.

Såvidt en kan se, har ikke avgifter vært benyttet som inntektskilde for fond nr. 2, 4 og 5 i de senere årene.

I den perioden en ser på - fra 1967 - er det bare prisreguleringsfondet for sild som har spilt en betydelig rolle og benyttet avgifter som ledd i sin virksomhet. Det har gjerne vært slik at fondet gjennom varehandelsbedrifter som Norsildmel, Feitsildfiskernes Salgslag, Noregs Sildesalgslag og Noregs Makrellag har lagt avgift på eksport og innenlandsk salg av sildemjøl og sildolje for så å gi tilskott til lagring av sildemjøl og sildolje m.m. og særlig tilskott til prisregulering og føring til råstoff (sild og makrell) levert til sildemelindustrien. I andre år kan retningen for reguleringen være den motsatte.

En har betraktet disse avgiftene som verdiomsetningsavgifter med "23 720 Varehandel" som betalende sektor. Det er dog uklart om dette er samkjørt med 5. kontors primærmateriale - det uklarheten gjelder, er hvilke priser (og hva som er med i disse) oppgavegiverne oppgir.

I nasjonalregnskapet har en ved hjelp av spesifikasjonene i stortingsmeldingen delt og behandlet avgiftene på 6 varegrupper. Det gjelder sild og makrell som er blitt fordelt på NR-varene:

- 0311 Vintersild, fersk eller kjølt
- 0312 Vårsild, fersk eller kjølt
- 0313 Annen sild, fersk eller kjølt
- 0315 Makrell og pir, fersk eller kjølt

som i 1971 innbrakte et proveny på 44 mill.kr., men som sto i null i 1969. Gruppe 2 gjelder eksport av sildolje (NR-vare - 1505), 10 mill.kr. i 1971, 38 mill.kr. i 1969. Gruppe 3 gjelder innenlandsk salg av sildolje, ubetydelig beløp i 1971 (3 mill.kr.) og 21 mill.kr. i 1969. Gruppe 4 og 5 gjelder eksport og innenlandsk salg av sildemjøl (NR-vare - 2302), henholdsvis 0 og 5 mill.kr. i 1971 og 69 og 6 mill.kr. i 1969. Gruppe 6 er førnevnte fiskeredskaper. For hver av disse seks gruppene er altså RAG-fiksert proveny-metode brukt for å etablere avgiftskort.

Samlet innbetalt avgift var 135 mill.kr. i 1969 og 64 mill.kr. i 1971.

42 Kraftforavgift

I likhet med foregående avgift er dette en avgift som innkreves til et offentlig fond, i dette tilfellet Kraftforfondet. Provenyet er forsåvidt gitt i Statsregnskapets andre del - kap. nr. 2473 Statens Kornforretning - under posten "Til disposisjon for overføring til Kraftforfondet". Beløpet i 1971 var hele 308 mill.kr.

Kraftforordningen virker på den måten at salgsprisen på kraftfor er satt høyere enn Statens Kornforretnings kostpris. Differensen betegnes som Kraftforavgift og blir innbetalt til Kraftforfondet. Avgiften brukes så til avsetningstiltak for jordbruksprodukter, reguleringsanlegg for jord- og hagebruksprodukter, dekning av kraftforrabatt m.m. (jfr. avgiftsnr. 85 og 86).

Under forutsetning av at Statens Kornforretning har fullstendig hånd om Kraftforomsetningen, betraktes kraftforavgiften som en verdiomsetningsavgift med "23 720 Varehandel" som betalende sektor.

Avgiften blir nå lagt på importert korn, NR-varene "-1001 Hvete og rug", "-1003 Bygg og havre" og "-1005 Annet Korn". RAG-fiksert proveny-metode blir benyttet. Tidligere er avgiften blitt knyttet til kraftforblandingene.

43 Overskott i Norsk Tipping

Dette er en konstruert avgift, idet dette overskuddet føres til inntekt for staten (ikke bevilgningsregnskapet, men andre statsregnskap) og til utgift under subsidier (jfr. avgiftsnummer 90) og overføring til kommuneforvaltningen.

I likhet med trav og gallopp (Totalisatoravgiften) og Pengelotteriet (Lotteriavgiften) finnes i nasjonalregnskapet ett varenummer for Norsk Tipping (- 9984). Produksjonsmålet er her totalomsetning minus premieandel = 50 prosent av omsetningen. Overskuddets størrelse svarte i 1969 til 34 prosent av totalomsetningen.

Avgiftssats bestemmes ved hjelp av RAG-fiksert proveny-metode (RAG = 1). Provenyet tas fra Årsmelding for Norsk Tipping A/S, 105 mill.kr. i 1971. Betalende sektor er "23 950 Kulturell tjenesteyting, underholdning og sport".

45 Avgift på radio- og TV-apparater

Dette er en konstruert avgift som svares av produsenter og importører av radio- og fjernsynsapparater til inntekt for Norsk Rikskringkasting. Motposten er tilskott til NRK (avgiftsnummer 91).

Inntil 1970 var dette en stempelavgift, som skulle svares av utsalgspris (inkl. stempelavgift og alminnelig omsetningsavgift), med bestemte beløp for bestemte prisintervall. På grunn av de små prisintervallene er det mulig å foreta en grenseovergang fra volumavgift til verdiavgift. Basert på øvre prisintervallgrense blir satsene 8 prosent for radioapparater og 11 prosent for TV-apparater. Ut fra visse gjennomsnittsbetraktninger (middelverdi for midleste spesifiserte prisintervall som gjennomsnittspriser) blir satsene å oppjustere til 8,9 prosent og 11,7 prosent, som en velger å avrunde til 9 og 12 prosent (p.g.a. usikkerheten).

Systemmetodene ligger ikke særlig til rette for å behandle denne som en verdiproduksjonsavgift. Da det er på det rene at dette er en produksjonsavgift, velger en å benytte tilhørende selgerverdi (istedenfor kjøperverdi) som beregningsgrunnlag. RAG må da korrigeres tilsvarende og får en verdi større enn 1.

Fra 1970 er avgiften lagt om slik at stempelavgiftsordningen utgår og ny felles sats for alt radio- og fjernsynsmateriell, 17,5 prosent, regnes av pris levert fra grossist, eller mer presist, av netto (eksklusive MOMS og selve avgiften) innkjøpspris til detaljist. Det vil i forhold til tidligere år, gi høyere avgiftssats og lavere RAG, som bestemmes med utgangspunkt i selgerverdi (RAG = 1), tillagt beregnet engrosavanseprosent på 25 på grunnlag av Bedriftstellingen 1963, men korrigert nedover for MOMS, skulle RAG med tilstrekkelig stor nøyaktighet kunne settes lik 1,05.

De NR-varer som er berørt av denne avgiften er:

- 8545 Radioapparater og -kabinetter
- 8546 Kringkastingsmottakere for bilder
- 8547 Kringkastingsmottakere for bilder og lyd
- 9057 Grammofoner, båndopptakere

Den siste gjelder bare 1/3 av båndopptakere, så her settes RAG anslagsvis lik 0,21. Grammofoner som er fritatt, er ikke spesifisert som eget BTN-nummer i industristatistikken, men handelsstatistikken støtter opp om RAG = 0,21.

Påløpt avgift utgjorde i 1969 38 mill.kr. og betalende sektor er "23 610 Produksjon av signal-, radio- og annet telemateriell", samt "23 756 Innkreving av særavgift på import". Importandelen er cirka 50 prosent. Nyordningen har ikke ført til særlig provenyforskyvninger (bokført verdi lik 41 mill.kr. i 1969 og 45 mill.kr. i 1971, dog med et fall i 1970 som vel kan reflekteres i omsetningen i forbindelse med overgangen til MOMS). I foreløpig regnskap for 1972 og 1973 har en ikke klart å reflektere skiftet i avgiftsprovenyet gjennom heving av grunnlaget, men endelige tall vil muligens rette på dette forholdet. Inntil videre benyttes derfor eksogen behandling. Økningen i avgiftsprovenyet skyldes kanskje markert vridning mot dyrere TV-apparater (farge-TV).

51 Mineraloljeavgift

Fra 1971 (eller rettere sagt fra november 1970) er det lagt avgift på mineralolje som hører under tolltariffens varenummer f.o.m. 2710.492 t.o.m. 2710.555. Dette gir avgiftsplikt for følgende oljeprodukter og med dertil hørende satser:

BTN-nummer:		NR-vare	Avgiftssats (øre pr. liter)
2710.492	Lyspetroleum	- 2723	1,0
2710.499	"Annen petroleum"	- 2723	1,0
2710.511	Gassolje, fyringsolje nr. 1 (solarolje og auto-diesel)	- 2724	1,0
2710.519	Dieselolje, fyringsolje nr. 2	- 2724	1,2
2710.551	Fyringsolje nr. 3 (light fuel)	- 2724	1,8
2710.552	Heavy fuel (- 450 sec.)	- 2724	1,8
2710.553	Heavy fuel (451-650 sec.)	- 2724	1,8
2710.554	Heavy fuel (651-2 000 sec.)	- 2724	1,8
2710.555	Heavy fuel (2 000 sec. -)	- 2724	1,8

Avgiftssatsen er 1 øre pr. liter med en tilleggsavgift beregnet på grunnlag av vektandel svovel i oljen, slik at inntil 0,5 prosent svovel gir intet tillegg, 0,5 - 1,0 prosent gir 0,2 øre pr. liter, 1,0 - 1,5 prosent 0,4 øre pr. liter og ytterligere 0,2 øre pr. liter for hver ny påbegynt 0,5 prosent vektandel svovel i oljen. En har hatt kontakt med "Norske Esso" for å få rede på svovelinnholdet i de ulike BTN-nummer.

Avgift på mineralolje som blir nyttet som råstoff i industriell virksomhet, kan på søknad refunderes. Dette antydes å dreie seg om ca. 3 mill.kr. for Norsk Hydro (innstilling S nr. 24 for 1970/1971). Nå kjenner en imidlertid ikke fordelingen på brensel og råstoff for den enkelte vare, slik at en velger i første omgang å se bort fra refusjonene. Disse bør innarbeides når det blir mer klarhet om størrelsesordenen.

Avgiften innkreves på lik linje med bensinavgiften, dvs. oljeselskapene salgsledd og "23 720 Varehandel" som betalende sektor. NR-varene "-2723 Petroleum" og "-2724 Andre brenseloljer" danner beregningsgrunnlaget, til kjøperverdier i faste priser, siden det dreier seg om en volumomsetningsavgift. For å benytte volumsats-metoden må en innhente priser for basisåret. Fra oljeselskapene får 10. kontor detaljerte listepriser som sammen med Pristidende skulle være tilstrekkelig til å fastlegge kjøperprisene en trenger for 1970. Med utgangspunkt i BTN-spesifikasjonene ovenfor trenger en kjøperpris for minimum 4 grupper, nemlig NR-vare "-2723 Petroleum", samt hver av de tre undergruppene av NR-vare "-2724 Andre brenseloljer" som har ulik avgiftssats. En kommer bort i problemet med vekter og der foreligger Utenrikshandelsstatistikkens mengdetall for import som nærmeste mulighet. Lyspetrol (parafin) dominerer helt NR-varen petroleum (99 prosent av importmengden). Gruppe 2 består av fyringsolje nr. 1, gassolje, solar og autodiesel som alle tilhører samme BTN-nummer, en benytter derfor et uveidd gjennomsnitt (avrundet) av delprisene her. Gruppe 3 gjelder også ett enkelt BTN-nummer - dieselolje, fyringsolje nr. 2. Her har en to priser, som er nokså like, og benytter derfor uveidd gjennomsnitt. Den siste gruppen omfatter fyringsolje nr. 3 og tunge oljer (fyringsolje nr. 4, 5 og 6) i prisgrunnlaget - BTN-nummer 2710.554 - mangler det pris for, men det blir opplyst at den ikke avviker nevneverdi fra nr. 5 og 6. Som et gjennomsnitt settes prisen for gruppe nr. 4 til 200 kr. pr. tonn, hvilket med spes.vekt på 0,96 skulle tilsi 19,2 øre pr. liter. En velger å avrunde dette til 20 øre pr. liter.

For å veie sammen gruppe 2 - 4 benyttes stadig importmengden i mangel av noe annet.

I beregningen for Økonomisk Utsyn 1972 og 1973 inngikk ikke beregnet verdi for mineraloljeavgift, istedet ble den bokførte verdi benyttet - 60 mill.kr. i 1971, hentet fra statsregnskapets kap. nr. 2542. Inntil videre benyttes eksogen behandling, sats-fiksert proveny-metode.

52 Avgift på elektrisk kraft

Inntil 1. januar 1971 var det avgift på elektrisk energi, svarende til 0,2 øre pr. KWh. Den ble så avløst av en avgift på elektrisk kraft som - i motsetning til den førnevnte - ikke skulle være øremerket for spesielle formål. Den nye avgift skulle beregnes av kraft som leveres eller tas ut her i landet, samt av kraft som innføres fra utlandet. Avgiftssatsen er 0,4 øre pr. KWh målt hos forbruker.

Mens satsen er fordoblet, eksisterer det imidlertid viktige fritak:

a. Forbruk som har direkte sammenheng med produksjon av elektrisk kraft
b. Elektrisk kraft som leveres til husholdningsformål
c. Levering av tilfeldig kraft (spillkraft)

I mengde utgjorde spillkraften (til elektrokjeler) i 1970 knappe 2 prosent av samlet leveranse til bergverk og industri, og en velger derfor å se bort ifra denne. I henhold til punkt a. og b. er leveranser til e-verk og privat konsum fritatt.

Betalende sektor er "23 685 Elektrisitetsforsyning". Volumsatsmetoden med NR-vare "-2740 Elektrisk kraft" og selgerpris (eksklusive spillkraft og husholdsstrøm) fra Elektrisitetsstatistikken vil bli benyttet. Inntil videre har en benyttet eksogen behandling også her, sats-fiskert proveny-metode med provenybeløp på 94 mill.kr. i 1971, stigende til 155 mill.kr. i 1973, fra statsregnskapets kap. nr. 2541.

B. Varesubsidier

71 Kompensasjon for merverdiavgift på matvarer

Stortinget gjorde desember 1973 vedtak om innføring av kompensasjon for merverdiavgift på matvarer fra 1974. Forut for dette hadde foregått en debatt om fritak for merverdiavgift på matvarer. Fra 1974 vil summen av forbrukersubsidier, kompensasjon for merverdiavgift og støttetiltak ifølge jordbruksavtaler være høyere enn merverdiavgift på matvarer. Subsidier (kompensasjon) på utvalgte varer istedet for generelt avgiftsfritak på matvarer ble valgt ut fra hensynet til bedre sosial fordeling og avgiftstekniske og administrative problemer som ble mindre.

Ordningen med kompensasjon for merverdiavgift på visse matvarer virker som en subsidieordning, normalt med årlig justeringer av subsidiesatser. For 1974 ble det gitt kompensasjon etter disse satser:

1.	Helmelk til konsum	23 øre pr. liter
2.	Mager melk til konsum	15 " " "
3.	Meierismør, fjell- og gårdssmør av norsk produksjon	180 " " kg.
4.	Meieriost, gårds- og seterost av norsk produksjon	190 " " "
5.	Norskprodusert kjøtt av okse, ku, kvige, kalv, sau, lam og tamrein	210 " " "
6.	Svinekjøtt av norsk produksjon	135 " " "
7.	Frossenfisk av norsk produksjon	225 " " "
8.	Margarin og matfett av norsk produksjon	63 " " "
9.	Matmel	21 " " "

For 1975 er dessuten vareslagene norskprodusert middagshermetikk av fisk og hvalkjøtt, samt frosset hvalkjøtt av norsk produksjon med under ordningen.

Fastsetting av satser bygger på forutsetningen om at merverdiavgiften skal kompenseres på detaljistleddet. Kompensasjonsbeløpet utbetales imidlertid til produsentene, for kjøtt også til engrosforhandlere, men ifølge opplysninger fra "Fraktkontoret for slakt" dreier dette seg om en beskjeden andel (under 5 prosent) og er derfor sett bort fra. Etter dette er vareslag 1, 2, 3 og 4 ovenfor knyttet til "23 210 Produksjon av meierivarer" som subsidierende sektor, vareslag 5 og 6 til "23 200 Slakting og annen produksjon av kjøttvarer", vareslag 7 til "23 220 Produksjon av fiskevarer", vareslag 8 til "23 245 Produksjon av margarin" og vareslag 9 til "23 250 Produksjon av kornvarer".

Følgende NR-varer er ment å dekkes ved ordningen:

Vareslag	1 og 2:	NR-vare	-0403	Kumjølk og fløte
"	3	"	-0420	Meierismør
"		"	-0421	Fjell- og gårdssmør
"	4	"	-0425	Ost- og -masse
"	5 og 6	"	-0010	Kjøtt og kjøttvarer, fra slakterier og pølsemakerier
"	7	"	-0322	Torskefisk, fryst
		"	-0330	Fileter, kjøtt
		"	-0331	Fileter av flyndrefisk, fryst
		"	-0332	Fileter av torskefisk, fryst
		"	-0333	Fileter av sild, fryst
"	8	"	-1570	Margarin
		"	-1571	Kunstsmult o.l.
		"	-2140	Fettemulusjoner til matlaging
"	9	"	-1101	Hvetemel, sammalt mel
		"	-1102	Annet mel av korn

Ved siden av subsidienr. 95 er dette eneste subsidieart med endogen behandling, dvs. bruk av satser og varestrømmenes verdi som volumproduksjonsavgift. Påløpt beløp for 1974 ble første gang beregnet til 641 mill.kr., mens bokført beløp ble oppgitt til 590 mill.kr., et beløp som ikke identifiseres i statsregnskapet p.g.a. nettoføring av merverdiavgiften. I kapittel nummer 2521 for merverdiavgift, investeringsavgift m.v. er altså gjort fradrag for kompensasjon for merverdiavgift på matvarer.

73 Pristilskott til mjølk og mjølkeprodukter

Dette er en svært omfattende klasse av subsidier som beløpsmessig kom opp i 765 mill.kr. i 1971. Provenyet fordelte seg med 416 mill.kr. til gjennomføring av jordbruksavtalen (kapittel-nummer 1147) og 349 mill.kr. til pristilskott til regulering av forbrukerprisene (kapittel-nummer 1531).

Subsidiene kan inndeles i følgende fem grupper:

1. Grunntilskott m.m.

Dette gjelder først og fremst kapittel 1147, post 75 A med hele 312 mill.kr. i 1971 og som dekker et statstilskott til allmjølk som blir levert meieri. Tilskottet varierer over året, høyere om vinteren enn om sommeren. Til produsenter som ikke har anledning til å levere mjølk og fløte, gis et tilskott til fjell- og gårdssmør (kapittel-nummer 1147 post 75 B - 14 mill.kr. i 1971) tilsvarende grunntilskottet for meierimjølk. Posten forskott, omkostninger vil også være inkludert her (6 mill.kr. i 1971).

2. Distriktstilskott

I tillegg til nevnte grunntilskott ytes særtilskott til alle produsenter i Nord-Norge, samt produsenter i Sør-Norge som har produksjonsmessig ugunstig beliggenhet. Satsene er høyest for Finnmark, dernest følger Nordland og Troms og lavest særtilskott får fjord- og fjellbygder i Sør-Norge. 1971-provenyet var 84 mill.kr. - kapittel-nummer 1147, post 75 C.

3. Tilskott til gårds- og seterost, samt direkte leveranser

Tilsammen utgjorde dette kun ½ mill.kr. i 1971, kapittel-nummer 1147, post 75 D og E. Tilskottet blir gitt til blandet geitmysost og ekte geitost levert til godkjent mottaker, dessuten et nærmest ubetydelig beløp som gjelder direkteleveranser av mjølk. Tilskottet er tilpasset slik at produsenten stort sett oppnår den samme melkepris ved leveranse til endelig forbruker eller kjøpmann som ved leveranse til nærmeste meieri.

4. Tilskott til salg av prisredusert ost til mjølkeprodusenter m.v.

Produsentene har anledning til å ta ut et visst ostekvantum til redusert pris. Dette finnes igjen som pristilskott i kapittel-nummer 1531 post 70.5 og svarte til 8 mill.kr. i 1971.

5. Tilskott til nedsetting av forbrukerprisene på mjølk og mjølkeprodukter m.v.

Til dette formål ble bevilget under kapittel 1531 (1971-tall):

Post	70.1	Helmelk til konsum	238 mill.kr.
"	70.2	Magermelk	9 " "
"	70.3	Kondensert melk og tørrmelk	1 " "
"	70.4	Ost vanlig salg	77 " "
"	70.6	Gårds- og seterost	0 " "
"	70.7	Meierismør	15 " "
"	70.8	Fjell- og gårdssmør	1 " "
		I alt	341 mill.kr.

Utover disse tilskottene knyttet til statens bevilgningsregnskap utbetales det tilskott til markedsregulerende tiltak og til nedsettelse av fraktutgifter for melk og melkeprodukter. Dette er tilskott som har sin basis i kraftforavgiftsmidler og utbetales over Kraftforfondet (jfr. avgiftsnummer 86).

En har valgt å behandle mjølkesubsidiene på følgende måte: De er i sin helhet "volumproduksjonsavgifter" med "23 210 Produksjon av meierivarer" som subsidierende sektor, bortsett fra distriktstilskottene som går til "23 120 Jordbruk, husdyrproduksjon". Tilknytningen til varestrømmer i nasjonalregnskapet er gjort etter vare med ulike satser for disse. I oversikten nedenfor er provenyhenvisning tatt med (disse kan endres over år).

- 0401	Kumjølk fra produsent	Kapittel	1147.75 C og D
- 0403	Kumjølk og fløte	"	1147.75 A og forskott 1531.70.1 og 2
- 0416	Tørrmjølk	"	1531.70.3
- 0420	Meierismør	"	1531.70.7
- 0421	Fjell- og gårdssmør	"	1147.75 B og 1531.70.8
- 0425	Ost og -masse	"	1531.70.4 og 1531.70.5
- 0426	Seterost	"	1147.75 E og 1531.70.6

For hver av disse 8 varer er RAG-fiksert (= 1) provenymetode benyttet ved konstruksjonen av avgiftskort.

Varetilknytningen ovenfor innebærer at distriktstilskott ikke er inkludert i selgerprisen for vare -0401 (dvs. basisprisen til jordbrukerne er redusert med distriktstilskottet, men ikke med grunntilskotttet). Jordbruket får distriktstilskottet som et subsidium, slik at basisverdi = faktorverdi for denne varen og løsningen er konsistent. At grunntilskottet er behandlet forskjellig fra distriktstilskottet, innebærer at det må varetilknyttes meierimelken (-0403) og la meierisektoren få grunntilskottet inkludert i sitt subsidiebeløp. Alternative løsninger her er å la alle mjølkesubsidier gå til meieriene eller både grunntilskottene og distriktstilskottene til jordbruket, med de korreksjoner i priser og verdier som ville være nødvendig for å få konsistente løsninger. Mellomløsningen som er valgt, har sine fordeler, ikke minst overfor primærstatistikken (Budsjettnemndas oppstilling for jordbruksnæringen og meieristatistikken i industristatistikken).

74 Pristilskott til margarin

Margarinsubsidiene utgjør en del av pristilskottene til regulering av forbruksprisene - kap. 1531, post 70.9 - og utgjorde 49 mill.kr. i 1971. De blir å behandle som et subsidium på NR-varen -1570 Margarin med NR-sektor "23 245 Produksjon av margarin" som subsidierende sektor. Subsidiebeløpet har vært nokså konstant i perioden 1967-72 (48 - 51 mill.kr.). Særskilt tilskott til Nord-Norge for de senere årene er inkludert.

76 Tilskott til kunstgjødsel, produsent/importør

Dette gjelder kap.nr. 1147 post 77.1 "Generelle tilskott", som utbetales til produsenter og importører. Satsene varierer etter innholdet av næringsstoffer, men med bruk av proveny-metoden blir felles avgiftssats beregnet for NR-varene -3105 Salpeter, -3115 tomasfosfat m.v., -3121 koligjødsel, -3127 nitrofoska og -3129 Annen gjødsel. I 1971 var provenyet 31 mill.kr. Subsidierende sektor er "23 425 Produksjon av kunstgjødsel og plantevernmidler", dessuten "23 756 Innkreving av særavgift på import" for importens vedkommende. I mangel av en egen hjelpesektor for varesubsidier over import benyttes hjelpesektoren for importavgiftene med negativt beløp. En slik ordning er begrenset til dette subsidiet. De andre varesubsidiene som faller på produsent, omfatter varer som ikke er aktuelle for hjelpesektoren (bl.a. mjølk, mjølkeprodukter, margarin).

78 Subsidier på fisk

Fiskesubsidiene utbetales til fiskesalgslagene og føres derfor til NR-sektoren "23 720 Varehandel" (som en volumomsetningsavgift). I 1971 ble det i alt utbetalt 232 mill.kr. over kap. 1076, post 70 "Tilskott til støtte av torske- og sildefisket og til fiskeredskaper, agn m.m." Dette fordelte seg med 71 mill.kr. til torskefisket (tilskott til 9 ulike fiskesalgslag med Norges Råfisklag som det største - 49 mill.kr.), 42 mill.kr. til sildefisket (3 ulike salgslag med Feitsildfiskernes salgslag som det største - 23 mill.kr.), 33 mill.kr. til subsidiering av fiskeredskaper, 10 mill.kr. til subsidiering av agn, 9 mill.kr. til avlastningssalg (klippfisk m.m.) dessuten 38 mill.kr. til effektiviseringstiltak og 29 mill.kr. til sosialfondet for fiske- og fangstnæringen (26) og garantifondet for fiskere (3).

Av disse 232 mill.kr. over kap. 1076 er det bare 96 mill.kr. som føres som subsidier på fisk i nasjonalregnskapssammenheng, 18 mill.kr. vedrører tørrfisk som er artskodet 193 "Andre stønader til utlandet", 29 mill.kr. som tilskott til fonds tas ikke med, og tilsammen 89 mill.kr. vedrørende fiskeredskaper, agn og effektiviseringstiltak føres som sektorsubsidier over subsidienr. 96 Investeringstilskott og 82 Andre tilskott over bevilgningsregnskapet.

I nasjonalregnskapet finnes en rekke NR-varer for fiskeslag. En velger å fordele subsidiebeløpet på følgende varenr., slik at alle får samme sats, bestemt ved proveny-metoden (det gjelder utelukkende fersk eller kjølt fisk):

- 0303 Flyndre
- 0304 Blåkveite
- 0305 Brosme og lange
- 0306 Hyse
- 0307 Torsk
- 0308 Sei
- 0311 Vintersild
- 0312 Vårsild
- 0313 Annen sild
- 0314 Brisling
- 0315 Makrell og pir
- 0317 Uer, steinbit
- 0318 Annen saltvannsfisk

Således falt 53 mill.kr. på fiskeslaget torsk og 43 mill.kr. i 1971 på makrell og pir.

Datatabell 12 gir beregningsgrunnlaget for beregning av provenybestemt sats i avgiftskortene. Hvilke varestrømmer og spesielt anvendelser (eksport m.m. gis ikke subsidier her) som er med i grunnlaget, går fram av tabellen.

80 Andre pristilskott, matvarer - varehandel

Det har vist seg hensiktsmessig å dele andre pristilskott i fire ulike avgiftsnummer, hvorav nr. 79 skulle omhandle sektorsubsidier, nr. 98 og 80 varesubsidier, på matvarer og nr. 81 på andre varer. De to siste er små poster og begynte å gjelde fra 1970, da de avløste fritaksregler fra alm. omsetningsavgift vedrørende Nord-Norge.

Dette subsidiet (nr. 80) referer seg til kap. 1531, post 70.11 og 12 og gjelder sitrusfrukter til Nord-Norge 5 mill.kr. i 1971 og norske epler og pærer til Nord-Norge 2 mill.kr. i 1971. Subsidierende sektor er "23720 Varehandel" og proveny-metoden benyttes hver for seg på NR-varene "-0803 Sitrusfrukter" og "-0810 Epler, pærer, plommer, moreller".

81 Andre pristilskott, andre varer - varehandel

Dette gjelder kap. 1531, post 70. 13 og 14, kull og koks til Nord-Norge samt bilbensin og autodiesel. Provenyet var i 1971 henholdsvis 2 og 7 mill.kr. Proveny-metoden benyttes hver for seg på NR-varene -2710 Koks og -2721 Bilbensin . Forøvrig samme behandling som subsidienr. 80. Fra 1973 er også NR-vare -2724 Andre brenseloljer tatt med, gitt i statsregnskapets kap. 1147 post 85 - Tilskott til prisnedskrivning av olje til veksthus.

84 Tilskott over Prisdirektoratets fonds, varesubsidier

Ca. 3/4 av samlet tilskott over Prisdirektoratets fond blir ført som varesubsidier. Fra Stortingsmeldingen om reguleringsfondene m.v. plukkes ut de poster som kan knyttes til varestrømmer i nasjonalregnskapet. I perioden 1967-72 har følgende vært aktuelle:

- Feitsild, prisreguleringstilskott	NR-vare	- 0313
- Makrell, prisreguleringstilskott	"	- 0315
- Frossenfilet, eksport	"	- 0332
- Tørrfisk, eksport	"	- 0351
- Klippfisk, eksport	"	- 0356
- Sildolje, innenlands salg	"	- 1505
- Sildolje, eksport	"	- 2302
- Sildemel, innenlands salg	"	- 2302
- Sildemel, eksport	"	- 2302
- Fiskeredskap, nedskrivning av prisene	"	- 5916 - 5920

En kjenner provenyet for hver av disse 10 postene og kan dermed bruke proveny-metoden differensiert etter disse. I 1971 var samlet tilskott (som varesubsidier) 52 mill.kr., hvorav henholdsvis 28 og 2 mill.kr. på de to første postene, dessuten 20 mill.kr. til eksport av sildemel og 2 mill.kr. til fiskeredskap. I sakens natur er det ingen stabilitet i utbetalingen av disse tilskottene (jfr. forøvrig kommentarer under avg.nr. 40). Subsidierende sektor er i sin helhet antatt å være "23 720 Varehandel".

86 Tilskott over Kraftfôrfondet, varesubsidier

Omtrent samme andel som ovenfor blir ført som varesubsidier også når det gjelder tilskott over Kraftfôrfondet. Det er mange likhetspunkter forøvrig, men stabiliteten er vesentlig større.

For følgende 16 varegrupper benyttes provenymetoden, med proveny hentet fra stortingsmeldingen om Kraftfôrfondet (Beretning om omsetningsrådets og Kraftfôrfondets virksomhet fra 1972). Tallene nedenfor gjelder 1971, som inntil da måtte korrigeres for avvikende regnskapsår.

- Salg av storfe	NR.vare	0202	3	mill.kr.
- Salg av sau og lam	"	0204	1	"
- Fjørfeslakt	"	0211	2	"
- Egg, eksport	"	0430	1	"
- Egg, salg forøvrig	"	0430	2	"
- Frakttilskott, mjølk	"	0403	41	"
Tilskott til skolemjølk	"	0403	0	"
- Smør, eksport	"	0420	2	"
- Smør, til margarinfabrikker	"	0420	1	"
- Smør, til forbrukerne	"	0420	-	"
- Retursmør	"	0419	-	"
- Ost, eksport	"	0425	10	"
- Tørrmjølk, eksport	"	0416	-	"
- Honning	"	0435	0	"
- Kraftfôrrabatt	"	2365	118	"
- Kjøtt, eksport	"	0010	11	"
- Kjøtt og flesk, frakttilskott	"	0010	26	"
		Sum	218	mill.kr.

Den viktigste posten, kraftfôrrabatten, er lagt opp slik at det tildeles bestemte kvanta kraftfôr til redusert pris. Litt tvilsom er behandlingen som varesubsidium, idet mindre bruksstørrelser får større kvantum pr. dyr enn de større bruksgruppene, men ellers er satsen proporsjonal (rabatt i øre pr. kg).

Subsidierende sektor er også her antatt å være "23 720 Varehandel" (Statens Kraftfôrmonopol som en "søsterbedrift" til Statens Kornforretning).

95 Refusjon av merverdiavgift på boliger og sosiale bygg

Inntil 1968 var boliger og sosiale bygg fritatt alminnelig omsetningsavgift. Ordningen ble så lagt om, det skulle betales OMS, men til gjengjeld ble det innført en refusjonsordning, som i prinsippet ble opprettholdt ved innføringen av MOMS fra 1970.

For å lette føringen i nasjonalregnskapet ble det tatt i bruk en hjelpesektor "23 754 Subsidier til refusjon av merverdiavgift på boliger og sosiale bygg". I forbindelse med investeringsberegningene er det blitt beregnet en påløpt verdi for denne posten. Tilsvarende bokførte verdi er gitt i kap.nr. 1609 "Refusjon av omsetningsavgift", 928 mill.kr. i 1971, mot 1 023 mill.kr. som påløpt verdi. Av dette ble 745 mill.kr. beregnet å falle på boliger, 185 mill.kr. på skoler, 61 mill.kr. på helsestasjoner o.l., samt 32 mill.kr. på bygninger vedrørende sosial omsorg og velferdsarbeid (kirker, aldershjem, barnehjem). Bokført verdi blir nå gitt i kap. 553 Tilskott til boliger, sosiale bygg m.m.

Tilskottssatsene har vært uendret siden 1. januar 1970:

Kr. 290	pr. kvm	for	0- 25	kvm	tilskottsareal	(som regel leieareal)
" 240	"	"	" 26- 50	"	"	"
" 180	"	"	" 51-100	"	"	"
" 150	"	"	" 101-140	"	"	"

For eventuelt areal utover 140 kvm i en bolig gis ikke tilskott. Tilskott blir utbetalt til byggherren etter at boligen er tatt i bruk. Det gjennomsnittlige tilskottsbeløpet pr. bolig ligger rundt 20 000 kr.

Fra og med endelig regnskap 1973 er dette varesubsidiet trukket inn under det ordinære avgiftsopplegget, som "volumproduksjonsavgift". Utformingen er ennå ikke helt klar, men arealstatistikk (bl.a. leieareal) inngår i opplegget. Tidligere er beregningen blitt knyttet til løpende verdier istedenfor

volumtall og dette har gitt større og større differanse mellom påløpt og bokført verdi, særlig for 1973 og 1974. Den gamle og den nye beregningsmetoden er det neppe særlig tjenlig å gå mer inn på nå. Forøvrig vises til tidligere avsnitt, spesielt avsnitt 16.

98 Andre pristilskott, matvarer - produsent

Dette er en ny post fra 1973. Under kap. 1580 (post 13) til regulering av forbrukerprisene ble det utbetalt tilskott til kjøtt av norsk produksjon for 55 mill.kr. og fordoblet i 1974. Det er spesifisert to ulike satser (kr. pr. kg) for kjøtt av okse, ku, kvige og kalv og for sau og lam.

Tilskottet utbetales gjennom Fraktkontoret for slakt til engroshandler/slakteri. Som for kompensasjon for merverdiavgift på kjøtt er hele beløpet forutsatt utbetalt slakteriene, dvs. NR-sektor "23 200 Slakting og annen produksjon av kjøttvarer". Subsidiet blir behandlet som volumproduksjonsavgift og knyttet til NR-vare "-0010 Kjøtt og kjøttvarer, fra slakterier og pølsemakerier".

12. Vareavgiftsliste

Med avgiftskortene som én form for input og nasjonalregnskapets varestrømmer i egenskap av beregningsgrunnlaget som en annen inputform blir resultatet (output) en såkalt vareavgiftsliste. Den inneholder beregnede påløpte avgifts- og subsidiebeløp for den del av varestrømmene som det er gitt avgiftskort for.

Vareavgiftslistens filebeskrivelse er som følger:

1	Årgang
2	Filetype (= A)
3-4	Kontotype (= 18/19)
5-7	Hovedvare
8-11	Varegruppe
12-16	Mottakersektor
17-20	Blank
21-28	Selgerverdi i løpende priser (18)/Bruttoavanse i løpende priser (19)
29-36	Selgerverdi i faste priser (18)/Bruttoavanse i faste priser (19)
37-38	Avgiftskategori
39-40	Avgiftsløpenr.
41	Avgiftstype
42-49	Avgiftsbeløp
50-59	Blank
60	Merke

Recordtype 1 tar alternativet - kontotype 18 og selgerverdier, recordtype 2 alternativet kontotype 19 og bruttoavanser.

Helt til slutt i avsnitt 8 ble det redegjort for en firedeling av avgiftene, referer seg til hva slags klasse av avgifter en har, og i neste omgang hvilket verdisett i beregningsgrunnlaget de skal settes i forhold til. Normalt vil det eksistere fire slike verdisett - selgerverdi og kjøperverdi i respektive løpende og faste priser. Programmet er innrettet på følgende vis:

Avgiftskategori	Avgiftstype	Avgiftsklassebetegnelse	Bruk som Beregningsgrunnlag:
(15), 16 og 17	1	I. Verdiomsetningsavgift	Kjøperverdi, løpende priser (sum 18- og 19-konto)
(15), 16 og 17	2	II. Volumomsetningsavgift	Kjøperverdi, faste priser (sum 18- og 19-konto)
(11), 12 og 13	1	III. Verdiproduksjonsavgift	Selgerverdi, løpende priser (18-konto)
(11), 12 og 13	2	IV. Volumproduksjonsavgift	Selgerverdi, faste priser (18-konto)

Tabellen nedenfor gir et bilde av hver enkelt avgiftsklasses betydning.

Tabell 10. Avgiftenes fordeling og størrelsesforhold på avgiftsklasser

Avgiftsklasser	Antall vareavgifter/ varesubsidier	Påløpte verdier i mill.kr.	
		1969	1970
Indirekte skatter:	29	9 564	12 768
Verdiomsetning -	6	5 041	2 786
Volumomsetning -	3	791	834
Verdiproduksjon -	11	2 491	7 901
Volumproduksjon -	9	1 241	1 247
Subsidier:	11	1 299	2 137
Volumomsetning -	5	461	449
Volumproduksjon -	6	838	1 688

I antallsoppgavene er samtlige vareavgifter og varesubsidier fra perioden 1967-73 tatt med, selv om de ikke ble gjeldende for hele perioden.

I verdioppgavene reflekteres ganske klart overgang fra OMS som overveiende verdiomsetningsavgift til MOMS med sterkest tyngde som verdiproduksjonsavgift. Eksklusive OMS og MOMS er de fire klassene under indirekte skatter nokså jevnstore i verdi.

Vareavgiftslisten gir absolutte beløp for 4 av de 8 varekontiene i det fullstendige og nyreviderte regnskapet. Før 1970 ble 6 sett av varekontiene bestemt her, da også alminnelig omsetningsavgift ble beregnet på linje med de andre vareavgiftene. MOMS kaller imidlertid på en enklere utforming og går ikke veien om vareavgiftslisten.

En merker seg at vareavgiftene og varesubsidiene får sine påløpte (bokførte) beløp beregnet på forbrukssiden i realregnskapet. Videre at de varestrømmer som i vareavgiftslisten får tilført verdier i form av enten 12-, 13-, 16- eller 17-konti, i realiteten utgjør en meget begrenset del av den totale masse av varestrømmer på forbrukssiden. Antydningsvis dreier det seg om ca. 700 elementer av en total masse på ca. 50 000, eller knappe 1,5 prosent. Totaltallet bygger på følgende faktorer: 4 varekontisett, ca. 1 900 NR-varer og 6-7 mottakersektorer pr. vare (rimelig forutsetning etter å ha bladd en del i varelistene). For forbrukssiden i realregnskapet kan en gjette seg til følgende bilde:

- Basisverdi (10 konti)	12 500	elementer	ingen	0-elementer
- Basisavanse (14-konti)	12 500	"	7 500	"
- Moms (11-, 15-konti)	25 000	"	10 000	"
- Andre vareavgifter (12- og 16-konti)	25 000	"	24 600	"
- Varesubsidier (13- og 17-konti)	25 000	"	24 700	"
I alt	100 000	elementer	66 800	0-elementer

dvs. det finnes tall i 1/3 av kryssløpselementene, mens 2/3 er tomme elementer uten verdi!

For årene 1967-69 kunne en, fordi et endelig regnskap på 7-sifret varenivå allerede var innebygget, kjøre avgiftskort for beregningsåret sammen med beregningsårets verdigrunnlag og derved oppnå de ønskede spesifiksasjoner av varekonti.

Under utarbeidingen av foreløpig regnskap for Økonomisk Utsyn 1972 ble systemet og programmene lagt opp slik at de også i stor utstrekning kunne anvendes i et endelig regnskap. I den nye situasjonen - endelig regnskap for 1970 og framtidige år - innebærer det eksisterende opplegg at avgiftskort for år t må benyttes på beregningsgrunnlaget for år (t-1) i stor utstrekning. Situasjonen er enda verre for de eksogent bestemte avgiftene (og subsidiene), bortsett fra visse vareavgifter som gjelder tjenester (avgiftsnummer 18, 32, 36 og 43) der en allerede har beregningsårets verdigrunnlag

fra sektormapper. For de egentlige eksogene vareavgifter og varesubsidier må i tillegg til grunnlaget også avgiftskortenes sats være basert på år (t-1).

For den videre bearbeiding av avgiftene, subsidiene og varekontiene forøvrig vil en kunne bedømme virkningene av den skjevhet som er beskrevet ovenfor forskjellig i flg. seks ulike tilfelle:

(1) Eksogent bestemte avgifter, tjenester

avgiftskort: år t til grunn

grunnlag: år (t-1) til grunn

Avgiftsbeløpet i vareavgiftslista blir normalt undervurdert, avansekortkoeffisientene blir normalt undervurdert for t senere enn 1970 (basisår) og overvurdert for t før 1970 for avgiftsnummer 18, men uten skjevhet for de andre avansekoeffisientene. Førstnevnte avgift rettes imidlertid til bokført verdi i endelig hovedbok, de andre avgiftene skulle i prinsippet være beregnet til samme bokførte verdi.

M.a.o. skjevheten i beregningsopplegget får her ingen uheldige konsekvenser.

(2) Eksogent bestemte avgifter, varer

avgiftskort: år (t-1) til grunn

grunnlag: år (t-1) til grunn

Avgiftsbeløpet i vareavgiftslista blir undervurdert, likeså avansekoeffisienten med mindre satsene i år (t-1) og år t er de samme. Graden av skjevhet avhenger om det dreier seg om volumavgifter og -subsidier eller verdiavgifter og -subsidier. I endelig hovedbok rettes imidlertid alle eksogent bestemte vareavgifter og varesubsidier (jfr. avsnitt 19) slik at beløpene blir i overensstemmelse med bokførte beløp i de offentlige regnskap.

M.a.o. ingen uheldige konsekvenser.

(3) Endogent bestemte avgifter, verdiproduksjonsavgifter

avgiftskort: år t til grunn (avgiftsnummer 13 og 45, RAG = t-1)

grunnlag: år (t-1) til grunn

Avgiftsbeløp i vareavgiftslista blir undervurdert, men avansekortkoeffisienter og dermed beregnede beløp i endelig hovedbok blir riktig vurdert.

M.a.o. ingen uheldige konsekvenser.

(4) Endogent bestemte avgifter, verdiomsetningsavgifter

avgiftskort: år t til grunn

grunnlag: år (t-1) til grunn

Avgiftsbeløp i vareavgiftslista blir undervurdert, avansekortkoeffisientene får skjevhet med mindre forholdet mellom kjøperverdi og selgerverdi i løpende priser er det samme i år (t-1) og år t (samme bruttoavanseprosent).

M.a.o. økning (reduksjon) i bruttoavanseprosenten vil gi for lave (høye) beregnede påløpte avgiftsbeløp.

(5) Endogent bestemte avgifter, volumproduksjonsavgifter

avgiftskort: år t til grunn

grunnlag: år (t-1) til grunn

Avgiftsbeløp i vareavgiftslista blir undervurdert, avansekortkoeffisientene får skjevhet med mindre forholdet mellom selgerverdi i faste og løpende priser er det samme i år (t-1) og år t (samme engrosprisindeks).

M.a.o. økning (reduksjon) i engrosprisindeksen vil gi for høye (lave) beregnede påløpte avgiftsbeløp.

(6) Endogent bestemte avgifter, volumomsetningsavgifter

avgiftskort: år t til grunn

grunnlag: år (t-1) til grunn

Avgiftsbeløp i vareavgiftslista blir undervurdert, avansekortkoeffisientene får skjevhet med mindre forholdet mellom kjøperverdi i faste priser og selgerverdi i løpende priser er det samme i år (t-1) og år t (samme forhold mellom "konsumprisdeflatert" bruttoavanseprosent i de to årene).

M.a.o. En økning i bruttoavanseprosenten deflatert med prisindeks (uansett mottaker) vil gi for lave (høye) beregnete påløpte avgiftsbeløp.

10. kontor bør neppe bruke ressurser på å utvikle et "korreksjonsprogram" for å bøte på disse mulige skjevhetene. En vil i alle tilfelle måtte vurdere de beregnede påløpte verdiene mot de bokførte og rette opp påløpte verdier der differensen synes "urimelig" stor. Det vil eventuelt skje i tilknytning til retting av endelig hovedbok (avsnitt 19).

13. Avansekort

Avansekort er inputinformasjon i form av relative størrelser eller koeffisienter som uttrykker forholdstall mellom en varestrøms ulike varekonti (forholdstall mellom komponenter av en vares markedsverdi).

Inputinformasjonen består av bl.a. NR-identifikasjoner som 3- eller 7-sifret varenummer og mottakersektor. Til alle slike varestrømmer er knyttet et sett av 8 koeffisienter, de fire første gjelder dekomponeringen av selgerverdi - basisverdi, merverdiavgift, andre indirekte skatter på varer og subsidier på varer - alle regnet i forhold til varens selgerverdi. De fire siste koeffisientene gjelder sammensetningen av bruttoavansen - basisverdi i varehandel (basisavanse), merverdiavgift i varehandel, andre indirekte skatter på varer i varehandel og subsisider på varer i varehandel, stadig satt i forhold til selgerverdi, bortsett fra varehandels-MOMSEN som mest hensiktsmessig uttrykkes i forhold til bruttoavansen, eksklusive MOMS'en selv.

To spesielle avledede former for avansekort blir også tatt i bruk i nasjonalregnskapsarbeidet, nemlig de såkalte "basiskort" og "kjøperprisorienterte avansekort". Mens varens selgerverdi er beregningsgrunnlag for utarbeidingen av ordinære avansekortkoeffisienter, er tilsvarende grunnlag for disse to henholdsvis basisverdi og kjøperverdi. Deres spesielle anvendelse skal en komme tilbake til.

Hvordan utarbeides avansekortene? Fram til og med siste avsnitt har en beskrevet bearbeidingen av avgifter og subsidier fra regelverkets satser, via avgiftskort og nasjonalregnskapets beregningsgrunnlag til vareavgiftslisten med beregnede absolutte verdier for 4 av de 8 varekontiene (før 1970 riktignok 6, da alminnelig omsetningsavgift ble beregnet på linje med de andre vareavgiftene). Merverdiavgiften legger beslag på to av de resterende konti. I forhold til OMS kan en i denne forbindelse la MOMS'en få en enklere teknisk utforming, nemlig ved å sette inn satser direkte i avansekortene. De to varekonti som står tilbake, gjelder en vares basisverdi og basisavanse. Inntil 1970 ble disse residualbestemt fra henholdsvis selgerverdi og bruttoavanse og de komponenter som ble beregnet i vareavgiftslisten. Fra 1970 med MOMS blir basisverdien stadig residualbestemt, men på endelig relativ form i avansekortene, slik at koeffisientene for komponentene i selgerverdien summerer seg opp til 1 (kan fravikes). For basisavansen benyttes forrige års koeffisient (jfr. siste del av avsnittet).

Når de nødvendige varekonti (for alle forbruksstrømmer) er beregnet, kan avansekortene konstrueres ved at de absolutte tallene bringes over på relativ form eller ved direkte innsetting av ønskede relative tall.

En filebeskrivelse for avansekortene ser slik ut (parantesene angir kolonnespesifikasjonen ved oppretting av avansekort):

(1)	1	År	
(2)	2	Korttype	
(5-7)	5-7	Hovedvare	7-sifret varenummer
(8-11)	8-11	NR-varegruppe	7-sifret varenummer
(12-16)	12-16	Mottakersektor	
	21-28	Selgerverdi, løpende priser	
	29-36	Basisverdi	
	37-42	MOMS	
	43-48	Andre indirekte skatter på varer	
	49-54	Subsidier på varer	
	55-62	Kjøperverdi, løpende priser	
	63-68	Basisverdi i varehandel	
	69-74	MOMS i varehandel	
	75-80	Andre indirekte skatter på varer i varehandel	
	81-86	Subsidier på varer i varehandel	
(23-27)	87-91	Koeffisient for basisverdi	
(28-32)	92-96	" " MOMS	

(33-37)	97-101	Koeffisient for andre indirekte skatter på varer
(38-42)	102-106	" " subsidier på varer
(43-47)	107-111	" " basisverdi i varehandel
(48-52)	112-116	" " MOMS i varehandel
(53-57)	117-121	" " andre indirekte skatter på varer i varehandel
(58-62)	122-126	" " subsidier på varer i varehandel
(63-67)	127-131	Kjøperprisorientert koeffisient for basisverdi i varehandel
(68-72)	132-136	" " " andre indirekte skatter på varer i varehandel
(73-77)	137-141	" " " subsidier på varer i varehandel

Avansekortene listes ut på to dellister - en liste med absolutte størrelser og som dekker kol. 1-86, eksklusive selgerverdi og kjøperverdi som er tatt med på den andre listen med relative størrelser. De egentlige avansekort vil derfor inneholde følgende data:

- År
- Korttype
- Hovedvare (eventuelt også varegruppe)
- Mottakersektor
- Selgerverdi
- Kjøperverdi
- 8 koeffisienter (a-er og b-er)
- 3 kjøperprisorienterte koeffisienter (c-er)

Avansekortenes plass i nasjonalregnskapet er vare-sektor-kryssløpet på forbrukssiden i regnskapet (riktignok eksisterer såkalte basiskort for bruk på såvel produksjons- som forbrukssiden). For alle mottakersektorer og 7-sifrede varer i endelig regnskap og 3-sifrede hovedvarer i foreløpig regnskap skal finnes avansekort, selv om alle koeffisienter med unntak for basisverdien(e) skulle være null. Selger- og kjøperverdien er tatt med for å angi viktige forutsetninger for konstruksjonen av avansekortet.

I den første versjon av avansekortene blir koeffisientene for MOMS satt direkte inn. Programmet er generelt på dette punkt, satsene 16,67 prosent og 20 prosent benyttes for alle kort for henholdsvis MOMS i selgerverdien og MOMS i varehandel.

Alle unntaks- og spesialtilfelle vedrørende MOMS-satser kan avleses fra en spesiell MOMS-katalog som er laget for nasjonalregnskapsformål. Den angir nasjonalregnskapets ca. 340 hovedvarer med tre alternative MOMS-kjennetegn:

M	Hovedvarer med ordinær MOMS-sats, 20 prosent
IM	" " ingen MOMS, 0 prosent
S	" " spesiell MOMS-sats, enten varierende sats (spesialberegning med løpende vekter) eller nærmere angitt MOMS-sats (f.eks. 11,11 prosent for fiskevarer).

Hovedvarene i nasjonalregnskapet er konstruert med forankring i den sektor som normalt er hovedleverandør av de enkelte NR-varer. På flere områder har en dessuten funnet det formålstjenlig å lage to eller flere hovedvarer for hver sektor. Det kan ligge ulike forhold til grunn for en slik behandling. Ett av disse gjelder nettopp MOMS'en. For en rekke sektorer, spesielt de tjenesteytende sektorer, er det slik at en viss del av produksjonen er MOMS-pliktig og en annen del fri for MOMS. I slike tilfelle er det konstruert to ulike hovedvarer, én som gjelder produksjon inklusive MOMS (kjennetegn M) og én som gjelder produksjon fritatt MOMS (kjennetegn IM). Her må en også nevne at jordbruks-, skogbruks- og fiskeprodukter til eget bruk (kjennetegn IM) er skilt ut som egne hovedvarer.

Fordelingen på de 3 kjennetegnene gir hovedvekten på ordinære MOMS-hovedvarer, i alt ca. 180 hovedvarer. Nedenfor følger en oversikt over de hovedvarer som antas å tilhøre kjennetegn IM og S:

Ikke-MOMS (IM), 0 prosent

008 Olje- og gassrørledninger m.v., reparasjoner
009 Oljeboreplattformer, reparasjoner
010 Oljeutvinningsplattformer m.v., reparasjoner
019 Militære reparasjoner
021 Militære bygg og anlegg
022 Militært utstyr
034 Posttjenester, betalte banktjenester, offentlige gebyrer m.v.
037 Kontortjenester, EDB m.m. fritatt MOMS og investeringsavgift
040 Representasjon, reiser m.m. fritatt MOMS og investeringsavgift
051 Fiske- og hvalfangstens driftsutgifter i utlandet
053 Skipsfartens driftsutgifter i utlandet
055 Luftfartens driftsutgifter i utlandet
056 Boring etter olje og gass, driftsutgifter i utlandet
057 Olje- og gasstransport med rør, driftsutgifter i utlandet
059 Honorarer og diverse andre tjenester, import
060 Utvinning av råolje og naturgass, drifts- og investeringsutgifter, uspesifisert vareimport
062 Olje- og gasstransport med rør, drifts- og investeringsutgifter, uspesifisert vareimport
063 Utvinning av råolje og naturgass, drifts- og investeringsutgifter, tjenesteimport
064 Olje- og gasstransport med rør, drifts- og investeringsutgifter, tjenesteimport
066 Reisetrafikk, norske turister i utlandet
067 Norske sjøfolks konsum i utlandet
068 Nordmenn i utlandet ellers
069 Varegaver fra utlandet
079 Honorarer og diverse andre tjenester (provisjonsinntekter, salg egne kantiner, frakttjenester utført for andre)
082 Egne investeringsarbeider på maskiner, lønn
083 Bortleie av produksjonsfaktorer til bygge- og anleggsvirksomhet, lønn
084 Varer under arbeid, ekskl. skip
085 Diverse uspesifisert skip under arbeid
108 Fôr til eget bruk
113 Poteter til eget bruk
114 Kjøtt og flesk til eget bruk
115 Egg til eget bruk
116 Mjølk til eget bruk
117 Endring i bestand av husdyr
118 Endring i livdyrbestand
126 Naturgjødsel m.v.
131 Beregnet arbeidsinntekt, grøfting og nydyrking
132 Beregnet arbeidsinntekt, maskiner og redskap
133 Beregnet arbeidsinntekt, bygninger og anlegg
137 Tjenester i tilknytning til jordbruk, gebyrer, levert vareinnsats m.m.
138 Kjøreinntekter, grøfting og nydyrking
139 Kjøreinntekter, bygninger og anlegg
140 Produkter fra jakt
143 Endring i hogstkvantum
144 Skogprodukter eget bruk
145 Skogbruk, gebyrer levert vareinnsats m.m.
148 Bortleie av produksjonsfaktorer til bygge- og anleggsvirksomhet, lønn
149 Skogkultur, lønn
157 Fisk, eget bruk
158 Bortleie av prduksjonsfaktorer til innenriks sjøfart, lønn

Ikke-MOMS (IM), 0 prosent (forts.)

159 Egne investeringsarbeider på maskiner m.v., lønn
166 Råolje m.v.
167 Naturgass
411 Aviser
596 Olje- og gassrørledninger, reparasjoner
597 Olje- og gassrørledninger, reparasjoner i utlandet
631 Skip, nye
632 Skipsreparasjoner m.v.
633 Skipsreparasjoner og større ombyggingsarbeider i utlandet
638 Båtreparasjoner i utlandet
663 Flyreparasjoner
664 Flyreparasjoner i utlandet
687 Elektrisitet, gebyrer levert vareinnsats m.m.
688 Egne investeringsarbeider på maskiner, lønn
689 Bortleie av produksjonsfaktorer til bygge- og anleggsvirksomhet, lønn
706 Bygging av boligblokker, koier, rorbuer o.l.
711 Bygging av grunnforbedringer i jord- og skogbruk
717 Boring etter olje og gass
718 Bygging av militære bygg
719 Bygging av militære anlegg
720 Provisjoner, omsetning av brukte konsumvarer m.v.
752 Refusjon av merverdiavgift, nyinvesteringer
753 Innkreving av investeringsavgift, nyinvesteringer
754 Subsidier til refusjon av merverdiavgift på boliger m.m.
761 Romutleie
801 Persontransport med jernbane
803 Egne investeringsarbeider på maskiner, lønn
804 Bortleie av produksjonsfaktorer til bygge- og anleggsvirksomhet, lønn
806 Persontransport med rutebil
811 Persontransport med sporvei og forstadsbane
816 Persontransport med drosje og turbil
828 Hjelpevirksomhet for landtransport, gebyrer levert vareinnsats m.m.
831 Persontransport i utenriks sjøfart
832 Godstransport i utenriks sjøfart
836 Persontransport og bilferging i innenriks sjøfart
838 Innenriks sjøfart, gebyrer levert vareinnsats m.m.
841 Fyr- og losvesen, gebyrer levert vareinnsats m.m.
843 Annen hjelpevirksomhet for sjøfolk
844 Havnevesen
846 Persontransport med fly
848 Lufttransport, gebyrer levert private konsumenter
849 Lufttransport, gebyrer levert vareinnsats m.m.
851 Reisebyråvirksomhet m.v.
856 Posttjenester
857 Tjenesteyting fra postverket til postgiro
858 Tjenesteyting fra postverket til postsparebanken
862 Egne investeringsarbeider på maskiner, lønn
863 Bortleie av produksjonsfaktorer til bygge- og anleggsvirksomhet, lønn
866 Betalte banktjenester
867 Frie banktjenester

Ikke-MOMS (IM), 0 prosent (forts.)

871 Betalte tjenester fra annen kreditt- og finansvirksomhet
872 Frie tjenester fra annen kreditt- og finansvirksomhet
874 Tjenester i tilknytning til kreditt- og finansvirksomhet
875 Tjenesteyting fra livsforsikring
881 Tjenesteyting, bilforsikring
882 Tjenesteyting, annen skadeforsikring
885 Boligtjenester
890 Tjenester av forretningsbygg
895 Eiendomsmekling m.v.
901 Juridisk tjenesteyting, revisjon og bokføring
903 Forretningsmessig tjenesteyting, gebyrer levert private konsumenter
904 Forretningsmessig tjenesteyting, gebyrer levert vareinnsats m.m.
911 Offentlig administrasjon, gebyrer levert private konsumenter
912 Offentlig administrasjon, gebyrer levert vareinnsats m.m.
913 Import statsforvaltningen, sivilt
916 Forsvar, gebyrer levert private konsumenter
917 Forsvar, gebyrer levert vareinnsats m.m.
918 Import statsforvaltningen, militært
922 Renovasjon og rengjøring, gebyrer levert til privat konsum
923 Renovasjon og rengjøring, gebyrer levert vareinnsats m.m.
926 Undervisning
927 Forskningstjenester
928 Undervisning og forskingsvirksomhet, gebyrer levert privat konsum
929 Undervisning og forskningsvirksomhet, gebyrer levert vareinnsats m.m.
931 Helsetjenester
933 Helse- og veterinærtjenester, gebyrer levert private konsumenter
934 Helse- og veterinærtjenester, gebyrer levert vareinnsats m.m.
936 Sosial omsorg og velferdstjenester
937 Sosial omsorg og velferdsarbeid, gebyrer levert privat konsum
938 Sosial omsorg- og velferdsarbeider, gebyrer levert vareinnsats m.m.
940 Tjenester fra interesseorganisasjoner
946 Tjenester fra ideologiske og kulturelle organisasjoner
947 Tjenester fra ideologiske og kulturelle organisasjoner, gebyrer levert privat konsum
948 Tjenester fra ideologiske og kulturelle organisasjoner, gebyrer levert vareinnsats m.m.
951 Underholdning
953 Kulturell tjenesteyting, underholdning og sport, gebyrer levert privat konsum
954 Kulturell tjenesteyting, underholdning og sport, gebyrer levert vareinnsats m.m.
957 Egne investeringsarbeider på maskiner, lønn
958 Bortleie av produksjonsfaktorer til bygge- og anleggsvirksomhet, lønn
965 Lønt husarbeid
972 Andre personlige tjenester

I alt 141 hovedvarer

Spesiell MOMS (S)

011	Beboelseshus, reparasjoner	S
012	Driftsbygg, reparasjoner	S
013	Anlegg, reparasjoner	S
014	Skip og båter, reparasjoner	S
015	Fly, reparasjoner	S

Spesiell MOMS (S) (forts.)

017	Rullende materiell, reparasjoner	S
018	Maskiner, redskap, inventar, reparasjoner	S
022	Militære transportmidler, maskiner og utstyr	S
035	Reklame, annonse, med fratrekkbar MOMS	S
151	Torsk og torskefisk	11,11 prosent
152	Sild og brisling	11,11 "
153	Makrell	11,11 "
154	Lodde	11,11 "
155	Andre fiskeslag	11,11 "
156	Krepsdyr, sel og hval	11,11 "
636	Båter	2 "
637	Båtreparasjoner m.v.	2 "
640	Skips- og båtmotorer m.v.	2 "
661	Fly	10 "
662	Flydeler	10 "
686	Elektrisitet	18 "
701	Reparasjoner av beboelseshus	S
702	Reparasjon av driftsbygg	S
703	Reparasjon av anlegg	S
708	Bygging av offentlige bygg for undervisning, helse- og sosialt arbeid	S
709	Bygging av andre offentlige driftsbygg	S
714	Bygging av veianlegg	S
715	Bygging av andre offentlige anlegg	S
716	Bygging av andre anlegg (kommunikasjoner)	S
	I alt 29 hovedvarer	

S = Spesialberegning, prosentsats endres hvert år med løpende vekter for de varer som går inn til fordelingssektorene.

11,11 prosent for fiskevarer er gitt i regelverket, mens de øvrige prosentsatsene er mer eller mindre konvesjonelt bestemt og kunne i noen tilfelle variert over tiden (S) på linje med de bygninger, anlegg o.a. som finnes i listen.

For hovedvarer med kjennetegn IM og S (og for tilhørende mottakersektor) punches rettelseskort (se kolonnespesifikasjon foran).

I tillegg til dette punches rettelseskort for en del varestrømmer som skal ha kjennetegn IM eller S etter mottakersektor. Eksport, lagerendringer og vareinnsats til utenriks sjøfart og oljeutvinning er i sin helhet fritatt for MOMS, mens en fastsetter halvparten av lufttransportens vareinnsats fri for MOMS. Dessuten vil en del investeringsarter være fritatt (investeringer i skip og båter, fly og alle "oljeinvesteringer"):

IM-sektor

20 137	Olje- og gassrørledninger med landinstallasjoner og pumpestasjoner
20 138	Oljeboring og andre utgifter til oljeleting
20 141	Skip
20 142	Fiskebåter, redningsskøyter, bergningsbåter o.l.
20 150	Fly
20 187	Oljeboreplattformer
20 188	Oljeutvinningsanlegg m.v., fastmontert
20 910	Lagerendring, varer
20 920	Endring i forbeholdning, husdyrbestand og hogstkvantum
20 930	Endring i varer under arbeid

IM-sektor (forts.)

23 165 Utvinning av råolje og naturgass
23 830 Utenriks sjøfart
71 101 Eksport, varer iflg. handelsstatistikken
71 102 Eksport, varer utenom handelsstatistikken
71 103 Eksport, nye skip
71 104 Eksport, eldre skip
71 105 Bruttofrakter opptjent i skipsfart
71 106 Varefrakter, luftfart og jernbane
71 107 Passasjerfrakter, luftfart og jernbane
71 108 Eksport, annen samferdsel
71 109 Eksport, forsikringstjenester
71 110 Reisetrafikk
71 111 Andre utlendinger i Norge
71 112 Eksport, offentlig forvaltning
71 113 Eksport, andre tjenester
71 120 Bruttoinntekter, boring etter olje og gass
71 121 Bruttoinntekter, olje og gasstransport med rør

S-sektor

23 845 Lufttransport (halvparten, dvs. normalt 10 prosent)

En merker seg at fordelingskontiene på kontotype 20 er klassifisert etter MOMS-behandling. På grunn av at ovennevnte mottakersektor for leveranser fra disse fordelingskontiene kan forekomme, vil MOMS-satsene på både inngående og utgående MOMS (til M-sektorer) gi skjevhet (bli for høye), fordi dette ikke er innkalkulert i MOMS-katalogens satser, som er basert på sammensetningen av varene inn til fordelingskontoen. Eventuelle rettelser vil imidlertid ikke bli gjort gjeldende for avansekortene, men skjer ved oppretting av endelig hovedbok.

I sammenhengen med innføringen av MOMS i 1970 ble avansekortkoeffisienten for 12-, 13-, 14-, 16- og 17-komponentene jusert for korrigering av beregningsgrunnlag (korreksjonsfaktor 0,833 ble lagt inn i et såkalt korreksjonsprogram for avansekortene). Jfr. forøvrig neste avsnitt.

Det ble foran nevnt at koeffisienten for basisavansen tas fra forrige års regnskap. Dette er ikke helt riktig på det nåværende tidspunkt, selv om det synes ønskelig på noe sikt. For årene 1967-69 ble den residualbestemt (forrige års koeffisient, indirekte korrigert for ulik prisutvikling), for årene 1970 og 1971 (for Utsynet 1973) ble residualmetoden tillempet noe:

$$a_1^t = \frac{A_1^t}{S^t} = \frac{A^{69} - A_2^{69} - A_3^{69,t} + A_4^{69}}{S^{69}} \qquad (t = 1970,\ 1971)$$

hvor A er bruttoavanse, $A_1 \ldots A_4$ dens komponenter og S selgerverdien. Basisavansekoeffisienten a^t, (t= 70, 71) er bestemt residualt, bortsett fra at eventuelt andre indirekte skatter i varehandel A_3 er bestemt via 1969-beregningsgrunnlag og 1970- respektive 1971-satser (i avgiftskortet). Dette opplegget vil derfor bringe skjevhet i a_1^t dersom de nevnte satser endrer seg fra 1969 til år t. Med økte satser vil basisavansen bli undervurdert, et forhold som bør rettes opp i endelig hovedbok.

På noe sikt er det ønskelig å bestemme a_1^t som A_1^{t-1}/S^{t-1} ut fra fjorårets hovedbok på detaljert 10-17-nivå for varestrømmene. Foreløpig eksisterer ingen slik hovedbok på 7-siffervarenivå, konsistent med hovedbok på 18-19 varenivå.

14. Endelig regnskap og dekomponering av selger- og kjøperverdier.

I dette avsnittet vil selve bruken av avansekortene i et endelig regnskap behandles. Om avansekortene har sitt utspring i endelig regnskap, skal en i neste avsnitt se at de har like stor betydning i de foreløpige regnskap.

Avansekortene og deres avledede former får følgende fire bruksområder i det endelige nasjonalregnskap:

(i) overgang fra kjøperverdi til selgerverdi
(ii) dekomponering av selgerverdi
(iii) fastlegging av bruttoavansen og dens komponenter
(iv) etablere relasjonene mellom varekontienes fastpristall

Ad (i): Med de identifikasjoner en finner på avansesekortene, går det fram at deres plass ligger på forbrukssiden (sluttleveringer pluss vareinnsats) i realregnskapet. Bortsett fra vareinnsatsen i industrien, som primært er gitt eksklusive MOMS, er det beregningsmessige grunnlag for forbruksstørrelsene (privat konsum, bruttoinvestering, eksport og annen vareinnsats) kjøperverdier. For å kunne balansere varene i selgerverdier med lagerendring som saldopost må en ta i bruk avansekortene, og spesielt de koeffisienter som har med bruttoavansen å gjøre. Her kommer "kjøperprisorienterte avansekort" inn med de koeffisienter (c-ene) som er angitt helt til slutt i den brede filebeskrivelse for avansekortene (jfr. avsnitt 13).

Selgerverdiene beregnes som en funksjon av kjøperverdiene der koeffisientene fra "kjøperprisorienterte avansekort" inngår som vitale data. Disse koeffisientene gjelder bruttoavansekomponentene som i dette tilfellet er regnet i forhold til kjøperverdiene. MOMS-elementet som er en funksjon av de andre tre, er innarbeidet i funksjonsformen, slik at det er tre koeffisienter som må framskaffes for hver varestrøm for å kunne foreta varebalanseringen.

I de endelige regnskap for 1967-69 kom ikke kjøperprisorienterte avansekort til anvendelse, fordi en for disse årene allerede hadde innebygd et endelig regnskap på 7-sifret varenivå. Riktignok er svært mange av varestrømmene blitt gjenstand for betydelig tallmessig revisjon når det gjelder selger- og kjøperverdier, men dette berører ikke den systemmessige siden. Under denne revisjonsfasen vurderte en bruttoavansene (vel og merke under hensyntagende til de enkelte avansekomponenter). Dette revisjonsarbeidet ble i praksis avgrenset til revisjon av konsumavansene og oppretting av andre bruttoavanser som etter innføringen av avgifts- og subsidieelementene kom ut med negative basisavanser. Arbeidet ledet fram til reviderte selger- og kjøperverdier som ble brukt som beregningsgrunnlag for avgiftskort og senere ordinære avansekort for dekomponering av de fastlagte selger- og kjøperverdiene (jfr. bruksområde (ii) og (iii)).

Under utarbeidingen av foreløpig regnskap for Økonomisk Utsyn 1972 ble systemet og programmene lagt opp slik at de også i stor utstrekning kunne anvendes i et endelig regnskap. En av konsekvensene ble at avansekortene, som i foreløpig regnskap ble bygd på siste endelige regnskap, på grunn av at de er nødvendige på et tidlig stadium i kjøringene, også i et endelig regnskap måtte baseres på siste endelige regnskap og ikke på selve beregningsårets grunnlag.

Ordinært vil omregningsformelen for selgerverdiberegningen i et endelig regnskap ta formen:

$$S_t = \left[1 - 1{,}20\,(C_{1,\,t-1} + C_{3,\,t-1} - C_{4,\,t-1})\right] K_t$$

der S_t er ukjent selgerverdi i år t, K_t er gitt (beregnet fra kjente indikatorer) kjøperverdi i år t, $C_{1,\,t-1}$, $C_{3,\,t-1}$, $C_{4,\,t-1}$ er koeffisienter som uttrykker henholdsvis basisavanser, andre indirekte skatter på varer i varehandel og subsidier på varer i varehandel som andel av kjøperverdier og basert på regnskap i år (t-1), mens parameteren 1,20 tar vare på varehandels-MOMS'en.

Overgangen fra OMS til MOMS bød på spesielle problemer. Det gjaldt endelig regnskap for 1970 (og 1971 som ble utarbeidd parallellt) og det gjaldt alle foreløpige regnskap (1970-1972) for Økonomisk Utsyn 1972, hvor utgangspunktet var c-er fra 1969-regnskapet. Da kjøperverdiene derfor inneholdt OMS, men skulle brukes i et MOMS-år, måtte en justere c-ene (bare c_1, da det neppe er riktig å hevde at C_3

og C_4 er basert på 1969-regnskapet*) med differensen mellom MOMS på varen og OMS på varen. Dette ledet fram til en korreksjonsfaktor lik

$$\frac{1}{1 + (0{,}1667 - 0{,}12)} = 0{,}955$$

nettopp fordi gitte avansebeløp vil utgjøre (16,67 - 12) prosent = 4,67 prosent lavere andel av kjøperpris i et MOMS-system enn i et system med OMS, gitt like forhold forøvrig. I visse deloperasjoner (vareinnsats o.a.) måtte korreksjonsfaktoren settes lik 0,857 svarende til overgangen fra ikke-OMS til MOMS. For eksport o.a. var ingen korreksjonsfaktor nødvendig.

---

*I det endelige regnskap for 1970 ble c-ene bestemt slik:

$$C_1 = \frac{A_1\ (1969)}{K_L\ (1969)} \quad \text{(jfr. imidlertid siste del, avsnitt 13)}$$

$$C_j = \frac{A_j^*\ (1969)}{K_L\ (1969)} = \frac{t_{Aj}\ (1970) \cdot K_L\ (1969) \text{ eventuelt } K_F\ (1969)}{K_L\ (1969)} \qquad (j = 3,\ 4)$$

der A_j og A_j^* er absolutte (eller tenkt absolutt) verdi for basisverdi, avgifter og subsidier i varehandel og t_{Aj} er "brutto" avgiftssatser (inkl. relativt avgiftsgrunnlag) for de to siste kategoriene. I et spesialtilfelle, tilfellet med verdiomsetningsavgifter, vil c-verdien basert på 1969-regnskap kunne bli identisk med avgiftssatsen fra avgiftskortet for 1970, og som sådan er koeffisientene (for j = 3, 4) mer eller mindre uavhengige av nasjonalregnskapets årgang som beregningsgrunnlag.

Ad (ii): Avansekortene vil etter at lagerendringssaldoen er beregnet, bli benyttet til å splitte selgerverdien i dens fire deler, blant dem basisverdien. Selgerverdiene er beregningsgrunnlag for denne operasjonen.

For problemer i forbindelse med at koeffisientene i avansekortene vedrørende selgerverdiens komponenter er utarbeidet på grunnlag av satser i år t og grunnlag i år (t-1), henvises til drøftingen i siste del av avsnitt 12. Med gitte selgerverdier vil dekomponeringen og beregningen av basisverdier gå greit uten større skjevheter som følge av dette.

Ad (iii): Når varebalansering på selgerverdinivå er utført, står en blant annet foran problemet med bruttoavansen. Beregningsmessig har en på et tidligere stadium fått fastlagt forbrukets kjøperverdier og dermed også bruttoavanse i og med at selgerverdiene er beregnet som basis for varebalanseringen. I de programmene som har vært i bruk, har en imidlertid ikke tatt hånd om disse implisitte bruttoavansene, men i stedet benyttet de ordinære avansekortene (sammen med selgerverdigrunnlaget) til å nykonstruere bruttoavansen og dens fire komponenter. Denne prossessen har i praksis gitt kjøperverdier som i noen grad har avveket fra kjøperverdiene som input. Det er avrundingsfeil som særlig oppstår ved bruk av små koeffisienter på store tall. Andre forhold har også gjort seg gjeldende.

For å sikre at de "innleste" kjøperverdier kommer til endelig anvendelse, er programmet rettet slik at inputimpliserte bruttoavanser trekkes inn og prefereres foran beregnede bruttoavanser fra avansekortene. De differenser som oppstår, skal slå ut i basisavansen og tilhørende MOMS-komponent (jfr. justeringsprogrammet, avsnitt 19).

Parallelt med innføring av korreksjonsfaktor i omregningsformelen (vedrørende c-ene) som følge av overgangen fra OMS til MOMS, er en del av koeffisientene i avansekortene blitt korrigert slik at beløpene virker upåvirket av skatteomleggingen, f.eks. er basisavanseprosenten for 1970 satt lik 83,3 prosent av 1969-prosenten, som følge av at selgerverdien som beregningsgrunnlag er blitt tilsvarende større. MOMS-satsen derimot blir ikke korrigert. Dette korreksjonsprogrammet er tatt bort fra 1972 da dette regnskapet baserer seg på et regnskapsår med MOMS.

Ad (iv): Det er besluttet å bygge inn et fullstendig sett av fastpristall i realregnskapet, dvs. for hvert element i varekryssløpet finnes to verdier, én i løpende priser (beregningsårets priser) og én i faste priser (til priser i basisåret 1970). Dette tenkes utført slik at selve deflateringen skjer via prisindekser for basisverdiene (10-kontiene) med beregning av basisverdier i faste priser. Fastpristall for de resterende 7 verdikomponenter søkes beregnet på grunnlag av ovennevnte basisverdi i 1970-priser og såkalte basiskort, som for 1970 angir de enkelte komponenter i prosent av basisverdien. 1970-regnskapet må derfor avsluttes før deflatering kan skje. En bruker basiskortene både på forbruks- og produksjonssiden, etter at en har balansert basisverdiene i faste priser (10-og 14-kontiene). De øvrige komponentene vil ikke nødvendigvis balansere i faste priser og i den forbindelse er det innført en balansefremmende sektor "23 759 Beregnet gevinst i faste priser ved skiftvirkninger mellom eksport og norsk anvendelse m.v.". Den vil gi positive eller negative verdier i faste priser og null i løpende priser. Med bruken av basiskortene har en gått et stykke på vei med deflatering av inntekssstørrelser (avgifter og subsidier), et forhold som det vel ennå ikke er tatt endelig stilling til på det teoretiske plan og som det diskuteres berettigelse for.

15. Foreløpig regnskap og bruken av avansekort.

Programmene for nasjonalregnskapet er lagt opp slik at noe betydelig reellt skille mellom foreløpig og endelig regnskap ikke foreligger, beregningsmessig sett. Det som er sagt om bruk av avansekort i endelig regnksap i forrige avsnitt kan derfor godt overføres på foreløpig regnskap også.

En finner likevel grunn til å knytte noen kommentarer til to avvikende forhold mellom foreløpig og endelig regnskap. Det ene er vareaggregeringsnivået. I endelig regnskap operer en med 7-sifrede varenummer, ca. 1 900 varer, aggregert fra atskillige flere BTN-varer. I foreløpig regnskap er NR-varene aggregert til hovedvarer, ca. 340 i tallet. Dette gjør at avansekort-filen i foreløpig regnskap inneholder merkbart færre varestrømmer, selv om antall mottakersektorer pr. hovedvare blir større enn pr. NR-vare. For MOMS'ens vedkommende medfører ikke vareaggregeringsnivået noe problem, idet MOMS-behandlingen for hovedvarene gjelder uniformt på NR-varene, dvs. alle 7-sifrede NR-varer behandles som hovedvaren NR-varene tilhører.

Det andre forhold gjelder "tids-laget". Normalt vil en på grunnlag av endelig regnskap i år t lage foreløpige regnskap både for år (t + 1) og år (t + 2). Avansekortene er utarbeidet for år t (eventuelt aggregert til hovedvarenivå). Bruken av avansekortene i de to etterfølgende år berører derfor til en viss grad prediksjonsproblemer. Ved direkte bruk av avansekortene for år t, uten korreksjoner, ignoreres den mulighet at avgiftssatsene kan ha endret seg i de to årene. Problemet blir ikke så alvorlig for basisavansen, den blir løpende korrigert ved priser som i endelig regnskap.

Skjevheten som kommer inn ved bruken av "gamle" avansekort, elimineres ved oppretting av eksogent bestemte avgifter og etterkontroll/nyberegning av endogent bestemte avgifter. Det siste gjelder generelt mengdeavgifter, deflatering er her nødvendig da avansekortene er konstruert i løpende priser. Det gjelder også andre avgifter hvor satsendring har forekommet. Avgifter som faller i avansen, vil dessuten kunne ha konsekvenser for forholdet mellom 18- og 19-verdi, noe som kan tas inn ved varefordelingen for de få varene dette gjelder(brennevin, vin, bensin, mineralolje o.fl.).

Tanken om avgiftskort på hovedvarenivå har vært drøftet, men foreløpig synes ikke problemene for foreløpige regnskap være større på dette området enn at en omlegging neppe har særlig mye vinning med seg, iallfall sett fra nasjonalregnskapets synspunkt pr. 1975. En omlegging vil kreve nye betydelige ressurser på et felt som p.t. er fast etablert og hvor det er nedlagt betydelige ressurser gjennom flere år.

16. Merverdiavgiften i nasjonalregnskapet.

I avsnitt 6 er behandlingen av MOMS i nasjonalregnskapet redegjort for i korte trekk. En kan systematisere dette i flg. punkter:

a) MOMS-katalogen bestemmer hvilke MOMS-satser som skal benyttes på de ulike varestrømmer.

b) MOMS-beløp beregnes på forbrukssiden som komponenter av kjøperverdiene.

c) MOMS-beløp beregnes på produksjonssiden (import og norsk produksjon).

d) Påløpt MOMS (utgående minus refunderbar inngående MOMS) beregnes for de enkelte NR-produksjonssektorer.

e) MOMS-matriser settes opp for kontroll og spesielle MOMS-oppgaver.

a) MOMS-katalog, MOMS-satser

MOMS-katalogen gir informasjon om hvilken MOMS-sats hver enkelt hovedvare i nasjonalregnskapet har. I tillegg angis mottakersektorer som representerer unntak.

På mange måter kan katalogen betraktes som avgiftskort for merverdiavgiften. Den angir avgiftssatser på 3-siffer-nivå, som skal benyttes på alle tilhørende NR-varer, og den angir varestrømmer (representert ved mottakersektorer) hvor RAG er null eller mindre enn 1. Disse "avgiftskortene" får imidlertid en enklere og mer direkte behandling enn de ordinære avgiftskortene.

Den del av MOMS-katalogen som representerer fritak eller unntak fra ordinær MOMS er tatt inn i avsnitt 13:

- Hovedvarer med ikke-MOMS (IM), 0 prosent
- Hovedvarer med spesiell MOMS (S)
- Mottakersektorer med ikke-MOMS (IM)
- Mottakersektorer med spesiell MOMS (S)

Arbeidet med opprettelsen av katalogen, herunder delingen av hovedvarer, er foretatt på basis av Veiledning til næringsdrivende vedrørende merverdiavgift, utgitt av Direktøren for skattevesenet, 1969. Den vil representere det administrative regelverket, for stadig å trekke parallellen til utarbeidingen av avgiftskortene. Stort sett bød ikke dette arbeidet på store vanskeligheter, men enkelte avgjørelser ble foretatt mer eller mindre etter skjønn (det gjaldt vel kanskje helst visse tjenester og spesielle varer).

Direktøren for skattevesenet sender stadig ut sirkulærer og uttalelser om merverdiavgift. I månedlige meldingsblad fra Direktøren for skattevesenet er tatt inn lover og forskrifter, rundskriv, skriv og uttalelser, retts- og klageavgjørelser vedrørende merverdiavgift og investeringsavgift. Disse informasjonskildene kan bidra til avklaring av spesielt uklare punkter. De kan også avdekke et for innsvevret beregningsgrunnlag for MOMS i nasjonalregnskapet, som f.eks. at betaling for overdragelse av patenter, lisenser, varemerker o.l. anses være avgiftspliktig. Disse transaksjonene er i NR. ført over inntektskonti, slik at rammen for MOMS-grunnlaget i form av NR-kontiene for varer og tjenester ikke blir vid nok til å fange opp slike ting. En tror likevel at grunnlag utenfor varekontiene har tallemssig liten betydning.

I MOMS-katalogen er NR-varene for bygninger og anlegg merket med S. Det samme er tilfelle med en del reparasjoner på investeringsvarer ("utgående" varer fra fordelingskontiene). I det følgende skal en se litt nærmere på MOMS/investeringsavgiftsberegningene for investeringene, etter investeringssektor og art. Normalt er kjøperverdi gitt inklusive investeringsavgift, men eksklusive merverdiavgift. Tabell 11 angir de korreksjoner som er nødvendig for overgangen mellom verdi for artskontiene og verdi for investeringssektorene.

Tabell 11. Korreksjonsberegninger for overgang mellom investeringsverdier for artskonti og investeringsverdier for investeringssektor

Investeringssektor Art	MOMS refunderes	Investeringsavgift (IA)	Ingen korreksjon	Merknader
A. PRIVAT				
Jordbruk				
Driftsbygg	x			
Grunnforbedringer			x	
Personbiler, stasjonsvogner	x	x		2/3 av bilene ilegges IA
Landbruksmaskiner og redskap	x	x		
Endring i livdyrbestand			x	
Skogbruk				
Boligbrakker, koier			x	
Grunnforbedringer			x	
Andre anlegg (skogsveier)	x			Skogsveier ekskl. bortleie av prod.faktorer i skogbruket (lønn)
Lastebiler, varebiler	x	x		
Skogbruksmaskiner og redskap	x			Maskiner ekskl. egne investeringsarbeider
Fiske og fangst				
Rorbuer			x	
Fiskebåter, redningsskøyter o.l.			x	
Fiskeredskap	x			
Utvinning av råolje og gass			x	
Annen bergverksdrift	x	x		
Industri	x	x		
Elektrisitets- og gassforsyning	x	x		
Vannforsyning			x	(MOMS refunderes ikke)
Bygge- og anleggsvirksomhet	x	x		
Boring etter olje og gass			x	
Varehandel (ekskl. forretningsbygg)	x	x		
Hotell- og restaurantdrift (ekskl. forretnings- og hotellbygg)	x	x	x	MOMS-bedrifter, 50 pst. Ikke-MOMS-bedrifter, 50 prosent (MOMS refunderes ikke)
Jernbanedrift				
Andre driftsbygg	x	x	x	MOMS-bedrifter (gods) 5/8 Ikke-MOMS-bedrifter (personer), 3/8 (MOMS refunderes ikke)
Anlegg, maskiner m.v.	x	x	x	Gods, 5/8 Personer, 3/8
Rullende materiell og biler	x	x	x	Gods, 65 prosent Personer, 35 prosent
Rutebiltransport			x	(MOMS refunderes ikke)
Transport med sporvei og forstadsbane			x	(MOMS refunderes ikke)
Drosje- og turbiltransport, og leiebiltransport				

Tabell 11 (forts.). Korreksjonsberegninger for overgang mellom investeringsverdier for artskonti og investeringsverdier for investeringssektorer

Investeringssektor Art	MOMS refunderes	Investeringsavgift (IA)	Ingen korreksjon	Merknader
A. PRIVAT (forts.)				
Personbiler, stasjonsvogner	x	x		
Lastebiler, varebiler m.fl.	x	x		
Utstyr, maskiner, inventar m.v.	x			
Olje- og gasstransport med rør			x	
Sjøfart			x	
Hjelpevirksomhet for sjøfart				
Andre anlegg	x	x		
Utstyr, maskiner, inventar m.v.	x	x		
Fiskebåter, redningsskøyter o.l.			x	
Lufttransport			x	(MOMS refunderes ikke for andre arter enn fly)
Tjenester i tilknytning til transport og lagring				
Personbiler, stasjonsvogner	x	x		
Lastebiler, varebiler m.fl.	x	x		
Utstyr, maskiner, inventar m.v.			x	
Post- og telekommunikasjoner				
Kommunikasjonsanlegg	x	x		
Andre driftsbygg	x	x	x	Tele Post (MOMS refunderes ikke)
Biler	x	x	x	Tele Post (MOMS refunderes ikke)
Utstyr, maskiner, inventar m.v.	x	x	x	Tele Post (MOMS refunderes ikke)
Kreditt, finanseringsvirksomhet og forsikring			x	(MOMS refunderes ikke)
Boliger	x		x	MOMS-refunderte boliger Boliger som ikke får refundert MOMS samt fritidshus
Forretningsbygg	x	x		
Privat og personlig tjenesteyting				
Personbiler m.v.	x	x		MOMS-bedrifter, 27 pst.
lastebiler m.v og utstyr, maskiner, inventar m.v.			x	Ikke-MOMS-bedrifter, 73 pst. (MOMS refunderes ikke)

Tabell 11 (forts.). Korreksjonsberegninger for overgang mellom investeringsverdier for artskonti og investeringsverdier for investeringssektorer

Investeringssektor Art	MOMS refunderes	Investeringsavgift (IA)	Ingen korreksjon	Merknader
B. STAT				
Hjelpevirksomhet for landtransport				
Bygninger			x	(MOMS refunderes ikke)
Anlegg			x	(MOMS refunderes ikke) Statens bygge- og anleggsv. i egen regi og anleggsarb. utført av statens vegvesen holdt utenfor MOMS-beregningene (uten MOMS)
Hjelpevirksomhet for sjøtransport			x	(MOMS refunderes ikke)
Lufttransport			x	(MOMS refunderes ikke)
Boliger			x	(MOMS refunderes ikke)
Forretningsmessig tjenesteyting			x	(MOMS refunderes ikke)
Offentlig administrasjon			x	(MOMS refunderes ikke) Statens bygge- og anleggsvirksomhet i egen regi uten MOMS
Undervisning og forskningsvirksomhet	x			MOMS-refusjon som subsidier
Helse- og veterinærtjenester	x			MOMS-refusjon som subsidier
Sosial omsorg og velferdsarbeid	x			MOMS-refusjon som subsidier
Ideologiske og kulturelle org.			x	(MOMS refunderes ikke)
Kulturell tjenesteyting, underholdning, sport			x	(MOMS refunderes ikke)
Forsvar			x	(MOMS refunderes ikke) Gjelder boliger, virksomhet i egen regi uten MOMS
C. KOMMUNE				
Hjelpevirksomhet for landtransport			x	(MOMS refunderes ikke)
Renovasjon og rengjøring			x	
Undervisning og forskningsvirksomhet	x			MOMS-refusjon som subsidier
Helse- og veterinærtjeneste	x			MOMS-refusjon som subsidier
Sosial omsorg og velferdsarbeid	x			MOMS-refusjon som subsidier
Andre kommunale sektorer				
Bygninger			x	(MOMS refunderes ikke)
Anlegg			x	(Bare virksomhet i egen regi)

I tabell 12 er tilsvarende korreksjonsberegninger for overgang mellom reparasjonene på artskonti og som vareinnsats på produksjonssektorer.

Tabell 12. Korreksjonsberegninger for overgang mellom verdi for reparasjoner for artskonti og verdi som vareinnsats for produksjonssektorer

Produksjonssektor Art	MOMS refunderes	Investeringsavgift	Ingen korreksjon	Merknader
A. PRIVAT				
Jordbruk				
Driftsbygg	x			Ekskl. egne bygge- og anleggsarbeider (uten MOMS)
Biler	x	x		2/3 av bilene ilegges IA
Maskiner, redskaper m.v.	x	x		Ekskl. lønn, reparasjoner
Skogbruk				
Beboelseshus			x	
Anlegg	x			Ekskl. bortleie av prod. fakt. i skogbruket (lønn)
Biler	x			
Maskiner og redskaper m.v.			x	
Fiske og fangst				
Beboelseshus			x	
Båter			x	
Redskap	x	x		Ekskl. lønn, reparasjoner
Utvinning av råolje og gass			x	
Annen bergverksdrift				
Biler, rullende materiell	x	x		
Driftsbygg, anlegg	x	x		Ekskl. bortleie (lønn) og egne deler
Maskiner, redskap m.v.	x	x		Ekskl. lønn
Industri				
Biler	x	x		
Driftsbygg, anlegg	x	x		Ekskl. bortleie (lønn) og egne deler
Maskiner, redskap m.v.	x	x		Ekskl. lønn
Elektrisitets- og gassforsyning				
Biler	x	x		
Driftsbygg, anlegg	x	x		Ekskl. bortleie (lønn) og varer medgått
Maskiner, redskap m.v.	x	x		Ekskl. lønn
Bygge- og anleggsvirksomhet	x	x		
Varehandel	x	x		
Hotell- og restaurantdrift	x	x	x	MOMS-bedrifter, 50 pst. Ikke-MOMS-bedrifter, 50 pst. (MOMS ref. ikke)
Jernbanedrift				
Driftsbygg	x	x	x	MOMS-bedrifter (gods) ca. 1/2 Ikke-MOMS-bedrifter (personer) ca. 1/2 (MOMS ref. ikke)

Tabell 12 (forts.). Korreksjonsberegninger for overgang mellom verdi for reparasjoner for artskonti og verdi som vareinnsats for produksjonssektorer

Produksjonssektor Art	MOMS refunderes	Investeringsavgift	Ingen korreksjon	Merknader
A. PRIVAT (forts.)				
Anlegg	x	x		Gods, 5/8
			x	Personer, 3/8 Bortleie av prod. fakt. i jernbaner, lønn uten MOMS (utgjør nesten 90 pst.)
Maskiner m.v.	x	x		Gods, 5/8
			x	Personer, 3/8 (MOMS ref. ikke) Ekskl. lønn (uten MOMS)
Rullende materiell, Biler	x	x		Gods, 65 pst.
			x	Personer, 35 pst. (MOMS ref. ikke)
Rutebiltransport			x	(MOMS ref. ikke)
Transport med sporvei og forstadsbane			x	(MOMS ref. ikke)
Drosje- og turbiltransport og leiebiltransport				
Biler	x	x		
Maskiner m.v.			x	
Sjøfart			x	
Hjelpevirksomhet for sjøfart				
Anlegg	x	x		
Utstyr, inventar	x	x		
Skip og båter			x	
Lufttransport				
Driftsbygg, maskiner m.v.			x	(MOMS ref. ikke)
Flyreparasjoner			x	
Tjenester i tilknytning til transport og lagring				
Biler	x	x		
Maskiner, inventar	x	x		
Post- og telekommunikasjoner				
Anlegg			x	Bortleie, lønn
	x	x		Tele forøvrig
Driftsbygg			x	Post (MOMS ref. ikke)
	x	x		Tele
Biler			x	Post (MOMS ref. ikke)
	x	x		Tele
Maskiner m.v.			x	Post (MOMS ref. ikke)
	x	x		Tele, ekskl. lønn
Kreditt, finansieringsvirksomhet og forsikring			x	(MOMS ref. ikke)
Boliger			x	(MOMS ref. ikke)
Forretningsbygg	x	x		
Privat og personlig tjenesteyting				
Biler, maskiner m.v.	x	x		MOMS-bedrifter, 27 pst.
			x	Ikke-MOMS-bedrifter, 73 pst. (MOMS ref. ikke)

Tabell 12 (forts.). Korreksjonsberegninger for overgang mellom verdi for reparasjoner for artskonti og verdi som vareinnsats for produksjonssektorer

Produksjonssektor Art	MOMS refunderes	Investeringsavgift	Ingen korreksjon	Merknader
B. STAT				
Hjelpevirksomhet for landtransport			x	Bare virks. i egen regi og statens vegvesen
Hjelpevirksomhet for sjøtransport			x	(MOMS ref. ikke)
Lufttransport			x	(MOMS ref. ikke)
Forretningsmessig tjenesteyting			x	(MOMS ref. ikke)
Offentlig administrasjon			x	(MOMS ref. ikke) Statens bygge- og anleggsvirksomhet i egen regi uten MOMS
Undervisning og forskningsvirksomhet			x	
Helse- og veterinærtjenester			x	
Ideologiske og kulturelle org.			x	(MOMS ref. ikke)
Kulturell tjenesteyting, underholdning og sport og andre sektorer			x	(MOMS ref. ikke)
C. KOMMUNE				
Hjelpevirksomhet for landtransport			x	(MOMS ref. ikke) Virksomhet i egen regi uten MOMS
Renovasjon og rengjøring			x	(MOMS ref. ikke)
Undervisning og forskningsvirksomhet			x	(MOMS ref. ikke) Virksomhet i egen regi uten MOMS
Helse- og veterinærtjenester			x	(MOMS ref. ikke) Virksomhet i egen regi uten MOMS
Sosial omsorg og velferdsarbeid			x	(MOMS ref. ikke) Virksomhet i egen regi uten MOMS
Andre kommunale sektorer			x	(MOMS ref. ikke) Virksomhet i egen regi uten MOMS

b) MOMS, forbruksiden

Ved hjelp av avansekortene og varestrømmene som gir selgerverdi (18-kort) og bruttoavanse (19-kort), blir MOMS-beløp beregnet for alle varestrømmer etter anvendelse (vare x mottakersektor). Beløpene listes ut i forbrukslisten for 10-17-kort, hvor alle varestrømmer med varekonto = 11 er beregnet MOMS-beløp for den del av forbruksstrømmen som gjelder produsenten (MOMS i selgerverdien) og varekonto = 15 gjelder beregnet MOMS-beløp for den del av forbruksstrømmen som har med avansen å gjøre (MOMS på varer i varehandel).

En forbruksliste sortert etter mottakersektor vil gi MOMS-beløp over 11- og 15-konti for privat konsums vedkommende, for eksport vil alle varestrømmer være uten 11/15-konti, for vanlig vareinnsats vil det eksistere 11-konti og 15-konti (små beløp på disse) mens uspesifisert vareinnsats til endelig mottakersektor fra fordelingskonti bare inneholder 11-konti (avansen på denne vareinnsatsen er allerede kommet inn i regnskapet gjennom varestrømmene inn til fordelingskontiene). For bruttoinvesteringene er forholdet at 11- og 15-konti med MOMS inngår i kjøperverdien inn til fordelingskontiene etter art, slik at investeringene faktisk er vurdert inklusive MOMS i varekryssløpsregnskapet. Fra fordelingskontiene etter art og ut til endelige investeringssektorer er strømmene vurdert inklusive investeringsavgift, men eksklusive merverdiavgift, etter at det er innført spesielle fordelingskonti for refusjon av MOMS på nyinvesteringer og konti for investeringsavgift på nyinvesteringer. For lagerendringene sier det nye opplegget at MOMS er holdt utenfor (dvs. ingen 11-konti for leveranser til mottakersektor 20 910).

c) MOMS, produksjonssiden

MOMS-beregningene på forbruket gir ved summering total beregnet påløpt MOMS for hver NR-vare. Neste beregningsfase gjelder "overveltning" til produksjonssiden i realregnskapet. Det gjelder å få etablert en avstemt varebalanse for MOMS-kontiene, på samme måte som dette gjøres for 18- og 19-kontiene ved varefordelingen.

Kort sagt ble dette til Utsynet 1972 gjort på følgende måte: Total MOMS på vareforbruket minus direkte beregnet MOMS på import (cif + toll + eventuell importavgift) ga et restbeløp som ble proporsjonalt fordelt på produksjonssektorene for nevnte vare med selgerverdiene som fordelingsnøkkel. MOMS på varer i varehandel - kontotype 15 - ble direkte allokert til varehandel som produksjonssektor.

Dette opplegget hadde iallfall to svakheter, at beregningen av MOMS på import ble foretatt manuelt, dessuten at beregningen på dette punkt ikke tok hensyn til importlagrene i forbindelse med at lagerendringene allerede i utgangspunktet på forbrukssiden er lagt om til ikke å inkludere MOMS.

I korte trekk består det nye "overveltningsprogrammet" av følgende beregningsoperasjoner:

(1) Varens selgerverdi på forbruket renses for MOMS ved bruk av MOMS-katalogen.
Selgerverdi, eksklusive MOMS, forbruk bestemmes
Total MOMS, forbruk (11-konto) bestemmes

(2) Varens produksjon (hvor primærdata foreligger eksklusive MOMS) fratrukket eksport til selgerverdi (fra forbrukssiden), og summen av importsektorene 72... (cif-verdi), 23 750 (Toll) og 23 756 (Importavgift) danner de to blokker MOMS-totalen skal fordeles mellom.
MOMS på import - sektor 23 751 - bestemmes
MOMS på norske produksjonssektorer fordeles etter selgerverdi, ekskl. MOMS

(3) Summering innen (2) gir varens tilgang inklusive MOMS fordelt på produksjons- og importsektorer, samt total tilgang

(4) Differensen mellom total tilgang av varen (til selgerverdi inkl. MOMS) og totalt vareforbruk (til selgerverdi inkl. MOMS) gir som saldo lagerendring (ekskl. MOMS).

De beregnede MOMS-beløp vil både på forbruks- og produksjonssiden kunne bli rettet som et resultat av arbeidet med varefordelingen. Etter denne slettes lagerendringsposten av forbrukslisten og det foretas ny kjøring av korrigert forbruksfile (inkl. MOMS) mot eventuelt korrigert produksjonsfile (ekskl. MOMS).

Det som er beskrevet ovenfor er det regulære tilfellet med norsk produksjon stor nok til å dekke eksport. Forutsetninger som ligger til grunn for denne løsningen, er ingen reeksport, samt at leveranser til norsk anvendelse (inkl. lager) antas proporsjonalt fordelt mellom norsk produksjon og import ifølge markedsandel i 18-kontoverdi, eksklusive MOMS.

I unntakstilfellet med norsk produksjon som ikke er stor nok til å dekke eksporten samtidig som importen er større eller lik eksporten, antas at all eksport er reeksport, samt omtrent samme proporsjonalitetsforutsetning som ovenfor. Hvis bibetingelsen om import større eller lik eksport ikke er oppfylt, kaller situasjonen på særbehandling, dvs. manuell behandling ved varefordelingen.

La norsk produksjon til selgerverdi, ekskl. MOMS være X, import (cif + eventuell toll + eventuell importavgift) B, eksport A, total MOMS M. Formalistisk kan da de tre tilfeller framstilles slik (M_X og M_B gjelder MOMS på sum norsk produksjon respektive import av varer):

Hovedtilfelle: $X > A$

$$M_X = \frac{X-A}{X-A+B} \cdot M$$

$$M_B = \frac{B}{X-A+B} M$$

Unntakstilfelle 1: $X < A$, men $B \geq A$

$$M_X = \frac{X}{X-A+B} \cdot M$$

$$M_B = \frac{B-A}{X-A+B} \cdot M$$

Unntakstilfelle 2: $X < A$ og $B < A$

a) $X+B>A$

$$M_X = \frac{X}{X+B} \cdot M$$

$$M_B = \frac{B}{X+B} \cdot M$$

b) $X+B<A$

$$M_X = M_B = 0$$

For unntakstilfelle 2 er det ikke beregnet MOMS på varetilgangen maskinelt, for tilfelle 2a) gjøres det manuelt og i tilfelle 2b) må MOMS ikke forekomme i det hele tatt.

d) Påløpt MOMS pr. sektor

Det som hittil er beskrevet i MOMS-punktene ovenfor har relevanse til de spesifikke MOMS-varekonti som en del av kjernen i realregnskapet. I tillegg til dette må en ha opplysninger om MOMS fordelt på funksjonell sektor - også dette tilhørende realregnskapet - som komponent av den enkelte sektors bruttoprodukt.

"Sektorregnskapets" MOMS-verdi gjelder den MOMS-verdi som har sammenheng med vedkommende sektors økonomiske aktivitetsnivå i beregningsåret. Det dreier seg m.a.o. om påløpt MOMS, som i en viss forstand kan betegnes som faseforskjøvet innbetalt MOMS.

Utgangspunktet for MOMS-beregningene fordelt på sektor ligger i ovennevnte MOMS-konti i varekryssløpet. De detaljerte varestrømmene (10-17-konti) kan for forbrukets del sorteres etter mottakende sektor og for produksjonens del etter produksjonssektor. Dermed kan en ved å betrakte summene pr. sektor få direkte informasjon om respektive inngående MOMS og utgående MOMS pr. funksjonell sektor.

Utgående MOMS avleses direkte av produksjonskontiene for de funksjonelle sektorene (produksjonslisten) som sektorsummer for kontotype 11 for alle produksjonskonti for bedrifter (23-konti), bortsett fra varehandelssektoren hvor utgående MOMS er gitt i form av sum for kontotype 15.

Ukorrigert inngående MOMS avleses også direkte av produksjonskontiene, av forbrukslisten som sektorsummer av kontotype 11 og kontotype 15 for alle produksjonskonti, både for bedrifter (23-konti), stats- og trygdeforvaltningen (21-konti) og kommuneforvaltningen (22-konti). Det dreier seg altså om MOMS-komponentene i vareinnsats til kjøperverdi.

Påløpt MOMS pr. sektor beregnes som differensen mellom utgående MOMS og refunderbar inngående MOMS pr. sektor. Den ukorrigerte inngående MOMS må derfor spaltes i to deler, i refunderbar inngående MOMS (fradragsberettiget MOMS) og ikke-refunderbar inngående MOMS (ikke fradragsberettiget MOMS). Denne fordelingen skjer nå manuelt ved 10. kontor etter visse retningslinjer, men vil i nærmeste framtid bli overført til maskinell beregning ved bruk av fordelingsnøkler og hjelpekonti. En systematisk oppstilling av de punkter som omfattes av vareinnsats med ikkerefunderbar inngående MOMS, følger nedenfor:

1. Generelt for alle sektorer er MOMS på uspesifisert vareinnsats fra fordelingskonto 20 039 (hovedvare 039) ikke refunderbar. Det gjelder representasjonsutgifter. I 1971 dreidde dette seg om 85 mill.kr., herav 60 mill.kr. MOMS tilknyttet hotell- og restauranttjenesten servering (resten er knyttet til hovedvarene blomster, bensin og keramiske produkter, særlig den første).
2. Ingen fradragsrett for ikke-MOMS-bedrifter. For slike bedrifter eksisterer ingen utgående MOMS på produksjon, mens derimot vareinnsatsen er til kjøperverdi inklusive MOMS, som i dette tilfelle ikke blir refundert.

   Følgende grupper av NR-sektorer er omfattet av dette tilfelle:

   a. Stats- og trygdeforvaltningen (21-konti)

      MOMS på vareinnsats blir ikke refundert. I 1971 beløp dette seg til ca. 350 mill. kr.

   b. Kommuneforvaltningen (22-konti)

      Samme tilfelle som ovenfor. Ikke-refunderbar MOMS i 1971 var ca. 295 mill.kr.

   c. Bank- og forsikringssektorer

      Dette gjelder all inngående MOMS til NR-sektorene "23 865 Bankvirksomhet","23 870 Annen kreditt- og finansvirksomhet", "23 874 Tjenester i tilknytning til bankfinansieringsvirksomhet", "23 875 Livsforsikring" og "23 880 Skadeforsikring", i 1971 ca. 95 mill.kr.

   d. Eiendomsdrift

      Dette gjelder all inngående MOMS til NR-sektorene "23 885 Boliger" og "23 890 Utleie av andre bygg", i 1971 ca. 245 mill.kr.

   e. Andre private tjenesteytende sektorer med full ikke-refunderbar MOMS

      Dette gjelder all inngående MOMS til NR-sektorene "23 815 Drosje- og turbiltransport", "23 855 Post", "23 925 Undervisning og forskningsvirksomhet", "23 935 Sosial omsorg og velferdsarbeid", "23 940 Interesseorganisasjoner" og "23 945 Ideologiske og kulturelle organisasjoner", ca. 70 mill.kr. i 1971

   f. Tjenesteytende sektorer med delvis ikke-refunderbar MOMS

      For en del tjenesteytende sektorer er tjenesteytingen dels MOMS-belagt, dels fritatt for MOMS. Det gjelder transportsektorene "23 800 Jernbanetransport", "23 805 Rutebiltransport", "23 810 Transport med sporvei og forstadsbane", 23 835 Innenriks sjøfart" og "23 845 Lufttransport" hvor transport av personer er fritatt for MOMS og transport av gods MOMS-belagt. Videre er det foretatt deling av "23 840 Hjelpevirksomhet for sjøfart" med skipsekspedisjon, lasting og lossing belagt med MOMS og tjenesteyting fra havne-, fyr- og losvesen, samt annen hjelpevirksomhet fritatt for MOMS, og "23 850 Tjenester i tilknytning til transport og lagring" der reisebyråvirksomheten er fritatt for MOMS.

      Andre sektorer utenom transport m.v. som er delt, er "23 760 Hotell- og restaurantdrift", med romutleie ekskl. MOMS og servering inkl. MOMS, "23 900 Forretningsmessig tjenesteyting" med juridisk tjenesteyting, samt revisjon og bokføring fritatt for MOMS, "23 930 Helse- og veterinærtjenester" med MOMS på veterinærtjenester og ikke-MOMS på helsetjenestene, videre "23 950 Kulturell tjenesteyting, underholdning og sport" hvor reklamefilm er MOMS-belagt og endelig "23 970 Personlig tjenesteyting ikke nevnt annet sted" hvor hår- og skjønnhetspleie og fotografering er MOMS-belagt.

f. Tjenesteytende sektorer med delvis ikke-refunderbar MOMS (forts.)

For disse i alt 12 sektorer forekommer et relativt lite beløp for utgående MOMS og et betydelig og i flere tilfelle større beløp for inngående MOMS. Den teknikk som er anvendt for disse sektorene er en oppdeling av inngående MOMS, slik at refunderbar inngående MOMS forholder seg til total inngående MOMS, som MOMS-belagt produksjons andel av total bruttoproduksjon i sektoren. Det innebærer en forutsetning om likt input/output-forhold i hver av de to grener av produksjonen. I 1971 utgjorde dette ca. 215 mill.kr. i ikke-refunderbar MOMS.

Alt i alt er ikke-refunderbar MOMS beregnet til ca. 1 355 mill.kr. i 1971, eller vel 11 prosent av samlet inngående MOMS.

De sektorer som er omfattet av "unntaksberegningene" i pkt. 2a - 2e vil alle få påløpt MOMS lik null, all den stund en for disse bare finner ikke-MOMS-bedrifter uten utgående MOMS og uten fradragsberettiget MOMS på input.

Det nye nasjonalregnskapet inneholder ca. 190 produksjonssektorer, eller funksjonelle sektorer i motsetning til institusjonelle. Blant disse finnes 14 statlige og 8 kommunale forvaltningssektorer. Alt i alt finnes ca. 55 sektorer med påløpt MOMS lik 0 (45 av disse gjelder pkt. 2a - 2e ovenfor, resten er spesielle hjelpesektorer som toll, innkreving av investeringsavgift og importavgift o.fl., NR-sektorer som ennå ikke har fått tillagt produksjonstall i det hele tatt (eiendomsdrift ellers) dessuten NR-sektorer som er fullstendig fritatt for MOMS, som utenriks sjøfart, lønt husarbeid og jaktsektoren (den siste tvilsom).

Av de øvrige 134 NR-sektorer finner en negative verdier for påløpt MOMS i 26 industrisektorer (i 1971), i én hjelpesektor "23 752 Refusjon av merverdiavgift, nyinvesteringer" og én annen sektor som det fins mindre reell bakgrunn for. Negativ påløpt MOMS vil kunne forekomme i sektorer med et sterkt innslag av produksjon for eksport, som er fritatt MOMS, samtidig som inngående MOMS (minus representasjons-MOMS) blir refundert i slike MOMS-bedrifter. Det er særlig innen produksjon av visse næringsmidler, treforedling, kjemiske råvarer, jern, stål og ferrolegeringer, ikke-jernholdige metaller og bygging av fartøyer dette forhold gjør seg gjeldende.

Tabell 13 nedenfor gir fordelingen av påløpt MOMS etter grupper av sektorer (antall NR-sektorer i hver gruppe er indikert i tabellen) slik den ble beregnet for 1971 til Økonomisk Utsyn 1974. En har brukt rekkefølge etter størrelsesorden og ikke etter Standard for næringsgruppering. Hjelpesektorene er tatt med til slutt i tabellen som "Korreksjonsposter". Samlet MOMS, investeringsavgift m.v. ble i 1971 beregnet til 10 401 mill.kr. i påløpt verdi, mot 10 252 mill.kr. innbetalt i 1971, altså en differense på 1,0 prosent.

Investeringsavgiften er holdt utenfor i tabell 13.

Tabell 13. Beregnet påløpt merverdiavgift etter aggregerte sektorer i 1971. Mill.kr.

	Funksjonell sektor	Antall NR-sektorer	Påløpt MOMS Mill.kr.
	Varehandel	1	1 880
	Bygge- og anleggsvirksomhet	1	906
	Jordbruk	4	450
	Kraft- og vannforsyning	3	425
	Forretningsmessig tjenesteyting	2	290
I	Grafisk produksjon og forlag	3	249
	Reparasjon av kjøretøyer m.v.	1	213
	Telekommunikasjoner	1	193
I	Produksjon av trevarer	4	188
I	Produksjon av metallvarer	7	179
	Hotell- og restaurantdrift	1	173
	Annen landtransport	2	167

Tabell 13 (forts.). Beregnet påløpt merverdiavgift etter aggregerte sektorer i 1971. Mill.kr.

	Funksjonell sektor	Antall NR-sektorer	Påløpt MOMS Mill.kr.
	Fiske og fangst	1	151
	Skogbruk	1	147
I	Produksjon av drikkevarer	3	127
I	Produksjon av klær, lær, lærvarer	4	109
I	Produksjon av tobakksvarer	1	90
I	Produksjon av møbler, innredninger	1	83
	Innenriks sjøfart	1	82
I	Produksjon av mineralske produkter ellers	4	81
I	Produksjon av elektriske apparater og materiell	5	79
	Vask, rens og annen personlig tjenesteyting	2	78
I	Produksjon av tekstilvarer	7	68
I	Produksjon av maskiner	7	66
	Jernbanedrift	1	61
I	Produksjon av næringsmidler	15	61
	Tjenester i tilknytning til transport og lagring	1	53
I	Produksjon av kjemisk-tekniske produkter	5	53
I	Produksjon av andre transportmidler	3	50
I	Produksjon av gummiprodukter og plastvarer	2	41
	Bergverksdrift	5	35
	Transport, rutebil, sporvei o.l.	3	31
I	Produksjon av keramikk, glass og -varer	2	30
	Renovasjon og rengjøring	1	23
I	Produksjon av skotøy	1	20
I	Annen industriproduksjon	4	19
	Hjelpevirksomhet for sjøtransport	1	15
	Lufttransport	1	11
	Veterinærtjenester	1	4
	Kulturell tjenesteyting m.v.	1	- 6
I	Raffinering av jordolje	1	- 25
I	Produksjon av kjemiske råvarer	3	- 69
I	Produksjon av jern, stål og ferrolegeringer	3	- 131
I	Treforedling	5	- 142
I	Bygging av fartøyer	3	- 375
I	Produksjon av ikke-jernholdige metaller	3	- 475
	MOMS på import	1	4 878
	Refusjon av MOMS, nyinvesteringer	1	-1 904
	I alt	134	8 732

Forkode I markerer industrigrupper. I antallet NR-sektorer er sektorer med påløpt MOMS = 0 holdt utenfor.

e) MOMS-matriser

Det er ønskelig for oversiktens skyld og dessuten for prediksjonsformål, å få satt de ulike MOMS-beregninger sammen i form av aggregerte MOMS-matriser.

En kan tenke seg tre typer av MOMS-matriser. En type har referanse til varekontiene som med forholdsvis grov varegruppering eller for alle varer og tjenester under ett, på den ene side viser MOMS på tilgangen, import og aggregerte produksjonssektorer, og på den annen side viser MOMS på hovedgruppering av ulike anvendelser. En annen matrisetype kan settes opp etter sektor, mer eller mindre etter det mønster som benyttes ved beregning av påløpt MOMS.

For enkelte beregningsår er det gjort forsøk på å sette opp fullstendige MOMS-matriser for de involverte nasjonalregnskapskonti på en nokså aggregert form. En har bl.a. delt inn varekontiene i 16 hovedgrupper, produksjons- og fordelingskontiene i 17 hovedgrupper og privat konsum i 9 hovedgrupper.

For 1973 er nedenfor ekstrahert en del data fra MOMS-matrisene for å illustrere ulike typer av MOMS-oppstillinger :

(1) Eksempel på "MOMS-konto" for én aggregert hovedvare - industriprodukter

	Mill.kr. (avrundet)	
	Tilgang	Anvendelse
Produksjon, industri	7 720	
" , varehandel	2 660	
" , andre næringer	30	
Import	5 070	
Vareinnsats, industri		4 800
" , bygge- og anleggsv.		1 810
" , uspesifisert		610
" , primærnæringene		370
" , reparasjoner		400
" , hotell- og rest.drift		170
" , varehandel		170
" , andre næringer		190
Nyinvesteringer		1 680
Lagerendringer		0
Off. konsum (vareinnsats, off. forvaltningssektorer)		270
Privat konsum, matvarer		1 610
" " , klær og skotøy		890
" " , drikkevarer, tobakk		740
" " , møbler og hushold.art.		620
" " , transport m.v.		440
" " , annet konsum		710
I alt	15 480	15 480

(2) Total "MOMS-konto" - alle varer og tjenester

Produksjon, industri	8 060
" , bygge- og anleggsv.	3 160
" , varehandel	3 340
" , primærnæringene	1 380
" , transport m.v.	1 060
" , kraft- og vannforsyning	800
" , andre næringer	1 610

(2) Total "MOMS-konto" - alle varer og tjenester (forts.)

	Mill.kr. (avrundet) Tilgang	Anvendelse
Import	5 990	
Hjelpekonti for refusjoner	-2 170	
Reparasjoner (fra fordelingskonti)	1 090	
Uspesifisert vareinnsats (fra fordelingskonti)	2 060	
Vareinnsats, industri		7 920
" , uspesifisert		2 060
" , bygge- og anleggsv.		2 100
" , reparasjoner		1 090
" , varehandel		750
" , primærnæringene		600
" , andre næringer		2 040
Nyinvesteringer		4 490
Hjelpekonto for ref. nyinvesteringer		-2 170
Off. konsum (vareinnsats, off. forvaltning)		780
Privat konsum, matvarer		2 130
" " , klær og skotøy		900
" " , drikkevarer, tobakk		740
" " , møbler og husholdn. art.		660
" " , transport m.v.		850
" " , annet konsum		1 440
I alt	26 380	26 380

(3) Eksempel på "MOMS-konto" for én aggregert sektor - industri

	Mill.kr. (avrundet) Debet	Kredit
Industriprodukter	4 800	7 720
Jordbruks-, skogbruks-, fiskeriprod.	1 360	10
Kraftleveranser	190	
Bergverksprodukter	380	20
Uspesifisert vareinnsats	550	290
Reparasjoner	220	
Annet (emballasje, bortsatt arbeid)	370	
Spesielle tjenester	40	20
Ikke refunderbar MOMS		30
Påløpt MOMS	180	
I alt	8 090	8 090

(4) Total "MOMS-konto" - alle næringer

Industriprodukter	7 500	15 480
Jordbruks-, skogbruks-, fiskeriprod.	1 440	2 090
Kraftleveranser	530	800
Bergverksprodukter	740	1 130
Uspesifisert vareinnsats	1 600	330
Reparasjoner (inkl. bygg og anlegg)	910	990
Annet (emballasje, bortsatt arbeid)	400	
Spesielle tjenester	290	2 410
Ikke refunderbar MOMS		850
Påløpt MOMS	10 670	
I alt	24 080	24 080

Differensen mellom balansesum over varekonti og balansesum over produksjonskonti på 2 300 mill.kr. forklares ved utgående MOMS på varer fra fordelingskonti (reparasjoner og uspesifisert vareinnsats) 3 150 mill.kr. fratrukket ikke-refunderbar MOMS på sektor 850 mill.kr.

Som grunnlag for prediksjoner, er det satt opp en tredje form for "MOMS-konto", der en tar sikte på en fordeling av total påløpt MOMS på de ulike typer anvendelser ("sluttleveringer"). MOMS-matrisen danner fremdeles grunnlaget for oppstillingen nedenfor:

	Mill.kr. (avrundet)	
	Debet	Kredit
Påløpt MOMS, varehandel	2 660	
" " , bygge- og anleggsvirksomhet	1 060	
" " , primærnæringene	780	
" " , transport m.v.	780	
" " , kraft- og vannforsyning	480	
" " , industri	180	
" " , andre næringer	910	
" " , import	5 990	
" " , refusjoner	-2 170	
Privat konsum, matvarer		2 130
" " , klær og skotøy		900
" " , drikkevarer og tobakk		740
" " , møbler og husholdningsartikler		660
" " , transport m.v.		850
" " , Annet konsum		1 440
Offentlig konsum (ikke-refunderbar MOMS i off. forvaltningssektorer)		780
Vareinnsats (ikke-refunderbar inngående MOMS)		850
Bruttoinvestering		4 490
Refunderbar MOMS, bruttoinvestering		-2 170
I alt	10 670	10 670

Med tanke på utarbeiding av løpende MOMS-matriser, er det programmert et opplegg som maskinelt framskaffer de data som skal inngå i matrisene.

I tillegg til en hovedmatrise for MOMS med elementsummer for kontotypestrømmer (og beholdninger) og som ikke er tenkt utarbeidd før endelig inkorporering av inntekts- og kapitalregnskap i nasjonalregnskapet, er det nå lagt opp til to undermatriser for MOMS som skal lages mer eller mindre regulært.

Undermatrise B gir utgående MOMS i sektor x vare-kryssløpet. Forspalten angir flg. aggregerte funksjonelle sektorer, 8 fordelingssektorer, 2 sektorer for offentlig forvaltning og 37 funksjonelle sektorer for bedrifter:

20 201 Reparasjoner
20 202 Militært utstyr
20 203 Uspesifisert vareinnsats
20 204 Emballasje og godtgjørelse for leiearbeid
20 242 Nyinvesteringer
20 243 Refusjon av MOMS på investering, subsidier, boliger
20 244 Investeringsavgift på nyinvesteringer
20 245 Lagerendring
21 246 Produksjonskonti for stats- og trygdeforvaltningen
22 247 Produksjonskonti for kommuneforvaltningen
23 205 Jordbruk
23 206 Skogbruk

23 207 Fiske og fangst
23 208 Bergverksdrift
23 209 Produksjon av næringsmidler
23 210 " " drikkevarer
23 211 " " tobakksvarer
23 212 " " tekstilvarer
23 213 " " klær, lær, lærvarer
23 214 " " skotøy
23 215 " " trevarer
23 216 " " møbler, innredninger
23 217 Treforedling
23 218 Grafisk produksjon og forlag
23 219 Produksjon av kjemiske råvarer
23 220 Produksjon av kjemisk-tekniske produkter
23 221 " " jordolje- og kullprodukter
23 222 " " gummiprodukter, plastvarer
23 223 " " keramikk, glassvarer
23 224 " " mineralske produkter ellers
23 225 " " jern, stål, ferrolegeringer
23 226 " " ikke-jernholdige metaller
23 227 " " metallvarer
23 228 " " maskiner
23 229 " " elektriske apparater og materiell
23 230 Bygging av fartøyer
23 231 Produksjon av andre transportmidler
23 232 Annen industriproduksjon
23 233 Kraft- og vannforsyning
23 234 Bygge- og anleggsvirksomhet
23 235 Dummysektorer (under varehandel)
23 236 Hotell- og restaurantdrift
23 237 Transport, lagring, post- og teletjenester
23 238 Bank, finans, forsikring, eiendomsdrift
23 239 Forretningsmessig tjenesteyting
23 240 Offentlig, sosial og privat tjenesteyting
23 241 Varehandelsavanse

I matrisehodet angis aggregerte varekonti, ett sett for 11-konti og ett sett for 15-konti, 40 konti for det første settet som følger spesifikasjonsgraden fra forspalten i nesten full utstrekning og 28 konti for det andre settet (15-konti), med varer tilknyttet tjenesteytende sektorer og fordelingssektorer som utelukket. Bare varehandel leverer til 15-konti. En sumkolonne angir samlet utgående MOMS pr. sektor.

Undermatrise C gir inngående MOMS og påløpt MOMS i vare x sektor-kryssløpet. Her er forspalten de samme 40 11-konti og 28 15-konti som i matrisehodet i B-matrisen, dessuten i tillegg en linje for ikke-refundert inngående MOMS (her kalt 40-konto) og to linjer for påløpt MOMS:

41 221 Påløpt merverdiavgift, produsent
41 222 " " , varehandel

Matrisehodet består av samme aggregerte fordelings- og produksjonskonti som i B-matrisens forspalte, dessuten privat konsum som sluttlevering fordelt på 9 konsumkonti-aggregater: Matvarer, drikkevarer og tobakk, klær og skotøy, bolig, lys og brensel, møbler og husholdningsartikler, helsepleie, transport-, post- og teletjenester, fritidssysler og utdanning og andre varer og tjenester.

Bortsett fra linjene som gir 40- og 41-konti, vil tall for matriseelementene beregnes maskinelt. Den del av hver sektors inngående MOMS som ikke refunderes, beregnes manuelt, med residualberegning av påløpt MOMS pr. aggregert sektor likeså. En sumlinje angir bl.a. samlet inngående og påløpt MOMS pr. sektor, og som er i balanse med de respektive summer fra undermatrise B.

17. Investeringsavgiften i nasjonalregnskapet

Fra 1. januar 1970 er MOMS-registrerte næringsdrivende pliktige til å betale investeringsavgift ifølge lov om avgift på investeringer m.v. sammenholdt med bestemmelsene i Stortingets avgiftsvedtak. Plikten til å svare investeringsavgift er knyttet til anskaffelse av avgiftspliktige driftsmidler og arbeid på slike driftsmidler. Det betyr varer som registreringspliktige næringsdrivende anskaffer i den utstrekning det foreligger fradragsrett for inngående merverdiavgift eller selv framstiller til bruk som driftsmiddel i egen næringsvirksomhet, videre arbeid som de får utført av annen selvstendig næringsdrivende eller utfører for egen regning når det går ut over reparasjon, vedlikehold og rengjøring av driftsmidler. Avgiftssatsen er 13 prosent av kjøperpris ekskl. MOMS.

Unntatt fra avgiftsplikten er bl.a. oppføring av driftsbygninger i jordbruk og skogbruk og anlegg av skogsveier, gjenreisning av bygg og anlegg etter krig, brann og naturkatastrofe, visse tjenester unntatt fra merverdiavgiftsloven, diverse arbeider som grunnboring, renovasjon, vindusvask, vask, rulling og stryking av tøy, samt diverse driftsmidler som brensel, elektrisk kraft, drivstoff unntatt bensin, smøreolje, smørefett, vaske- og rensemidler og reklamemateriell til bruk i utlandet. Det er særskilt unntak for arbeid på skip og luftfartøyer og varer til bruk som driftsmidler for skip og luftfartøyer.

Behandlingen av investeringsavgiften i nasjonalregnskapet er i flere avsnitt foran beskrevet i nokså stor detalj. I avsnitt 6 om generelle vareavgifter er tilknytningen til den alminnelige omsetningsavgiften poengtert, i avsnitt 11 med bl.a. detaljert beskrivelse av avgiftsgrunnlaget for OMS (herunder på investeringer og vareinnsats) er redegjort for de avgrensningsproblemer som her oppstår, og som ser ut til å være enda større for investeringsavgiften enn for omsetningsavgiften. I tillegg til dette er det i tabell 11 og 12 i avsnitt 16 om merverdiavgiften i nasjonalregnskapet redegjort for MOMS/Investeringsavgifts-beregningene for investeringene i fast realkapital og for reparasjoner, etter investeringssektor og art. Tabellene illustrerer overgangen fra ett verdisett med MOMS på artskonti til ett verdisett med investeringsavgift på konti for investeringssektorer.

Beregningene av investeringsavgift på nyinvesteringer er et produkt av denne verdisetttransformasjonen fra artskonti til investeringskonti (-sektorer). For 1971 var beregnet påløpt avgift 1 148 mill.kr. mot 1 669 mill.kr. for samlet investeringsavgift, dvs. ca. 69 prosent av investeringsavgiften gjaldt nyinvesteringer mot knappe 20 prosent på reparasjoner og vel 11 prosent på annen vareinnsats. Fordelingen på disse hovedkategoriene og på næringer (næringsstandardens siffer nr. 1) er gjengitt i tabell 14 nedenfor.

Tabell 14. Beregnet påløpt investeringsavgift etter næring og hovedkategori. 1971

Næringer	Beregnet påløpt investeringsavgift på:			
	Nyinvesteringer Mill.kr.	Reparasjoner og vedlikehold Mill.kr.	Annen vareinnsats Mill.kr.	I alt Mill.kr.
1 Jordbruk, skogbruk, fiske og fangst	71	6	9	86
2 Bergverksdrift	28	7	3	38
3 Industri	434	125	97	656
4 Kraft- og vannforsyning	206	16	4	226
5 Bygge- og anleggsvirksomhet	58	20	1	79
6 Varehandel, hotell- og rest.drift	149	77	51	277
7 Transport, lagring, post- og tele	120	45	15	180
8 Bank, finans, forsikring, eiendomsdrift, forr. tjenesteyting	66	33	4	103
9 Offentlig, sosial og privat tjenesteyting	16	1	7	24
Alle næringer	1 148	330	191	1 669

Som før nevnt vil bare sumbeløpet for investeringsavgift på nyinvesteringer (her 1 148 mill. kr.) inngå i varekryssløpet i nasjonalregnskapet, som leveranse fra en dummysektor "Innkreving av investeringsavgift, nyinvesteringer" som leverer én vare (som sektor) med varekontotype 12 (andre indirekte skatter på varer). Fra varekontoen går flere strømmer, til ulike fordelingskonti etter art, som gjelder investeringsavgift på nyinvesteringer. Forbindelsen derfra til investeringssektorene er i formen sektor-sektor-strømmer.

Beregningene av investeringsavgift på reparasjoner og vedlikehold skjer etter samme opplegg som for nyinvesteringene, men i og med at reparasjoner og vedlikeholdsutgifter er overført fra investeringer til vareinnsats som følge av det nye systemet, blir de i siste instans behandlet på linje med investeringsavgift på annen vareinnsats, dvs. som sektoravgift utenfor varekryssløpet. Forskjellen mellom disse to hovedkategoriene går mer på arten av selve det manuelle beregningsopplegget, det første er sektortilknyttet, det siste (annen vareinnsats) er varetilknyttet i så måte. Men felles for dem begge er at vareinnsatsen er vurdert inklusive MOMS i regnskapet, og samlet investeringsavgift på vareinnsats som sektoravgift er fratrukket i sektorenes faktorinntekt.

Den varelisten som det varetilknyttede beregningsopplegget for investeringsavgift på annen vareinnsats er basert på, nemlig tilsvarende OMS-baserte varer, ser ut til å være for omfattende. Eksisterende beregningspraksis har imidlertid ikke vært endret over årene. Detaljer her finner en ikke grunn til å gå nærmere inn på.

18. Nasjonalregnskapets hovedbok

Nasjonalregnskapets hovedbok inneholder strømmer karakterisert ved en leverandørkode og en mottakerkode, med to verdier, løpende verdi og verdi i faste 1970-priser, begge med 100 000 kr. som enhet.

Det er riktigere å si hovedbøker med dobbel sortering, fordi en både har hovedbok hvor varekontiene går på ufordelte selgerverdier og handelsavanser (kontotype 18 og 19), og en videre hovedbok som gir full spesifikasjon av varestrømmene på varekonti (kontotype 10 t.o.m. 17). Begge er salderte i bruttoprodukt og kan sorteres alternativt på leverandørsektor og mottakersektor. Det er innført undersummer på kontotype x sektor og pr. sektor (sektor i denne sammenheng kan bl.a. være 5-siffret varekonto, det henspeiles på kolonnebetegnelsene leverandør og mottaker).

Det er "10-17-Hovedboka" som eksplisitt gir varestrømmer for vareavgifter og varesubsidier. Hvordan denne er utformet, lar seg kanskje best illustrere ved å ekstrahere en hovedvare og en sektor fra den, dvs. de strømmer som berører eksempelvis tobakksvarer (hovedvare 290) og produksjon av tobakksvarer (sektor 23 290).

Listen sortert leverandør gir bl.a. flg. strømmer for 1971:

Leverandør	Mottaker	LP 71	FP 71
10 290	20 910	- 565	
10 290	20	- 565	
10 290	23 290	9	
10 290	23	9	
10 290	33 121	96	
10 290	33 122	1 428	
10 290	33 123	936	
10 290	33 124	143	
10 290	33	2 603	
10 290	71 101	118	
10 290	71	118	
10 290		2 165	

Leverandør	Mottaker	LP 71	FP 71
11 290	23 290	2	
11 290	23	2	
11 290	33 121	33	
11 290	33 122	887	
11 290	33 123	744	
11 290	33 124	34	
11 290	33	1 698	
11 290		1 700	
12 290	33 121	79	
12 290	33 122	3 055	
12 290	33 123	2 947	
12 290	33 124	29	
12 290	33	6 110	
12 290		6 110	
14 290	33 121	62	
14 290	33 122	1 900	
14 290	33 123	904	
14 290	33 124	48	
14 290	33	2 914	
14 290		2 914	
15 290	33 121	12	
15 290	33 122	380	
15 290	33 123	181	
15 290	33 124	9	
15 290	33	582	
15 290		582	
23 290	10 082	11	
23 290	10 083	2	
23 290	10 084	8	
23 290	10 290	1 522	
23 290		1 543	
23 290	11 290	1 112	
23 290	11	1 112	
23 290	12 290	4 184	
23 290	12	4 184	
23 290		6 839	

Listen sortert mottaker gir bl.a. flg. strømmer for 1971:

Leverandør	Mottaker	LP 71
23 290	10 290	1 522
23 750	10 290	34
23	10 290	1 556
72 101	10 290	609
72	10 290	609
	10 290	2 165
23 290	11 290	1 112
23 751	11 290	588
23	11 290	1 700
	11 290	1 700

Leverandør	Mottaker	LP 71	FP 71
23 290	12 290	4 184	
23 756	12 290	1 926	
23	12 290	6 110	
	12 290	6 110	
23 720	14 290	2 914	
23	14 290	2 914	
	14 290	2 914	
23 720	15 290	582	
23	15 290	582	
	15 290	582	
:			
10	23 290	1 146	
:			
11	23 290	230	
:			
12 041	23 290	50	
12 686	23 290	1	
12	23 290	51	
:			
14	23 290	31	
:			
15	23 290	6	
:			
16 461	23 290	9	
16	23 290	9	
41 000	23 290	5 366	
41	23 290	5 366	
	23 290	6 839	

Av den detaljerte informasjon som ovenstående gir om tobakksvarer og tobakksindustri kan bl.a. følgende nevnes:

(1) 683,9 mill.kr. er samlet bruttoproduksjon for norske tobakksprodusenter
Herav: 418,4 mill.kr. i særavgift til staten (tobakksstempelavgift)
111,2 " " utgående MOMS
154,3 " " basisverdi

(2) 536,6 mill.kr. er bruttoprodukt for norske tobakksprodusenter (salderingskode 41 000)

(3) 216,5 mill.kr. er basisverdi for tobakksvarer
Herav: 155,6 mill.kr. norskprodusert (inkl. 3,4 mill.kr. i toll)
60,9 " importert (cif-verdi)
eller 260,3 " leveres til privat konsum (herav sigaretter: 142,8 mill.kr.)
11,8 " leveres til eksport
0,9 " leveres til vareinnsats
-56,5 " lagerendring (levers fra lager)

(4) 228,2 mill.kr. er MOMS påløpt tobakksvarer
Herav: 170,0 mill.kr. på produsentleddet
111,2 " på norske produkter
58,8 " på importører
58,2 " på varehandel

(5) 228,0 mill.kr. (= 169,8 + 58,2) er MOMS påløpt privat konsum av tobakksvarer
Herav: 126,7 mill.kr. (= 88,7 + 38,0) på sigaretter
92,5 " (= 74,4 + 18,1) på røyetobakk
4,5 " (= 3,3 + 1,2) på sigarer
4,3 " (= 3,4 + 0,9) på snus og tobakk

(6) 611,0 mill.kr. er påløpt særavgift på tobakksvarer
herav: 418,4 mill.kr. på norske produsenter
192,6 " på importører
eller:
305,5 " på sigaretter
294,7 " på røyketobakk
7,9 " på sigarer
2,9 " på snus og skråtobakk

(7) 291,4 mill.kr. er basisavanse på tobakksvarer
herav: 190,0 mill.kr. på sigaretter
90,4 " på røyketobakk
6,2 " på sigarer
4,8 " på snus og skråtobakk

(8) 23,6 mill.kr. = (23,0 + 0,6) er inngående MOMS på vareinnsats til norske tobakksprodusenter

(9) 6,0 mill.kr. = (5,1 + 0,9) er påløpte særavgifter på vareinnsats til norske tobakksprodusenter

(10) 1 390,7 mill.kr. (260,3 + 169,8 + 611,0 + 291,4 + 58,2) er privat konsum av tobakksvarer vurdert til kjøperverdi. Denne størrelsen lar seg lettere ta fra mottakersortert liste (som sum over konsumgrupper) eller fra den ufordelte "18-19-Hovedboka".

19. Framkjøring og retting av hovedbok

I tidligere avsnitt er det redegjort for hvilken rolle avgifter og subsidier spiller i regnskapet, hvordan de media de er knyttet til opptrer i framkjøringsrutinene, som har avstemte hovedbøker som siktemål. Særlig har en berørt avansekortene og de rutiner som går forut for dem. I dette avsnittet er det de senere fasene som skal beskrives i korte trekk, og ikke minst hvordan samspillet mellom maskinell og manuell bearbeiding (rettelser av ulike slag) skjer i praksis, med hovedvekten lagt på "10-17-hovedboka" og vareavgifter og varesubsidier.

I endelig regnskap med 7-sifrede varenummer konstrueres i innledende faser en tilgangsfile og en forbruksfile, basert på handels- og industristatistikk. Tilgangsfilen inneholder produksjon i industri og bergverk, ekskl. MOMS, import til cif-verdi ifølge og utenom handelsstatistikken, dessuten toll og spesielle importavgifter. Forbruksfilen inneholder vareinnsats i industri og bergverk, ekskl. MOMS, samt eksport ifølge og utenom handelsstatistikken.

Allerede i denne fasen merker en seg at avgifter som input forekommer. Det gjelder toll (som imidlertid 4. ktr. har hovedansvaret for når det gjelder varetilknytning; jfr. avsnitt 22) og det gjelder importavgifter. Om disse er det foreløpig det å si at de er tilknyttet ca. 30 7-sifrede varer, at de delvis på grunnlag av mengdebetraktninger er blitt nivåbestemt i et basisår. Utviklingen av importavgiftene er for hovedvarer i foreløpig regnskap basert på utviklingen i importen og eventuelle satsendringer (import, cif i faste priser er betraktet for mengdeavgiftene). I endelig regnskap er beregningsmetoden basert på beregnet påløpt særavgift fra forbrukssiden (sum pr. vare over alle mottakersektorer) og importandeler fra året før. Ved innlesing av importavgifter på ovennevnte tilgangsfile er imidlertid hver vares samlede påløpte særavgift en ukjent størrelse, og som foreløpig estimater benyttes siste tall fra foreløpig regnskap, fordelt på 7-sifrede varer proporsjonalt med importavgiftene i endelig regnskap året før.

Forbruksfilen ovenfor suppleres med forbruk, andre sektorer, inklusive MOMS (konsum, investering og vareinnsats i sektorer utenom bergverksdrift og industri). Det legges MOMS på vareinnsats i bergverksdrift og industri. Ved bruk av avansekort konstrueres en forbruksfile med selgerverdier og bruttoavanser. Den er ikke varebalansert, dvs. forbruket omfatter ikke lagerendringer. På dette tidspunkt benyttes avansekortene videre til oppsplitting av selgerverdier og bruttoavanser, m.a.o. det utarbeides en foreløpig "10-17-Forbruksfile", som er å oppfatte som et vedlegg til "18/19-Forbruksfile" (forbruksfilen omtalt ovenfor), idet disse er samkjørt.

Framkjøringen videre til endelige "10-17-Hovedbøker" skjer nå langs to separate baner. Viktigst er det som skjer med "18/19-Forbruksfilen" som varebalanseres med tilgangsfilen, som forut for dette både er blitt supplert med andre sektorer og tillagt MOMS ved hjelp av MOMS-programmet (jfr. avsnitt 16). Resultatet av varebalanseringen er beregnede størrelser for lagerendringer som inkluderes i forbruksfilen. På 18/19-varekontinivå er dermed stadiet med usalderte varefordelingslister nådd, én for produksjon (tilgang) og én for forbruk. På 10-17-varekontinivå er kun kjørt ut liste for forbruk, ekskl. lagerendringer.

Varefordelingslistene gjennomgås deretter manuelt vare for vare (retting av 18- og 19-kort på grunnlag av vurdering og skjønn av størrelser som lagerendring (og lager i seg selv), avanser, sluttleveringer, tilgang o.a.). Dette er en omfattende og tidkrevende arbeidsoperasjon, som vanskelig kan oppfølges grundig nok, et spørsmål om ressursforbruk. Arbeidet leder fram til opprettede varestrømmer for selgerverdier og bruttoavanser, etter at en nyberegning av lagerendringene er foretatt maskinelt på samme måte som beskrevet foran. På samme måte som at hver vare er brakt i balanse (med lagerendring som saldo), må også hver sektor "balanseres", dvs. sektorene salderes med bruttoprodukt som saldo (differensen mellom bruttoproduksjon og vareinnsats). Resultatet foreligger som salderte 18/19-hovedbøker. De foreligger på 7-sifret varenivå på file, men listes ut på 3-sifrede varenummer-hovedvarer-, med én sortering på leverende sektor (leverandør) og én sortering på mottakende sektor (mottaker).

Den andre framkjøringsbanen gjelder vareavgiftene og varesubsidiene. MOMS er her unntatt. Tall for varekontiene 12, 13, 16 og 17 i "10-17 Forbruksfile" blir rettet i den utstrekning dette bør gjøres. Det gjelder eksogent bestemte avgifter og subsidier og endogent bestemte avgifter med spesielle behov for nyberegning (jfr. avsnitt 15). Reviderte tall for disse avgifts- og subsidiestrømmene punches og en nyopprettet "10-17-Forbruksfile" etableres ved at avgifts- og subsidierettelsene medfører tilsvarende justeringer av basisverdiene. Dvs. rettelser i 12- og 13-kontiene rettes mot 10-konti, og rettelser i 16- og 17-konti justeres mot 14-konti. Dette bl.a. for ikke å endre på de implisitte MOMS-satser.

For å få etablert detaljerte hovedbøker som henger sammen med de salderte 18/19-hovedbøker, blir den nyopprettede "10-17 forbruksfile" kjørt mot "18/19-hovedbok, forbruk", og et justeringsprogram virker slik at differensene

D_1 = kontotype (10 + 11 + 12 + 13) - 18

D_2 = kontotype (14 + 15 + 16 + 17) - 19

fordeles på de ikke-fikserte kontotypene slik:

D_1 til kontotype 10 (83,3 prosent) og kontotype 11 (16,7 prosent)

D_2 til kontotype 14 (83,3 prosent) og kontotype 15 (16,7 prosent)

Varestrømmer fritatt for MOMS eller med spesiell MOMS justeres tilsvarende. Resultatet av justeringen blir en forbruksfile som er konsistent med 18/19 -hovedboka, forbruk.

Ved bruk av "overveltingsprogrammet" fås etablert en justert tilgangsfile inkl. MOMS på 10-17-varekontonivå. Sumbeløp for hver varekonto (5-sifret, kontotype + hovedvare) fra forbrukssiden blir "proporsjonalt fordelt" på varekontoens tilgangssektorer. Ved proporsjonalitetsfordelingen benyttes 18/19-hovedbok, produksjon. Den gir tilgang inkl. MOMS, slik at flg. størrelser blir å fordele proporsjonalt med hver sektors produksjon (inkl. MOMS) av de respektive varer:

Varekonti 11...: Sum 11... fra forbrukssiden
- MOMS på import (kjennetegnet ved varestrømmen 23 751 18...)

Varekonti 12...: Sum 12... fra forbrukssiden
- særavgift på import (kjennetegnet ved varestrømmen 23 756 18...)

Varekonti 13...: Sum 13... fra forbrukssiden
- subsidier på import (kjennetegnet ved varestrømmen 23 756 18... med negativt fortegn)

De resterende varekonti blir fordelt som følger:

Varekonti 14..., 15..., 16..., 17...: Sum fra forbrukssiden i sin helhet allokert til varehandelssektoren 23 720.

Varekonti 10...: Residualbestemmes; dvs. for hver vare (...) og tilgangssektor gjelder flg. sammenheng mellom kontotypene:

10 = 18 - 11 - 12 - 13

På samme måte som for 18/19-Hovedbøkene blir denne detaljerte hovedfilen sortert og saldert, med sluttprodukt i form av salderte 10-17-Hovedbøker, én sortert leverandør (leverende sektor) og én sortert mottaker (mottakende sektor).

Jfr. forøvrig kjøreplanen i vedlegg 3.

20. Konti for komponenter i bruttoproduktet

I gammelt nasjonalregnskap - inntektshovedboka - hadde en så og si ingen oppdeling av indirekte skatter og subsidier som komponenter i bruttoproduktet for hver sektor. Den eneste fordelingen gikk på statlige/kommunale indirekte skatter og subsidier (som bakgrunnsmateriale for MODIS-formål o.l. eksisterte riktignok en artsgruppering på ialt 35 indirekte skatter og subsidier).

I kontoplan av 22. 10. 1973 ble det lansert flg. 9 samlendekonti for indirekte skatter og subsidier som komponenter i bruttoproduktet:

Indirekte skatter:	Alminnelig omsetningsavgift Merverdiavgift Investeringsavgift Andre vareavgifter Toll Andre avgifter
Subsidier:	Varesubsidier Investeringstilskott Driftstilskott

Den nyopprettede kontoplan fra 1975 innebærer full artsspesifikasjon av indirekte skatter og subsidier, jfr. avsnitt 4 om beregningsstandarden m.v. Kontotype 41, konti for komponenter i bruttoproduktet, dekker den del av realregnskapet en ikke får med i den bestående realhovedbokfilen og som gir inntektstall på funksjonelle næringssektorer. De endringer som er gjennomført innebærer flg. utvidelser:

	Kontoplan 22. 10. 73	Kontoplan 20. 11. 74
	Antall konti	
Kapitalslit	1	13
Indirekte skatter	6	59
Subsidier	3	28
Lønnskostnader	4	5
Eierinntekt	1	1

I faktorinntektshovedboka vil en dermed operere med 106 ulike konti mot 15 i den forrige versjonen. En del av økningen kompenseres med færre fordelingskonti for indirekte skatter og subsidier.

Det er av interesse å få lagt inn en del summer i et slikt detaljert opplegg. Innenfor rammen av de 5-sifrede 41-kontokodene innføres en parametrisk summering. Derved oppnås en funksjonell sektorfordeling ikke bare for de innførte artskonti, men også for ønskede summer av disse.

I realhovedboka er det innført summer for kontotyper, dvs. sum over første to siffer med fordeling på 5-sifrede leverandør-/mottakersektorer. I faktorinntektshovedboka ønsker en å gå noe lengre for kontotype 41, med summer over tre og i flere tilfelle fire siffer. De summer det her er tale om er innført etter et logisk oppbygd system. For vareavgifter og varesubsidier legges en aggregert vareinndeling til grunn (modifisert utgave av konsumets 10-gruppering - 1 = næringsmidler, 2 = drikkevarer, 3 = tobakksvarer, 4 = lys og brensel, 5 = kjøp av bil m.v., 6 = drift av transport, 7 = andre varer, 8 = tjenester, 9 = eksport). For sektoravgifter og sektorsubsidier derimot, ligger en aggregert sektorinndeling til grunn, nemlig hovedgrupperingen (1 siffer) for næringer i Standard for norsk næringsgruppering (1 = jordbruk, skogbruk, fiske og fangst m.v., 2 = bergverksdrift m.v., 3 = industri m.v., 4 = kraft- og vannforsyning m.v., 5 = bygge- og anleggsvirksomhet m.v., 6 = varehandel m.v., 7 = transport m.v., 8 = bankvesen, forsikring, eiendomsdrift m.v., 9 = privat tjenesteyting, hotell- og restaurantdrift m.v.). Sektoravgiftene og sektorsubsidiene har fått artskoder etter den hovednæring som står med største beløp (forklarer derved også m.v.). Det er foretatt brudd med næringsstandarden for hotell- og restaurantdrift p.g.a. mangel på kodesiffer under varehandel m.v.

Som eksempel på den logiske oppbygging av artskodene kan nevnes:

41322 Avgift på øl

1. og 2. siffer:		Kontotype
3.	" :	Hovedkomponenten spesielle vareavgifter
4.	" :	Varegruppen drikkevarer
5.	" :	Løpende siffer (nr.2)

41 581 Stempelavgift, dokumenter

1. og 2. siffer: Kontotype
3. " : Hovedkomponenten sektoravgifter
4. " : Hovednæringen bankvesen, forsikring, forretningsmessig tjenesteyting, eiendomsdrift
5. " : Løpende siffer (nr. 1)

3. siffers hovedkomponenter svarer noenlunde til de opprinnelige 41-konti (kontoplan 22. 10. 1973):

41 2.. Alminnelig omsetningsavgift/Merverdiavgift, investeringsavgift m.v.

41 3.. Spesielle vareavgifter

41 400 Toll

41 5.. Sektoravgifter

41 6.. Varesubsidier

41 7.. Sektorsubsidier

Forskjellen ligger i ovennevntes sterkere aggregering for generelle avgifter (OMS, MOMS, investeringsavgift) og sektorsubsidier (drifts- og investeringstilskott). For noen av avgifts-/subsidiekomponentene ovenfor foretas detaljert kontroll mot realhovedbokas summer:

41 221 Merverdiavgift, selgerverdi mot sum kontotype 11 for produksjon
- sum kontotype 11 og 15 for forbruk (varehandel, unntatt)
(fratrukket ikke-refunderbar merverdiavgift, hittil ikke identifisert i lister)

41 222 Merverdiavgift, avansen mot sum kontotype 15 for produksjon
- sum kontotype 11 og 15 for forbruk i varehandel
(fratrukket ikke-refunderbar merverdiavgift i varehandel, hittil ikke identifisert i lister)

41 3.. Spesielle vareavgifter mot sum kontotype 12 og 16 i realhovedboka

41 6.. Varesubsidier mot sum kontotype 13 og 17 i realhovedboka

Følgende oppbygging av avgifts- og subsidieartene er foretatt innenfor rammen av kontotype 41 - Konti for komponenter i bruttoproduktet (jfr. beregningsstandarden i pkt. 4):

Indirekte skatter

Alminnelig omsetningsavgift/Merverdiavgift, investeringsavgift m.v. (41 211 - 41 232)

41 211 Alminnelig omsetningsavgift, produsent (vareinnsats, investeringer m.v.)

41 212 " " , varehandel (vareinnsats, investeringer m.v.)

41 213 " " , varehandel (privat konsum)

41 221 Merverdiavgift, produsent (i selgerverdi)

41 222 " , varehandel (i bruttoavanse)

41 231 Investeringsavgift, nyinvesteringer

41 232 " , reparasjoner, hjelpestoffer m.v.

Spesielle vareavgifter (41 311 - 41 391)

41 311 Avgift på fisk m.v. for prisregulering

41 312 Sjokolade- og sukkeravgift

41 313 Kraftforavgift

41 321 Avgift på kullsyreholdige alkoholfrie drikkevarer

41 322 Avgift på øl

41 323 Skjenkeavgift

41 324 Omsetningsavgift på brennevin, vin m.v. - verdiavgift

41 325 " " " " " - mengdeavgift

41 331 Stempelavgift på tobakksvarer

41 341 Avgift på forbruk av elektrisk energi

41 342 Avgift på elektrisk kraft

41 343 Mineraloljeavgift

41 351 Avgift på motorvogner

41 361 Avgift på bensin

41 362 Kilometeravgift, leietransport

Spesielle vareavgifter (41 311 - 41 391) (forts.)

41 371 Avgift på gull-, sølv- og platinavarer
41 372 Avgift på radio- og TV-apparater
41 373 Avgift på kosmetikk
41 381 Overskott i Norsk Tipping
41 382 Totalisatoravgift
41 383 Lotteriavgift
41 391 Spesielle eksportavgifter

Toll (41 400)

41 400 Toll

Sektoravgifter (41 521 - 41 594)

41 521 Avgift på utvinning av jordolje og naturgass
41 531 Stempelavgift, spillkort
41 532 Avgift på farmasøytiske spesialpreparater
41 533 Patent- og justergebyrer (indirekte skatter)
41 560 Overskott i A/S Vinmonopolet
41 561 Kilometeravgift, egentransport
41 562 Årsavgift på personbiler og motorsykler (næringslivet)
41 563 Apotekavgift
41 564 Gebyrer til politi- og rettsvesen (indirekte skatter)
41 565 Forskott, deposita
41 566 Avgift til Statens Kornforretning
41 567 Avgift over Finansdepartementets fonds
41 568 Sektoravgift, trygdeforvaltning ang. fiskere
41 571 Vektavgift på lastebiler, bensindrevne
41 572 Vektavgift på lastebiler, ikke-bensindrevne
41 573 Avgift på prøvenummer
41 574 Laste- og fyravgift
41 575 Gebyrer til skipskontrollen (indirekte skatter)
41 576 Passasjeravgifter, sivil luftfart
41 577 Andre statlige gebyrer (indirekte skatter)
41 578 Registreringsavgift
41 581 Stempelavgift, dokumenter
41 582 Eiendomsskatt
41 583 Andre kommunale avgifter
41 591 Avgift på salgs- og skjenkerettigheter
41 592 Skatt på inngangspenger
41 593 Honoraravgift
41 594 Avgift av NRK

Varesubsidier (41 611 - 41 623)

41 611 Kompensasjon for merverdiavgift på matvarer
41 612 Pristilskott til mjølk og mjølkeprodukter
41 613 Pristilskott til margarin
41 614 Andre pristilskott, matvarer - varehandel
41 615 Tilskott over Kraftfôrfondet, varesubsidier
41 616 Tilskott over Prisdirektoratets fonds, varesubsidier
41 617 Subsidier på fisk
41 618 Andre pristilskott, matvarer - produsent
41 621 Tilskott til kunstgjødsel, produsent/importør
41 622 Andre pristilskott, andre varer
41 623 Refusjon av merverdiavgift på boliger og sosiale bygg

Sektorsubsidier (41 711 - 41 794)

41 711 Korntrygd
41 712 Tilskott til kunstgjødsel, jordbruket
41 713 Investeringstilskott
41 714 Tilskott over Finansdepartementets fonds
41 731 Tollrefusjoner til skipsbyggeriene m.v.
41 761 Tilskott over Kraftfôrfondet, sektorsubsidier
41 762 Tilskott over Prisdirektoratets fonds, sektorsubsidier
41 763 Forskott, deposita
41 764 Sektorsubsidier, trygdeforvaltningen
41 765 Pristilskott til norsk korn og matmel
41 766 Tilskott til kunstgjødsel, frakttilskott
41 771 Andre pristilskott - bil - og kystruter, pressen, politiske partier m.v.
41 781 Arbeidsløshetstrygdens riksreservefond
41 791 Andre tilskott over bevilgningsregnskapet
41 792 Tilskott fra Norsk Tipping
41 793 Tilskott til NRK
41 794 Kommunale subsidier

21. Detaljert beskrivelse av sektoravgifter

01 Toll

Jfr. avsnitt 22.

07 Overskott i A/S Vinmonopolet

Driftsoverskottet i A/S Vinmonopolet betraktes nå som indirekte skatt i nasjonalregnskapet. Inntil forrige hovedrevisjon var dette postert som formuesinntekt til staten.

Betalende sektor er "23 720 Varehandel" og 1971-provenyet var på 30 mill.kr., regnskapsført i statsregnskapets kap. nummer 2526.4.

11 Avgift på salgs- og skjenkerettigheter

Dette er en avgift av mindre størrelsesorden og som knytter seg til adgangen å skjenke øl og vin. Avgiftsbelastningen står ikke i noe fast forhold til omsatte mengder av disse drikkevarene.

Betalende sektor er "23 760 Hotell- og restaurantdrift". Provenyet er gitt i kap. nummer 2526.5 og var på 2 mill.kr. i 1971

14 Avgift på prøvenummer

Dette er en ubetydelig avgift med provenybeløp på 0,3 mill.kr. i alle år fra 1967. Opplysningen om beløpet er innhentet fra Avgiftsdirektoratet, idet denne avgiften er inkorporert i regnskapsposten kap. 2536.4 Kilometeravgift m.m.

En har fordelt beløpet i like deler på de tre NR-sektorene, "23 720 Varehandel", "23 805 Rutebiltransport" og "23 820 Leiebiltransport".

15 Registreringsavgift

Salg av brukte løsøregjenstander er i alminnelighet avgiftsfritt, men et unntak er gjort ved salg av brukte motorkjøretøyer. Med noen få unntak (traktorer, mopeder o.l.) omfatter avgiften alle overdragelser av motorkjøretøyer som tidligere er registrert her i landet.

Avgiftssatsen er en funksjon av både kjøretøyets art, årsmodell og vektklasse. I de senere år er dog regelverkets satser blitt forenklet en del.

Nasjonalregnskapet klassifiserte opprinnelig denne som vareavgift, men har f.o.m. Økonomisk Utsyn 1974 behandlet den som sektoravgift. Problemet oppsto ved bruk i MODIS, fordi at varestrømmer for ordinær omsetning av brukte gjenstander i prinsippet ikke forekommer i nasjonalregnskapet og MODIS og fordi vareavgiften opprinnelig var knyttet til "avgift på brukte biler" (-9882) ikke inneholdt basisverdi, bare avgiften selv.

Forutsetningen var at denne avgiften skulle innbringe omtrent det den alminnelige omsetningsavgiften ville gjort. Omsetning av brukte biler er således blitt fritatt for generelle omsetningsavgifter (alm. OMS/MOMS).

I 1971 var bokført avgift 119 mill.kr., gitt i kap. 2536.5 (Avgift ved overdragelse av registrerte motorvogner). Betalende sektor er "23 720 Varehandel".

16 Vektavgift på lastebiler, bensindrevne

Avgiften gjelder bruken av bensindrevne lastebiler, kombinerte vogner og spesialvogner på mellom 5 og 10 tonn totalvekt. En bemerker at avgift på bensindrevne lastebiler over 10 tonn er klassifisert som kilometeravgift (jfr. avsnitt 11).

Avgiften er en årsavgift, gradert etter vognens vekt med satser som varierer fra kr. 200 til kr. 600 pr. bil.

Provenyet er gitt i kap. nummer 2536.3 og beløp seg til 4 mill.kr. i 1971. Fordelingen på funksjonell sektor er basert på anslag - 70 prosent på "23 820 Leiebiltransport", 20 prosent på "23 720 Varehandel" og 10 prosent på "23 700 Bygge- og anleggsvirksomhet".

17 Kilometeravgift, egentransport

Som tidligere nevnt i avsnitt 11 om kilometeravgiften har en måttet dele denne i én del som vareavgift (leietransport) og en annen del som sektoravgift (egentransport). Andelene er beregnet (anslått) av TØI.

Provenyet er hentet fra kap. 2536.4, med bruk av nevnte andel skulle dette gi 75 mill.kr. i 1971. Avgiften hører til de største sektoravgiftene og viser dessuten jevnt over sterk økning over årene.

Bedriftstellingen 1963, oppgaver over bilhold, laste- og varebiler er lagt til grunn som fordelingsnøkkel på sektorer. En slik nøkkel er neppe særlig tilfredsstillende, men direkte oppgaver lar seg neppe skaffe. Betalende sektorer blir dermed bestemt ved flg. prosentnøkler:

23 720	Varehandel	55 prosent
23 700	Bygge- og anleggsvirksomhet	17 "
23 805	Rutebiltransport	6 "
23 255	Produksjon av bakervarer	4 "
23 210	Produksjon av meierivarer	3 "
23 825	Hjelpevirksomhet for landtransport	3 "
23 200	Slakting og annen produksjon av kjøttvarer	2 "
23 355	Saging og høvling	2 "
23 375	Produksjon av møbler og innredninger av tre	2 "
23 955	Reparasjoner av kjøretøyer, husholdningsapparater og varer for personlig bruk	2 "
23 280	Brygging av øl	1 "
23 285	Produksjon av mineralvann	1 "
23 500	Produksjon av betong og betongvarer	1 "
23 570	Produksjon av andre metallvarer	1 "

20 Vektavgift på lastebiler, ikke-bensindrevne

Denne avgiften pålegges de fleste ikke-registreringspliktige motorvogner og blir beregnet etter satser som varierer med vognens vekt og art.

Provenyet er inkludert i det før nevnte kap. 2536.4 Kilometeravgift m.m., men Avgiftsdirektoratet kan spesifisere beløpet. Samme fordeling på funksjonell sektor som for avgift nr. 16 (vektavgift på bensindrevne lastebiler) er benyttet. Provenybeløpet for 1971 er oppgitt til 11 mill. kr.

26 Avgift på utvinning av jordolje og naturgass

Det skal betales avgift på undersøkelser og utvinning av naturforekomster på havbunnen. Avgiften blir innkrevd i form av areal- og produksjonsavgift.

Arealavgiften utgjør kr. 500 pr. km^2 for de første 6 år, kr. 1 000 pr. km^2 for 7. år og stigende med kr. 500 pr. km^2 for hvert etterfølgende år. For de første 6 år innbetales beløpet når konsesjonen gis, senere for hvert år.

Produksjonsavgiften utgjør for de inngåtte kontrakter 10 pst. av bruttoverdien av produksjonen på stedet. Det gjelder den aktuelle utvinning av NR-vare "-2716 Jord- og skiferoljer, rå" ved EKOFISK. I og for seg kunne denne vært behandlet som verdiproduksjonsavgift med avgiftssats lik 10 prosent og relativt avgiftsgrunnlag lik 1. I senere inngåtte kontrakter er imidlertid avgiftssatsen gjort "flytende", dvs. det er innført en glideskala fra 8 til 18 prosent, stigende med produksjonsmengden. Glideskalaen er ment som virkemiddel til å spre virksomhet over tiden. Et annet forhold av mer prinsipiell karakter er at avgiften er differensiert etter leverandør, dvs. i dette tilfellet er norsk produksjon avgiftspliktig, mens import av samme vare er avgiftsfri m.h.p. denne spesielle utvinningsavgiften. Varetilknyttede avgifter som er differensiert etter mottaker vil være naturlig å behandle som vareavgifter, mens det er mindre rimelig med denne behandling for avgifter differensiert etter leverandør. Jfr. også behandlingen av tollen. I tilfelle med avgiftsbelastning bare på import er føring som sektoravgift på det nærmeste gjennomført som prinsipp (eller vil bli det).

I 1971 kom inn 14 mill.kr. over kap. 3928, kontinentalsokkelen. For tidligere år er dette kap.nummer klassifisert som gebyr til staten, og med relativt beskjedne beløp virker det ikke aktuelt med omkoding bakover. Med begynnende produksjonsvirksomhet fra 1972 er provenyet gitt i kap.nummer 2576, som omfatter arealavgift, produksjonsavgift m.v. I 1973 utgjorde det samlede provenyet 69 mill.kr. Betalende sektor er "23 165 Utvinning av råolje og naturgass".

27 Laste- og fyravgift

Denne avgiften skal innbetales ved sjøverts innførsel fra utlandet eller ved utførsel av varer til utlandet. Avgiften er pålagt fartøyer som transporterer import- og eksportvarer. Den beregnes pr. registertonns bestuvning for de utlossete og innlossete varene.

Det eksisterer 6 avgiftssatser, kr. 0,35 pr. tonn for malmer, ertser, grovt salt, steinkull, sinders, koks, rå jordolje, sand og tømmer ved import, kr. 0,50 pr. tonn for alle andre importvarer, bortsett fra trelast der avgiften er kr. 0,50 pr. m^3. Ved eksport er avgiften kr. 0,10 pr. tonn for malmer, ertser, naturstein, sement og sementklinker i bulk, kr. 0,30 pr. tonn for andre varer, og trelast avgiftsbelegges til kr. 0,30 pr. m^3.

Denne avgiften er likevel behandlet som sektoravgift. Ut fra det forhold at avgiften er av mindre størrelsesorden, sammen med de forholdsvis kompliserte og omfattende beregninger som måtte gjennomføres, ville det ha gitt liten økt nytteverdi å varetilknytte denne avgiften.

Provenyet er tatt fra kap.nummer 2553 og var på 14 mill.kr. i 1971. Betalende sektor er "23 830 Utenriks sjøfart".

28 Skatt på inngangspenger

Loven har gitt adgang til å kreve skatt på inngangspenger til visse forestillinger og framvisninger, i 1968 kinoforestillinger og offentlig dans. Avgiften fikk redusert omfang i 1969 og opphørte året etter. Den ble innbetalt av arrangørene, av inngangspengenes samlete beløp, 32 prosent ved kinoforestillinger og 40 prosent ved offentlig dans. Visse filmframvisninger var imidlertid fritatt for avgift, dessuten ved betaling et fradrag i den beregnete skatten som svarer til 18 prosent av inngangspengene. Månedlige spilleinntekter under kr. 11 000 førte også til reduksjon. Avgiftsplikten vedrørende kinoforestillinger falt helt bort i 1969.

Betalende sektor var "23 950 Kulturell tjenesteyting, underholdning, sport". Provenyet i 1968 var 8 mill.kr. og i 1969 1 mill.kr. (Statsregnskapets kap.nummer 2563.1). I de senere år er registrert ubetydelig beløp over dette kap.nummer.

29 Honoraravgift

Dette er en avgift som er utgått fra ovennevnte skatt på inngangspenger og gjelder konserter med utenlandske kunstnere. Avgiftssatsene er 20 prosent av samlet bruttoinntekt for utenlandske kunstnere m.v. (også profesjonelle idrettsmenn!) som er engasjert av andre, 10 prosent for utenlandske kunstnere m.v. som selv arrangerer tilstelninger. Avgiftsplikten kan i noen tilfelle begrenses som følge av skatteavtaler med fremmede land.

Betalende sektor er den samme som ovenfor (23 950) og 1971-provenyet var ikke større enn 2 mill. kr. (Statsregnskapets kap.nummer 2563.2).

30 Stempelavgift, dokumenter

Stempelavgiftene på dokumenter hører til de eldste avgiftene i det norske avgiftssystemet. En del av disse har karakter av avgifter på omsetningen av spesielle real- og finansobjekter (overdragelsesdokumenter ved salg av fast eiendom, sluttsedler ved omsetning av aksjer, obligasjoner osv.). Det er også stempelavgift på dokumenter som nyttes i ordinær omsetning (veksler). Etter hvert er rettsdokumenter som ikke gjelder omsetning, også blitt pålagt stempelavgift (firmaanmeldelser, innteressentskapskontrakter, ektepakter osv.).

Avgiftssatsene vedtas årlig av Stortinget. For veksler er satsen kr. 0,50 for hver kr. 1 000 av pålydende beløp (veksler utstedt av Norges Bank fritatt). Vekselobligasjoner er fritatt for avgift opp til kr. 5 000, fra kr. 5 000 til kr. 6 000 er avgiften kr. 3,00 og stiger siden med kr. 0,50 for hver kr. 1 000. Av forsikringskontrakter er livsforsikring, ulykkesforsikring, husdyrforsikring og brannforsikring fritatt. Avgift ellers beregnes av forsikringens pålydende (kr. 0,50 pr. kr. 1 000). Ved omsetning av obligasjoner er satsen kr. 1,00 for hver kr. 1 000 av sluttseddelens pålydende beløp, mens omsetning av stats- og kommuneobligasjoner og obligasjoner utstedt av autoriserte kreditt- og hypotekforeninger er fritatt for avgift. For aksjer er avgiftssatsen kr. 1,00 for hver kr. 100 av sluttseddelens pålydende beløp. Stortingets årlige vedtak om avgiftssatsene på omsetning av faste eiendommer går under navn av stempelpapirtariffen, som er inndelt i 118 nummer. Stort sett utgjør avgiften etter gjeldende tariff om lag 1 prosent av dokumentets pålydende verdi. For andre dokumenter finnes det forskjellige andre lovregler, gjerne med henvisning til et bestemt nummer i stempelpapirtariffen som skal brukes ved skattleggingen.

Beregningsgrunnlaget for denne avgiften kan en ikke finne i nasjonalregnskapets realregnskap. Den er dermed blitt til en av de største sektoravgiftene. Statsregnskapets kap.nummer 2565.1 i 1971 viste 67 mill.kr.

Fordeling på sektorer er et vanskelig problem og den gamle fordelingsnøkkelen er opprettholdt i denne omgang. Den viser følgende:

23 900	Forretningsmessig tjenesteyting	92 prosent
23 865	Bankvirksomhet	7 "
23 880	Skadeforsikring	1 "

Denne fordelingsnøkkelen bør revideres, både fordi avgiften får stadig større betydning og fordi den någjeldende løsning sikkert ligger langt fra "sannheten". Problemet er å finne et grunnlag å revidere ut fra.

31 Stempelavgift, spillkort

Dette er en gammel avgift som skal innbetales av produsenter og importører av spillkort. Avgiften er kr. 2 pr. spill. Spillkort tilvirkes for tiden ikke innenlands og betalende sektor blir derfor "23 756 Innkreving av særavgift på import". Provenyet er gitt i kap.nummer 2565.2 og var på knappe 1 mill.kr. i 1971. Fra 1972 er avgiften opphørt.

33 Apotekavgift

Den som har bevilling til å drive apotek er pliktig til å betale inn en årlig avgift til statskassen. Avgiften beregnes av den samlete omsetning, men er utformet progressivt. En har betraktet denne avgiften som en konsesjonsavgift, med "23 720 Varehandel" som betalende sektor. 1971-provenyet var på 11 mill.kr. (Statsregnskapets kap.nummer 2577).

34 Avgift på farmasøytiske spesialpreparater

Avgiften har meget begrenset omfang, med proveny på 1 mill.kr. i 1971 (kap.nummer 2578). Avgiftsmidlene er øremerket for kontrollutgifter og liknende av spesialpreparater, som innebærer at de er spesialpakket for den enkelte forbruker og ikke framstilt i apotek. Størrelsesordenen er årsak til den praktiske løsning som sektoravgift. Betalende sektorer er "23 440 Produksjon av farmasøytiske preparater" og "23 756 Innkreving av særavgift på import", fordelt noe mer på den siste enn på den første, etter antatte importandeler på utvalgte preparater.

35 Avgift av NRK

Av Norsk Rikskringkastings overskott betales en avgift som fastsettes årlig. Beløpet har vært nærmest symbolsk (0,4 mill.kr.), gitt i statsregnskapets kap.nummer 2581 og i NR-sammenheng kodet under sektor "23 950 Kulturell tjenesteyting, underholdning og sport".

37 Årsavgift på personbiler og motorsykler (næringslivet)

Denne årsavgiften ("bilskatten") danner en av de seks poster i statsregnskapet under kapitlet for avgift på motorkjøretøyer m.m. - kap. 2536.2. I prinsippet skulle den del av avgiften som betales av næringslivet være å behandle som indirekte skatt, i motsetning til direkte skatt for privatpersoner (private husholdninger). I praksis ble hele provenybeløpet tidligere kodet som direkte skatt. Som ledd i hovedrevisjonen har en foretatt beregninger som muliggjør en todeling av denne avgiftsposten. Utgangspunktet for fordelingen er avgiftssatser fra regelverket, motorvognparkens størrelse (kilde "Bil og vei") samt oppgaver fra Veidirektoratet over nyinvesteringer og privat konsum i verdi fordelt på typer av motorkjøretøyer. En har for hver type (personbiler før og etter 1959-årgang, motorsykler, samt varebiler og campingtilhengere fra 1971) multiplisert satsene med beregningsårets middeltall for motorvognparken. Dette har gitt et beregnet beløp på 10 - 15 prosent over statsregnskapets proveny. Årsavgiften som indirekte skatt er videre framkommet ved bruk av ovennevnte provenytilpassete korreksjonsfaktor, samt for hver type investeringsandelen fra Veidirektoratets materiale. Den er på ca. 28 prosent for personbiler, 10 prosent for motorsykler og 70 prosent for varebiler. For campingtilhengere er alt forutsatt å gjelde privat konsum.

Tidligere var kjøretøyene inndelt i 12 skatteklasser, hver med synkende avgiftsbeløp etter vognens alder. Fra 1971 ble dette omgjort slik at for årganger t.o.m. 1959 skulle betales kr. 200 pr. år, mot kr. 300 for andre personbiler (også varebiler og campingtilhengere fra dette år). Satsen for motorsykler ble satt lik kr. 100. I beregningene for årene før 1971 har en bare differensiert på to klasser, dvs. forutsatt "gjennomsnittssatser". Det eksisterer unntak fra avgiftsplikt, noe som slår ut i nevnte korreksjonsfaktor.

Beregnet proveny for 1971 er på 56 mill.kr., dvs. 23 prosent av statsregnskapets totale årsavgift (246 mill.kr.).

Problemene er store når det gjelder fordeling på NR-sektorer. Noen direkte opplysninger finnes neppe. En har i likhet med kilometeravgiftens sektoravgift tatt utgangspunkt i Bedriftstellingen 1973 og fordelt etter bilhold, person- og stasjonsbiler. Resultatet av dette ble flg. fordelingsnøkkel:

23 720	Varehandel	45 prosent
23 815	Drosje- og turbiltransport	15 "
23 700	Bygge- og anleggsvirksomhet	13 "
23 900	Forretningsmessig tjenesteyting	6 "
23 760	Hotell- og restaurantdrift	2 "
23 825	Hjelpevirksomhet for landtransport	2 "
23 925	Undervisning og forskningsvirksomhet	2 "
23 955	Reparasjon av kjøretøyer m.v.	2 "
23 210	Produksjon av meierivarer	1 "
23 330	Produksjon av yttertøy av tekstilstoff	1 "
23 355	Saging og høvling	1 "
23 375	Produksjon av møbler og innredninger	1 "
23 405	Grafisk produksjon	1 "
23 415	Annen forlagsvirksomhet	1 "
23 455	Annen produksjon av kjemisk-tekniske produkter	1 "
23 565	Produksjon av metallduk-, tråd, spiker og skruer	1 "
23 570	Produksjon av andre metallvarer	1 "
23 600	Produksjon av andre maskiner	1 "
23 805	Rutebiltransport	1 "
23 820	Leiebiltransport	1 "
23 875	Livsforsikring	1 "

38 Forskott, deposita

Dette dreier seg dels om innbetalinger av midlertidig karakter og dels om innbetalinger for bedre periodisering i forhold til utført virksomhet. Av ialt 132 mill.kr. som total inntekt på forskotts- og depositakonti i 1971 ble 34 mill.kr. ført som indirekte skatter. De viktigste postene hadde sammenheng med omsetning av fisk og av brennevin, vin o.l. gjennom fiskesalgslag og A/S Vinmonopolet, så en har valgt å henføre hele posten til "23 720 Varehandel" som betalende sektor. (Det er sannsynlig at noe skulle gå på andre sektorer bl.a. 23 935, for beløp fra "Landsforeningen mot kreft".) Beløpet spesifiseres av 3. kontor (jfr. "plastmappa").

39 Sektoravgift, trygdeforvaltning - angående fiskere

Dette er en avgift som innbetales trygdeforvaltningen under ordningen med folketrygd. Det dreier seg om produktavgifter for fisk, innkrevd over fiskesalgslagene (jfr. avgiftsnr. 38). Ordningen er visstnok ment som justeringspost for regulære trygdepremier. I 1971 ble det innbetalt 16 mill.kr. Betalende sektor er "23 720 Varehandel". Beløpet spesifieres av 3. kontor (jfr. "plastmappa").

41 Avgift over Finansdepartementets fonds

Dette er en av de større sektoravgiftene som omhandler avgifter til en rekke fonds, nærmere spesifisert i Stortingsmeldingen om offentlige fond m.m. Egentlig er det ikke bare Finansdepartementets fond det gjelder, såkalte "andre fond" teller også med her. De viktigste fond med avgiftsinntekter er:

- garantifondet for fiskere
- konsesjonsavgiftsfondet
- viltfondet
- kjøttkontrollavgiftsfondet

- trafikkavgiftsfondet
- reklamefondet for den norske hermetikkindustri
- hermetikkindustriens laboratoriums driftsfond
- det spesielle garantifond for lån i Norges Kommunalbank
- feriefondet
- Norges eksportfond

I stortingsmeldingens regnskapsvedlegg finner en under inntekter (side 6) hovedpostene "32-60 Statsforetak", "32-70 Kommuneforetak" og "32-81 Private foretak" med næringsspesifikasjoner og oppdeling på administrative fondsklasser som alt i alt skulle dekke omfanget av nevnte avgift.

Samlet bokført avgiftsbeløp var 68 mill.kr. i 1971. Betalende sektorer gir seg som oftest direkte fra stortingsmeldingen, men enkelte forutsetninger (forenklinger) er gjennomført. I 1971 er flg. sektorer tatt med:

23 150 Fiske og fangst
23 225 Produksjon av fiskehermetikk
23 685 Elektrisitetsforsyning
23 720 Varehandel
23 830 Utenriks sjøfart
23 900 Forretningsmessig tjenesteyting

I prinsippet er det mulig å foreta en finere artsoppdeling her da de enkelte fond er spesifisert i fondsmeldingen.

44 Avgift til Statens Kornforretning

Dette er en konstruert avgift, med subsidieposten korntrygd som direkte motpost. Provenybeløpet, 60 mill.kr. i 1971, tas fra statsregnskapets kap. 2472 i bind II- korntrygd inklusive fraktilskott. Det gjelder utbetalinger overført fra Kornforretningen til bønder som bruker kornet selv, ført som avgift på den ene og subsidier på den annen part. Betalende sektor blir derfor "23 720 Varehandel".

46 Eiendomsskatt

Eiendomsskatt er en skatt til kommunen som skrives ut på fast eiendom i tillegg til den ordinære formuesskatt. Den er basert på to forskjellige systemer, et for landkommunene og et for bykommunene, men fra 1960 er disse tillempet hverandre. Eiendomsskatten er som hovedregel obligatorisk i byene, men fritak kan innrømmes for avgrensede deler av kommunen eller for bestemte bygninger o.l. i et tidsrom av inntil 20 år, f.eks. husbankfinansierte boligbygg. Satsene varierer fra 2 til 7 promille av takstverdi. I landkommunene bestemmer kommunestyret om det skal utskrives eiendomsskatt. Satsene er dessuten lavere enn for byeiendommer.

I følge kommuneregnskapene beløp den samlede eiendomsskatt i 1971 seg til 219 mill.kr. Beløpet fordelte seg med 197 mill.kr. på byene og 22 mill.kr. på landkommunene (beregnet fra 1970-tall og 1971-budsjettall, se NOU 1973.3 side 225).

Eiendomsskatten utgjorde i 1971 bortimot 90 prosent av de kommunale avgifter. Etter innføringen av de nye kommunale regnskapsforskriftene fra 1972 er det ikke lenger mulig å skille ut eiendomsskatten eksplisitt, slik at denne først blir beregnet ved 10. kontor på grunnlag av andeler i tidligere år. (87,5 prosent av totalen som brukbart gjennomsnitt.)

En har heller ikke noe nytt og bedre grunnlag til å fordele eiendomsskatten på betalende sektorer enn den gamle fordelingsnøkkelen fra forrige hovedrevisjon (eller tidligere?), som innebar at nær 70 prosent ble belastet eiendomsdrift (boliger og utleie av andre bygg). Fordlingsnøkkelen ser slik ut:

23 100	Jordbruk, planteproduksjon	1 prosent
23 120	Jordbruk, husdyrproduksjon	2 "
23 145	Skogbruk	4 "
23 260	Produksjon av sjokolade og sukkervarer	1 "

23 280	Brygging av øl	1 prosent
23 290	Produksjon av tobakksvarer	6 "
23 390	Produksjon av papir og papp	1 "
23 425	Produksjon av kunstgjødsel og plantevernmidler	2 "
23 570	Produksjon av andre metallvarer	6 "
23 650	Produksjon av motorkjøretøyer, motorsykler, sykler og transportmidler ellers	7 "
23 885	Boliger	57 "
23 890	Utleie av andre bygg	12 "

53 Gebyrer til politi, rettsvesen (indirekte skatter)

Dette gjelder to kapitelnummer i statsregnskapet som tidligere var ført som statlige gebyrer, "kap. 3410 Rettssportler" og "kap.nummer 3445 Bøter, inndragninger, vrakgods og hittegods". Næringslivets andel av dette, som av 3. kontor er kodet med underkode 012 (postnummer) utgjør en andel på 77 prosent for førstnevnte og 50 prosent for sistnevnte kapitelnummer. Dette blir å føre som indirekte skatt, m.a.o. en definisjonsendring. I 1971 beløp dette seg til 33 mill.kr., herav 80 prosent gjaldt rettssportler.

Med innføring av disse gebyrer som indirekte skatter får en samtidig et nytt problem med å næringsfordele disse. Her har en hittil gjort dette på løse anslag ut fra sivilrettsstatistikk (tab. 10). Det er mulig justisdepartementet kan gi visse holdepunkter for en bedre løsning. Den fordelingsnøkkel som er i bruk ser slik ut:

23 100	Jordbruk, planteproduksjon	5 prosent
23 260	Produksjon av sjokolade og sukkervarer	5 "
23 280	Brygging av øl	5 "
23 445	Produksjon av vaskemidler og toalettprodukter	5 "
23 570	Produksjon av andre metallvarer	5 "
23 610	Produksjon av signal-, radio- og annet telemateriell	5 "
23 700	Bygge- og anleggsvirksomhet	10 "
23 720	Varehandel	45 "
23 830	Utenriks sjøfart	5 "
23 865	Bankvirksomhet	5 "
23 900	Forretningsmessig tjenesteyting	5 "

Industrisektorene er tilfeldig valgt.

54 Patent- og justergebyrer (indirekte skatter)

Det refereres her til kap. 3823.1 Justergebyrer og kap. 3930. Det industrielle rettsvern, patentgebyrer m.m., som i 1971 hadde proveny på 15 mill.kr., hvorav 12 mill.kr. på sistnevnte post. Denne nye post er hittil gitt flg. fordelingsnøkkel:

23 210	Produksjon av meierivarer	10 prosent
23 230	Produksjon av fiskeoljer og fiskemjøl	10 "
23 280	Brygging av øl	10 "
23 355	Saging og høvling	10 "
23 390	Produksjon av papir og papp	10 "
23 420	Produksjon av kjemiske grunnstoffer og forbindelser	10 "
23 475	Produksjon av plastvarer	10 "
23 515	Produksjon av ferrolegeringer	10 "
23 525	Produksjon av aluminium	10 "
23 720	Varehandel	10 "

Utgangspunktet har vært anslag om 90 prosent på industri og deretter fordelt videre på de industrisektorer med de relativt sett største investeringer.

55 Gebyrer til skipskontrollen (indirekte skatter)

Dette gjelder statsregnskapets inntektskap. 3850 Skipskontrollen, punkt 1, skipskontrollgebyrer og punkt 3, skipsmålingsgebyrer. Disse utgjorde 11 mill.kr. i 1971. Det er ikke helt klarlagt bakgrunnen for disse gebyrene og begrunnelsen for å inkludere disse blant indirekte skatter. Betalende sektorer er antatt å være sjøfart, 90 prosent på "23 830 Utenriks sjøfart" og 10 prosent på "23 835 Innenriks sjøfart".

56 Passasjeravgifter, sivil luftfart

Passasjeravgifter, kap. 4345.2 behandles nå som indirekte skatt, tidligere var dette et gebyr (negativt offentlig konsum). Landingsavgifter føres fremdeles som gebyr. I 1971 utgjorde passasjeravgiftene 48 mill.kr. Dette er den største av de tidligere gebyrpostene som er kommet med i den nye og mer omfattende definisjon av indirekte skatter (ny SNA). Betalende sektor er "23 845 Lufttransport".

57 Andre statlige gebyrer (indirekte skatter)

Denne sekkeposten omfatter flg. statlige gebyrer:

kap. 3830 Fonds-, aksjemegler- og eiendomsmeglergebyrer. Bare ubetydelige beløp, ført fra sektor "23 874 Tjenester i tilknytning til bankfinansieringsvirksomhet" (Sektoren "23 895 Eiendomsdrift ellers" med bl.a. eiendomsmeglere ennå ikke tatt i bruk i NR)

kap. 3831 Importregulering. Også ubetydelig beløp, ført fra "23 720 Varehandel"

kap. 3851 Instrumentkontrollgebyrer. Utgjorde 1 mill.kr. i 1971. Betalende sektor er "23 830 Utenriks sjøfart".

kap. 3927 Ymse kontrolltiltak
1. Avgift av entrepenører. Ny post fra 1973 med ubetydelig beløp. Betalende sektor er "23 700 Bygge- og anleggsvirksomhet"
2. Avgift på håndverksbrev. Ny post fra 1973, utgjorde 1 mill.kr. Betalende sektor er "23 720 Varehandel".

kap. 3935 Statens oljedirektorat. Dette gjelder undersøkelsesgebyr m.v., samt refusjon av kontrollutgifter. Ny post fra 1973 som utgjorde 6 mill.kr. Betalende sektor er "23 165 Utvinning av råolje og naturgass".

kap. 4305 Avgifter for reisebyråbevillinger. Utgjør et ubetydelig beløp som kommer fra "23 850 Tjenester i tilknytning til transport og lagring"

kap. 4363 Bilkontrollen, gebyrer m.m. En del av dette (kode 011) går som indirekte skatt. Beløpet var 2 mill.kr. i 1971, som ble fordelt med samme fordelingsnøkkel som vektavgiften på lastebiler, dvs:

"23 700 Bygge- og anleggsvirksomhet"	0,10
"23 720 Varehandel"	0,20
"23 820 Leiebiltransport"	0,70

kap. 4617 Skattefogdene, utpantingsgebyr m.m. Utgjorde 0,1 mill.kr. i 1971 og ble ført fra sektor "23 900 Forretningsmessig tjenesteyting" (bør vel undersøkes nærmere).

Tilsammen utgjorde andre statlige gebyrer bare 3 mill.kr. i 1971.

(Kommunale gebyrer)

Denne posten som tidligere har beløpt seg til 1 og (fra 1969) 2 mill.kr., er for publiseringen i Økonomisk Utsyn 1973 tatt ut som egen art og ført over i arten 59 Andre kommunale avgifter.

59 Andre kommunale avgifter

Denne arten utgjorde 26 mill.kr. i 1971 og innholdet er foreløpig ukjent. Kommuneregnskapene er ikke spesifikke nok. Fordelingen på sektorer er derfor beholdt lik art 46, dvs. den gamle fordelingsnøkkelen for kommunale avgifter.

22. Toll

Som tidligere nevnt er tollen blitt betegnet som en varetilknyttet sektoravgift i nasjonalregnskapet (jfr. avsnitt 5). Denne betegnelsen gjenspeiler ganske godt den metodemessige behandling tollen får i regnskapet.

Utgangspunktet er tollsatser og 7-sifrede BTN-nummer fra handelsstatistikken. Det er 4. kontor som har hånd om input så langt. Ved hjelp av et såkalt tollinsidensprogram blir tollbeløp beregnet for de enkelte BTN-nummer. Som beregningsgrunnlag inngår alternativt mengde- og verditall for import, regnet i kg og kr. (cif). Programmet tar vare på spesielle tollsatser tilknyttet handelsblokker, iallfall har en operert med særbehandling i form av EFTA-reduksjoner.

I samarbeid med 4. kontor får en årlig ajourført masterkortfiler som knytter sammen handelsstatistikkens BTN-nummer og nasjonalregnskapets varenummer. Masterkortene for utenrikshandelen avviker i noen grad fra tilsvarende masterkort for innenlandsk industriproduksjon, men selve stammen eller fundamentet er felles (Brüsselnomenklaturen).

Hvis en hadde benyttet tollbeløpene slik de nå var framkommet, kunne en vel i sterkere forstand ha betegnet tollen som en ordinær vareavgift med påløpte verdier på en rekke NR-varer som er "produsert" av NR-sektoren "23 750 Innkreving av toll". Imidlertid legges det inn en generell tollkorreksjonsfaktor som korrigerer det påløpte tollbeløpet til statsregnskapets brutto tollinntekter, dvs. det bokførte beløp. Denne korreksjonsfaktoren som altså brukes proporsjonalt på alle varer, har lenge hatt en tendens til å synke over årene, dvs. differensen mellom 4. kontors påløpte beløp og det bokførte beløp er stadig blitt større. Tidsforløpet for tollkorreksjonsfaktoren i de senere årene har vært slik:

1967	0.841
1968	0.718
1969	0.700
1970	0.653
1971	0.666
1972	0.707

Et avgjørende moment for å sette tollen i gruppen for sektoravgifter er at toll skal inngå i enhver vares basisverdi (10-kontiene). Dermed blir importvarenes basisverdi lik cif-verdi inklusive eventuelle tollbeløp. En sammenlikning med særavgiftene på importvarer vil være på sin plass her. I likhet med toll representerer disse indirekte skatter som tillegg til importvarenes cif-verdi, "produsert" i en hjelpesektor "23 756 Innkreving av særavgift på import", men blir i prinsippet (og for stor del også i praksis) beregnet med påløpte verdier og tilknyttet varekonti "12 andre indirekte skatter på varer" og altså ikke til basisverdien.

Hvilke varer som blir tollbelastet og størrelsesordenen går fram av tabellen nedenfor. I årene 1968-1972 har brutto tollinntekt variert lite (488 - 519 mill.kr.) og er kanskje et resultat av motsvarende effekter av lavere tollsatser og høyere importverdier.

Tabell 15. Brutto tollinntekt 1971 fordelt på NR-hovedvarer

Nasjonalregnskapets hovedvarer		Brutto tollinntekter Mill.kr.
Kode	Betegnelse	
104	Grønnsaker, frukt og bær	8
105	Blomster	2
106	Bananer, sitrusfrukter o.l.	1
123	Egg til salg	2
200	Kjøtt og kjøttvarer	8
212	Ost	1
213	Smør	3
215	Konserver av frukt og grønnsaker	4
235	Vegetabilske oljer	1

Tabell 15 (forts.) Brutto tollinntekter 1971 fordelt på NR-hovedvarer

Nasjonalregnskapets hovedvarer		Brutto tollinntekter Mill.kr.
Kode	Betegnelse	
255	Bakervarer	1
260	Sjokolade og sukkervarer	1
266	Andre næringsmidler	8
267	Sukker, sirup, melasse og kokosmasse	14
290	Tobakksvarer	3
295	Garn	3
300	Vevnader m.v.	19
305	Tekstilvarer, unntatt klær	5
310	Trikotasjevarer	16
315	Golvtepper, -matter og -ryer	3
320	Tauverk og nett	2
325	Oljede og belagte tekstiler, linoleum o.l.	4
331	Yttertøy av tekstilstoff og plast	10
335	Klær av skinn m.v. Hatter og luer	2
340	Skjorter, undertøy m.v.	4
345	Lær og lær- og skinnvarer	4
350	Skotøy	6
370	Bygningsartikler og andre trevarer	1
375	Møbler og innredninger av tre	1
390	Papir og papp	1
400	Emballasje og andre papir- og pappvarer	1
417	Ukeblader og andre trykksaker	1
420	Kjemiske grunnstoffer	8
430	Basisplast og kunstfibre	19
435	Maling og lakk	2
445	Vaskemidler og toalettpreparater	3
450	Sprengstoff og ammunisjon	2
455	Andre kjemisk-tekniske produkter	12
462	Smøreoljer o.l.	1
470	Gummiprodukter	8
475	Plastvarer	13
480	Keramiske produkter	4
485	Glass- og glassvarer	6
505	Bearbeidd stein og andre jord- og steinvarer	1
510	Jern og stål	7
520	Støperiprodukter	3
535	Valse- og støpeprodukter av ikke-jernholdige metaller	4
540	Husholdningsartikler av jern og metall	2
545	Håndverktøy, låser og beslag	5
550	Møbler av metall	1
555	Metallkonstruksjoner	1
560	Metallemballasje	1
565	Metallduk, -tråd, spiker og skruer	3
570	Rørarmatur, belysningsutstyr og andre metallvarer	6
576	Kraftmaskiner og motorer	2
577	Jordbruksmaskiner	2

Tabell 15 (forts.). Brutto tollinntekter 1971 fordelt på NR-hovedvarer

Nasjonalregnskapets hovedvarer		Brutto tollinntekt Mill.kr.
Kode	Betegnelse	
580	Industri- og bergverksmaskiner	42
585	Kontormaskiner	11
590	Husholdningsmaskiner	11
600	Andre maskiner m.v.	26
605	Elmotorer og materiell for elproduksjon	14
610	Signal-, radio- og annet telemateriell	24
615	Elektriske husholdningsapparater	2
620	Elektrisk kabel og ledning	1
625	Andre elektriske apparater og materiell	4
640	Skips- og båtmotorer m.v.	9
651	Personbiler	48
652	Andre motorkjøretøyer, sykler o.a. transportmidler	29
653	Deler til motorkjøretøyer	7
662	Flydeler	2
665	Instrumenter, fotoartikler og optiske artikler	14
670	Gull- og sølvvarer	2
675	Musikkinstrumenter, sportsartikler	3
680	Andre industriprodukter	4
	Sum	509

De største poster blant 7-sifrede varenummer viser seg å være følgende:

Kode	Betegnelse	Mill.kr.
651 8702	Personbiler, nye	47
430 3901	Plast, ubearbeidd	19
267 1701	Sukker	13
652 8706	Understell med motor og førerhus, ikke personbiler	12
652 8705	Lastebiler, varebiler	11
580 8465	Gravemaskiner, bulldozere m.v.	11
580 8482	Sveiseapparater m.v.	10
585 8485	Skrivemaskiner, hullkortmaskiner m.v.	9
653 8716	Deler og tilbehør til motorkjøretøyer	8
610 8548	Radarapparater	8

Disse 10 NR-varene representerer 29 prosent av totalbeløpet. Alt i alt var 522 NR-varer belagt med toll (med beløp som overstiger enheten i nasjonalregnskapet - 100 000 kroner) i 1971.

23. Detaljert beskrivelse av sektorsubsidier

72 Pristilskott til norsk korn og matmel

Omsetningen av korn i Norge er monopolisert i Statens Kornforretning, som av praktiske grunner også administrerer de fleste tilskottsordningene til korn og kornvarer. Omsetningen av korn og matmel er bygd rundt to nokså faste priser, en avregningspris for korn av norsk produksjon og en engrospris for matmel, mens importprisen for korn og selvkost for matmel vil variere (sterkt i den siste tiden).

Prinsipielt skal kap. 1147, post 76 i statsregnskapet, pristilskott til norsk korn, dekke utgiftene ved prisdifferensen mellom norskprodusert og importert korn (jfr. avgiftsnummer 42 Kraftforavgift). Videre er kap. 1531, post 70.10 Pristilskott til matmel ment å dekke differensen mellom selvkost basert på importpris og avtalt utsalgspris for matmel. Det siste er altså ledd i pristilskott til regulering av forbrukerprisene (kap. 1531, nå kap. 1580).

Tidligere ble disse to pristilskottene behandlet hver for seg som varesubsidier og knyttet til henholdsvis ulike kornsorter og matmel. På grunn av at en her har tilfelle med differensiering etter leverandør har en istedet valgt å behandle disse tilskottene som sektorsubsidier. Avgrensningen mellom de to utgiftene er også vanskelig fordi det skjer overføringer mellom dem ettersom importprisen varierer. Når denne prisen er høy, går mye til matmelsubsidier, når den er lav, går mesteparten til norsk korn. En har tatt konsekvensen av dette og slått disse to pristilskottene sammen. Dette har samtidig banet veien for mer ryddig bruk i MODIS. Regnskapsføringen i Statens Kornforretning underbygger løsningen ovenfor, der eksisterer ikke spesifikke tilskottssatser, men snarere kommer statstilskottet fram som summen av to saldoposter.

I 1971 utgjorde pristilskottene til norsk korn og matmel 467 mill.kr., hvorav 241 mill.kr. ble utbetalt over kap. 1147 til gjennomføring av jordbruksavtalen. På grunn av utviklingen i importprisene på korn (jfr. ovenfor) viser de tilsvarende tall for 1974 (foreløpige tall) 555 mill.kr., men bare 165 mill.kr. over kap. 1147.

Subsidierende sektor er "23 720 Varehandel" (Statens Kornforretning mottar subsidiene).

75 Tilskott til kunstgjødsel, jordbruket

I statsregnskapets kap. nummer 1147 (i enkelte år kap. 1149) forekommer en post som gjelder tilskott til kunstgjødsel. I "Annen del" er denne spesifisert på tre underposter - generelle tilskott, fraktlette og tilskott til nedsettelse av prisen på kunstgjødsel til mindre bruk. Det er den siste av disse som er behandlet her som sektorsubsidium, da størrelsen av denne er sosialt betinget (brukets størrelse) og ikke proporsjonal med aktivitetsnivået.

En lar NR-sektor "23 100 Jordbruk, planteproduksjon" motta subsidiet, som i 1971 utgjorde 27 mill.kr.

77 Tilskott til kunstgjødsel, frakttilskott

I 1971 ble det over kap. 1147 post 77.2 utbetalt 18 mill.kr. i frakttilskott. Gjennom engroshandelen med kunstgjødsel dekker staten en viss del av fraktutgiftene, dessuten gis det frakttilskott direkte til jordbrukerne gjennom jordstyrene. Det siste har en sett bort ifra, slik at frakttilskottet i sin helhet går til "23 720 Varehandel".

Tidligere har en behandlet dette tilskottet som varesubsidium, knyttet til tre NR-varer (-2553, -2922, -3848). Men i og med at varetilknyttingen er svak har en istedet endret behandlingen, slik at de er sektorsubsidier.

79 Andre pristilskott, bil- og kystruter, pressen, politiske partier m.v.

Tilskott til bilruter, kyst- og lokalruter har inntil 1969 dekket denne posten fullt ut. Fra 1969 fikk en i tillegg tilskott til pressen, med tilskott til avispapir som viktigste underpost. Året etter ble det dessuten innført tilskott til politiske partier.

Det faller naturlig å betrakte transporttilskottene som sektorsubsidier, idet disse fordeles snarere etter underskottets størrelse enn etter aktivitetsnivået (produksjonen). Tilskottet til kyst- og lokalrutene, kap. 1330 post 70, utgjorde 92 mill.kr. i 1971. Subsidierende sektor er "23 835 Innenriks sjøfart". Tilskottet til bilrutene, sektor "23 805 Rutebiltransport", utgjorde samme år 44 mill.kr., gitt i kap. 1332, men bare den del av post 70 som gjelder driften (post 70.2 kommer under 96 Investeringstilskott).

Tilskott til pressen, kap. 1541 post 70-72 (nå kap. 1520 post 71-74), utgjorde 8 mill.kr. i 1971 og subsidierende sektor skulle bli "23 410 Forlegging av aviser".

Generell støtte til de politiske partier, kap. 1551 post 71 (nå kap. 1525) beløp seg til 8 mill.kr. i 1971, til NR-sektor "23 945 Ideologiske og kulturelle organisasjoner".

Alt i alt utgjorde tilskottene (under nr. 79) 152 mill.kr. i 1971.

82 Andre tilskott over bevilgningsregnskapet

Det er denne subsidiearten som fanger opp de fleste kap.nr. i statsregnskapet, slike som er artskodet 165, 166 og 168 i 3. kontors primærmateriale. Alt i alt beløp dette seg til 736 mill.kr. i 1971, mens det foreløpige tall for 1974 nesten er det dobbelte.

Nedenfor følger en detaljert oppstilling over innholdet i denne sekkeposten. De kap. nr. det refereres til, gjelder for 1971 og trenger ikke nødvendigvis være de samme hvert år. Oppstillingen er gjort næringsvis (NR-sektorer som antas motta subsidiet).

23 100	Jordbruk, planteproduksjon	Sum:	151 mill.kr.
Kap.nr.	1147.70 Driftstilskott, jordbruket		143 "
"	1147.78 Potettrygd		6 "
"	1210.70 Jordskifte, utflyttingstilskott		1 "
"	1180.70 Tilskott til planlegging av bureising		
"	1145.71/73/77 Tilskott til produksjonsfremmende tiltak (frøavl, fjellbeiteutnytting m.m.)		1 "
23 120	Jordbruk, husdyrproduksjon	Sum:	3 mill.kr.
Kap.nr.	1221.70 Reindrift		2 "
"	1191.73 Tilskott til fellessetrer		
"	1128.70-73 Tilskott til husdyralslag		1 "
23 135	Tjenester i tilknytning til jordbruk	Sum:	3 mill.kr.
Kap.nr.	1132.70-71 Fjøskontroll		2 "
"	1130.70-72 Tilskott til alsstasjoner		
"	1145.75 Stamsædavl		1 "
23 140	Jakt og viltstell	Sum:	1 mill.kr.
Kap.nr.	1225.72 Tilskott til fiskeformål		1 "
23 150	Fiske og fangst	Sum:	8 mill.kr.
Kap.nr.	1070.70-79 Tilskott til fiskeriformål		8 "
23 160	Bryting av kull	Sum:	5 mill.kr.
Kap.nr.	977.70 A/S Adventdalen Kullfelt, tilskott		5 "
23 220	Produksjon av fiskevarer	Sum:	11 mill.kr.
Kap.nr.	1076.70 Subsidiering av agn		6 "
"	1010.70 Vannforsyningsanlegg i fiskeridistrikter		5 "
23 375	Produksjon av møbler og innredninger av tre	Sum:	2 mill.kr.
Kap.nr.	511.70(1/4) Attføringstiltak, driftstilskott		2 "
23 465	Produksjon av jordolje- og kullprodukter	Sum:	16 mill.kr.
Kap.nr.	968.70 A/S Norsk Koksverk		16 "

23 610	Produksjon av signal-, radio- og annet telemateriell		Sum:	4 mill.kr.
	Kap.nr.	511.70 (1/4)	Attføringstiltak, driftstilskott	2 "
	"	918.52	Statlige utviklingskontrakter	2 "
23 620	Produksjon av elektrisk kabel og ledning		Sum:	2 mill.kr.
	Kap.nr.	511.70 (1/4)	Attføringstiltak, driftstilskott	2 "
23 625	Annen produksjon av elektriske apparater og materiell		Sum:	2 mill.kr.
	Kap.nr.	511.70 (1/4)	Attføringstiltak, driftstilskott	2 "
23 720	Varehandel		Sum:	10 mill.kr.
	Kap.nr.	1076.70.1	Subsidiering av agn	5 "
	"	841.71	Sikring av drivstoffanlegg, erstatninger	1 "
	"	783.70	Tilskott til apotek	3 "
	"	825.70-71	Norges Varemesse, deltakere i utenlandske varemesser	1 "
	"	1265.70	Frakttilskott for ved og lauvtre	
23 760	Hotell- og restaurantdrift		Sum:	3 mill.kr.
	Kap.nr.	1781.79	Statens Kantiner, driftstilskott	3 "
23 835	Innenriks sjøfart		Sum:	57 mill.kr.
	Kap.nr.	1380.70	Tilskott til ferjedrift	57 "
23 840	Hjelpevirksomhet for sjøfart		Sum:	5 mill.kr.
	Kap.nr.	1003.70.71	Oljevern, tilskott til tankrenseanlegg	4 "
	"	840.70	Tilskott til skipsfartens beredskapssektretariat	1 "
23 845	Lufttransport		Sum:	6 mill.kr.
	Kap.nr.	1330.70	Tilskott, innenlandske flyruter	6 "
23 850	Tjenester i tilknytning til transport og lagring		Sum:	4 mill.kr.
	Kap.nr.	1303.70-71	Reiselivsorganisasjoner	4 "
23 865	Bankvirksomhet		Sum:	125 mill.kr.
	Kap.nr.	2410.70-71	Statens Lånekasse for Studerende ungdom	40 "
	"	2412.70.72	Statens Husbank (adm., rentestønad)	32 "
	"	1614.70	Skattefrie fondsavsetninger	32 "
	"	2413.70-72	Distriktenes Utbyggingsfond	20 "
	"	2411.73	Stønad til lag- og maskinsamvirke, Statens Landbruksbank	1 "
23 925	Undervisning og forskningsvirksomhet		Sum:	218 mill.kr.
	Kap.nr.	906.70-73	Tilskott til Norges Tekn.Naturvit. Forskningsråd (redusert noe)	120 "
	"	259.70	Tilskott til andre folkehøgskoler	38 "
	"	285.70	Tilskott til private yrkesutdannende skoler	30 "
	"	338.70	Tilskott til Norges Almenvitenskapelige Forskningsråd	14 "
	"	254.70	Tilskott til private almenutdannende skoler	8 "
	"	901.70	Tilskott til Norsk Produktivitetsinstitutt	3 "
	"	1172.70	Tilskott til private landbruks- og hagebruksskoler	2 "
	"	271.70	Tilskott til andre barnehagelærerskoler	2 "

23 925	Undervisning og forskningsvirksomhet (forts.).			
	Kap.nr.	248.71	Tilskott til annen undervisning	1 mill.kr.
	"	385.71	Utgivelse av lærebøker	
	"	1055.74	Leie av øvingsfartøyer for fiskerfagskolene	
	"	912.71	Tilskott til Norsk Konfeksjonsteknisk institutt	
23 930	Helse- og veterinærtjenester			Sum: 18 mill.kr.
	Kap.nr.	714.70	Tilskott til Det Norske Radiumhospital	11 "
	"	713.70	Tilskott til institutt for Kreftforskning	3 "
	"	775.72	Tilskott til bygging av vanførehjem	1 "
	"	716.70	Sentralinstituttet for cerebral parese, Berggård	1 "
	"	320.70-71	Universitetet i Bergen, vit.reiser, Haukeland sykehus	1 "
	"	688.70	Norsk Mensendickskole, tilskott	1 "
	"	693.70	Andre forebyggende tiltak	
	"	1280.70	Statens nastitislaboratorier, tilskott	
23 935	Sosial omsorg og velferdsarbeid			Sum: 1 mill.kr.
	Kap.nr.	614.70	Private kursteder for alkoholister m.v.	1 "
	"	435.72	Tilskott til Røde Kors utgangshjem	
	"	430.70	Tilskott, fengselsvesenet	
23 940	Interesseorganisasjoner			Sum: 34 mill.kr.
	Kap.nr.	918.71	Fellestiltak, industriens omstilling	12 "
	"	1076.70.7 og 10	Effektiviseringstiltak (40 prosent)	19 "
	"	903.70	Tilskott til Norges Standardiserings-forbund	1 "
	"	1175.70	Tilskott til Landbrukets film- og billed-kontor	2 "
	"	1260.75	Tilskott til Det Norske Skogselskap	
	"	1140.75-78	Tilskott til diverse alsorganisasjoner	
23 945	Ideologiske og kulturelle organisasjoner			Sum: 2 mill.kr.
	Kap.nr.	1505.70	Tilskott til opplysnings- og utviklingsfond	2 "
23 950	Kulturell tjenesteyting, underholdning og sport			Sum: 45 mill.kr.
	Kap.nr.	354.70-79	Tilskott til teaterformål	20 "
	"	353.70-79	Tilskott til musikkformål	16 "
	"	358.70-73, 79	Tilskott til filmformål	8 "
	"	358.76	Filmformål - Norsk Filmråd	1 "
	"	365.70-71	Tilskott til pasient- og fiskerbibliotek, vederlag til forfattere	

En rekke av de kap.nr. som kommer inn under subsidienummer 82, forekommer kanskje bare enkelte år, og stadig nye poster kommer til. Blant de større poster som ikke forekom i 1971 skal bemerkes følgende:

23 100 Jordbruk, planteproduksjon

Kap.nr. 1145.85/86 Arealtilskott til korn, poteter og fruktdyrking 15 mill.kr. i 1967, siden lite eller ingenting

" 1147.86 Tilskott til ferieordning i jordbruket. Ny post fra 1972, 10 mill.kr.

23 120 Jordbruk, husdyrproduksjon

Kap.nr. 1147.86 Tilskott til ferieordning i jordbruket. Ny post fra 1972, 30 mill.kr.

23 510 Produksjon av jern og stål

Kap.nr. 960.70 Tilskott til A/S Norsk Jernverk, 10-37 mill.kr. 1967-73, 1968 og 1971 unntatt

23 630 Bygging av skip

Kap.nr. 963.70 A/S Horten Verft, disposisjonsfond (tilskott) 15 mill.kr. i 1970 (i andre år ingenting)

23 700 Bygge- og anleggsvirksomhet

Kap.nr. 2318.70 Konjunkturberedskap 75 mill.kr. i 1972

23 865 Bankvirksomhet

Kap.nr. 920.70 Fondet for nye industrielle foretak, Industribanken 20 mill.kr. i 1969 (i andre år ingenting)

23 925 Undervisning og forskningsvirksomhet

Kap.nr. 910.70 Statlige seismiske undersøkelser på kontinentalsokkelen. Ny post fra 1972 (15 mill.kr.)

" 576.71. 72.75 Tilskott til diverse distriktsutbyggingsformål (flytting, opplæring). Ny post fra 1973 (20 mill.kr.)

83 Tilskott over Prisdirektoratets fonds, sektorsubsidier

Tilskott som utbetales fra Prisdirektoratets fonds, er splittet i to subsidienummer, ett som gjelder varesubsidiene (nr. 84) og ett for sektorsubsidiene. I første omgang har en plukket ut av regnskapet (i stortingsmelding om reguleringsfondene m.v.) de poster som er knyttet til bestemte vareslag. Disse er blitt behandlet som varesubsidier og omfatter feitsild, makrell, frossenfilet, tørrfisk, klippfisk, sildemel, sildolje og fiskeredskaper.

Hele beløpet, 42 mill.kr. i 1971 er ført som sektorsubsidier til "23 720 Varehandel", idet den i hovedsak består av føringstilskott og lagringsgodtgjørelse, utgiftsposter fra Norsildmels regnskap. Dette punktet representerer trolig en forenkling og bør vel undersøkes nærmere.

85 Tilskott over Kraftfôrfondet, sektorsubsidier

Denne har mange felles trekk med foregående subsidium. Framgangsmåten er forsåvidt analog, med utgangspunkt i stortingsmelding om Kraftfôrfondet (som inntil 1972 måtte korrigeres for avvikende regnskapsår, 1. juli - 30. juni) plukkes ut de vareslag, sau og lam, storfe, egg, fjørfeslakt, kjøtt og flesk, mjølk, tørrmjølk, ost, smør, honning og kraftfôr som en velger å behandle som varesubsidier. Stort sett har "sektorandelen" av det samlede tilskottet vært nær de samme som for tilskottene over Prisdirektoratets fonds, i 1971 var den her 27 prosent.

En kan spesifisere tilskott til Norges Pelsdyravlslag som sektorsubsidium til "23 940 Interesseorganisasjoner", 4 mill.kr. i 1971. De resterende 87 mill.kr. er blitt behandlet som sektorsubsidier til "23 720 Varehandel" og omfatter bl.a. tilskott til Ullfondet, reguleringsanlegg og en rekke mindre poster som kanskje kunne trekkes inn som varesubsidier. Dette punktet bør også undersøkes nærmere.

87 Arbeidsløshetstrygdens riksreservefond

Dette gjelder arbeidsløshetstrygdens stipendordning, en utgiftspost på trygdens riksreservefond. I 1967 ble utbetalt 10 mill.kr., men senere er ikke utbetalt noe beløp. En har ikke brakt på bane hvilke sektorer som mottar dette subsidiet. I nasjonalregnskapet har en valgt "23 900 Forretningsmessig tjenesteyting" ut fra det forenklete faktum at arbeidsformidlingen hører hjemme her.

88 Korntrygd

Korntrygden må ses i sammenheng med kornsubsidiene i jordbruksavtalen (jfr. subsidienummer 72). De produsenter som selv maler eller leiemaler og bruker sitt eget korn, nyter ikke godt av overprisordningen, og som kompensasjon for dette får disse en såkalt korntrygd. Satsene blir forøvrig fastsatt i jordbruksavtalen.

Mens korntrygden tidligere var varetilknyttet (som kornsubsidiene), er den nå blitt omgjort til et sektorsubsidium i nasjonalregnskapet, med "23 100 Jordbruk, planteproduksjon" som subsidierende sektor. Kap. 2472 i bind II, statsregnskap gir beløpets størrelse, 60 mill.kr. i 1971 (jfr. motposten 44 Avgift til Statens Kornforretning).

89 Tollrefusjoner til skipsbyggeriene m.v.

Tollen blir i nasjonalregnskapet bruttoført med godtgjørelse til skipsbyggeriene m.v. som subsidiepost. Godtgjørelsen eller tollrefusjonene må ses i henhold til tolltariffens § 25 (jfr. Statsregnskapets del II, kap. 2511 Tollinntekter).

Det beløp som tilfaller "23 630 Bygging av skip", blir oppgitt i Industristatistikken (5. ktr.). I 1971 utgjorde dette 122 mill.kr. av samlede tollrefusjoner på 161 mill.kr. Etter en gammel nøkkel blir restbeløpet fordelt på en rekke industrisektorer. I andre år har restbeløpet vært betraktelig mindre, f.eks. i 1972 bare 4 mill.kr. og ingen annen industrisektor fikk godtgjort beløp over 1/2 mill.kr.

90 Tilskott fra Norsk Tipping

Dette tilskottet er direkte motpost til den konstruerte avgift "12 431 Overskott i Norsk Tipping", konstruert i den forstand at beløpet ikke går inn (og ut) på Statens bevilgningsregnskap, men utbetales direkte fra Norsk Tipping A/S til fordeling på idrettslige og vitenskapelige formål. Hvor mye som går til idretten, NR-sektor "23 950 Kulturell tjenesteyting, underholdning og sport" og hvor mye til vitenskap, NR-sektor "23 925 Undervisning og forskningsvirksomhet", avgjøres etter de fordelingsnøkler som Stortinget bestemmer til enhver tid.

Overskottet i Norsk Tipping A/S beløp seg til 93 mill.kr. i 1971, hvorav 33 mill.kr. gikk til idrett og 60 mill.kr. til vitenskap. Oppgavene fins i årsmeldinger og forøvrig i boka "Nors Tipping A/S 1948-1973 I idrettens og vitenskapens tjeneste", som utkom i jubileumsåret 1973. Totaltallet er blitt redusert til 77 mill.kr. i 1971, idet en har fordelt idrettens beløp, én halvpart som subsidier og én halvpart som overføringer til kommunene (anleggsinvesteringer).

91 Tilskott til NRK

I likhet med foregående tilskott er dette en konstruert sak, med avgiften på radio- og TV-apparater som går direkte inn som tilskott (inntekt) på Norsk Rikskringkastings regnskap. 1971-beløpet på 45 mill.kr. blir dermed sektorsubsidium i sektor "23 950 Kulturell tjenesteyting, underholdning og sport".

92 Kommunale subsidier

De kommunale subsidiene beløp seg til 170 mill.kr. i 1971. Fra midt i 1960-årene til 1972 er beløpet fordoblet. Beløpet gis av 3. ktr. fra kommuneregnskapene, og som subsidier regnes overføringer til "private med formål næringsveier og offentlige arbeider". De viktigste postene gjelder boligforsorg og ymse kulturformål.

For sektorfordelingen ble det midt i 1960-årene konstruert en fordelingsnøkkel på basis av det foreliggende grunnmateriale 3. ktr. dengang disponerte. Denne fordelingsnøkkelen bør revideres med de første årene, særlig p.g.a. at disse subsidiene har økt så sterkt. Det er likevel et spørsmål om ikke 3. ktrs. spesifikasjoner er gode nok som løpende grunnlag. Følgende sektorer mottar kommunale subsidier i nasjonalregnskapet (med 1971-beløp) etter 1965-nøkkelen:

23 885	Boliger	59 mill.kr.
23 950	Kulturell tjenesteyting, underholdning, sport	37 "
23 925	Undervisning og forskningsvirksomhet	21 "
23 145	Skogbruk	13 "
23 210	Produksjon av meierivarer	11 "
23 945	Ideologiske og kulturelle organisasjoner	10 "

23 805	Rutebiltransport	6 mill.kr.
23 900	Forretningsmessig tjenesteyting	5 "
23 120	Jordbruk, husdyrproduksjon	5 "
23 100	Jordbruk, planteproduksjon	3 "

93 Forskott, deposita

Denne posten utgjorde kun 1 mill.kr. i 1971 og er blitt kodet som subsidium til "23 720 Varehandel".

94 Sektorsubsidier, trygdeforvaltningen

I perioden 1967-1974 er det ikke forekommet noe subsidiebeløp på denne posten.

96 Investeringstilskott

I likhet med subsidienummer 82 er dette et omfangsrikt subsidium som dekker mange kap.nr. i bevilgningsregnskapet. Investeringstilskott regnes i Norge med blant subsidier, noe som vel representrer et brudd med anbefalingene i ny SNA, som vil ha disse ut som kapitaloverføringer.

I 1971 var samlet beløp 278 mill.kr. og nedenfor er gitt en nærmere spesifikasjon av dette, oppstilt næringsvis (NR-sektorer som antas motta subsidiet). Omfanget svarer til artskodene 163, 164 og 167 i 3. kontors primærmateriale.

23 100	Jordbruk, planteproduksjon		Sum:	106 mill.kr.
	Kap.nr. 1191.70-72	Jorddyrking		70 "
	" 1147.83	Tilskott til grassilotrygd		18 "
	" 1194.70-72	Jordbruksveier		13 "
	" 1147.84	Tilskott til regnskapslag m.m. (halvparten)		3 "
	" 1190.70-74	Bureisningsformål		2 "
23 120	Jordbruk, husdyrproduksjon		Sum:	3 mill.kr.
	Kap.nr. 1147.84	Tilskott til regnskapslag m.m. (halvparten)		3 "
23 135	Tjenester i tilknytning til jordbruk		Sum:	9 mill.kr.
	Kap.nr. 1200.70	Vannverk på landsbygda		9 "
	" 1145.76	Ullensvang forsøksgård		0 "
23 145	Skogbruk		Sum:	34 mill.kr.
	Kap.nr. 1260.70-73	Skogreising, skogkultur, skogveger m.m.		33 "
	" 1260.74	Tilskott til fylkesplanteskoler		1 "
23 150	Fiske og fangst		Sum:	27 mill.kr.
	Kap.nr. 1076.70.7 og 10 (60%)	Effektiviseringstiltak		27 "
23 270	Produksjon av dyrefôr		Sum:	0 mill.kr.
	Kap.nr. 1147.80	Tilskott til felles potetkokeanlegg		0 "
23 685	Elektrisitetsforsyning		Sum:	14 mill.kr.
	Kap.nr. 991.70.2	Tilskott til strømløse og dårlig forsynte områder		10 "
	" 991.70.1	Tilskott til Varanger Kraftlag		3 "
	" 989.70	Tilskott til sikringstiltak		1 "
	" 991.80	Tilskott til stamlinjelag		0 "
23 700	Bygge- og anleggsvirksomhet		Sum:	16 mill.kr.
	Kap.nr. 530.71	Tilskott til småhusbygging		8 "
	" 530.70	Mobilitetsfremmende tiltak		7 "
	" 553.70	Støtte til utbedring av boliger		1 "

23 720	Varehandel	Sum:	33 mill.kr.
	Kap.nr. 1076.70.2 Subsidiering av fiskeredskaper		33 "
23 805	Rutebiltransport	Sum:	11 mill.kr.
	Kap.nr. 1332.70.2 Bilruter, tilskott til innkjøp av bil		11 "
23 840	Hjelpevirksomhet for sjøfart	Sum:	7 mill.kr.
	Kap.nr. 1007.70 Tilskott til havnekasser m.m.		4 "
	" 1006.70.71 Tilskott til småbåthavner og andre havneanlegg		2 "
	" 1004.70 Tilskott til havnearbeider		1 "
23 925	Undervisning og forskningsvirksomhet	Sum:	7 mill.kr.
	Kap.nr. 918.73 Forskningsprogram, rensing av avløpsvann		7 "
23 930	Helse- og veterinærtjenester	Sum:	9 mill.kr.
	Kap.nr. 751.70-81 Byggearbeider ved andre institusjoner for åndssvake		8 "
	" 714.71 Tilskott til Det Norske Radiumhospital, anleggsutgifter		1 "

Noen større poster som ikke forekom i 1971:

23 160 Bryting av kull

Kap.nr. 969.70 Store Norske Spitsbergen Kullkompani A/S, tilskott
Ny post fra 1973 (19 mill.kr.)

23 460 Raffinering av jordolje

Kap.nr. 577.71 Refusjon av investeringsavgift ved bygging av oljeraffineri på Mongstad.
Ny post fra 1973 (24 mill.kr.)

Den viktigste nye posten er "kap.nr. 577.70 Investeringstilskott i distriktene" som fra en beskjeden start med vel 1 mill.kr. i 1971, beløp seg til 54 mill.kr. i 1972 og 96 mill.kr. i 1973. Dette tilskottet er ment som et viktig virkemiddel i distriktspolitikken og kan komme i betraktning når det gjelder investeringer innen visse næringer (bl.a. industri og hotell- og restaurantdrift) innen visse distrikter. Da tilskottsordningen administreres av Distriktenes Utbyggingsfond, tok Byrået kontakt med Fondet for om mulig å skaffe regnskapstall for 1972 fordelt på næringer. Dette ble skaffet til veie og en ordning med løpende oppgaver er etablert. Fordelingen for 1972 viste følgende:

Bergverksdrift	3 mill.kr.
Industri	41 "
Eiendomsdrift	7 "
Hotell- og restaurantnæringen	3 "

Det oversendte materialet er ganske godt spesifisert, gjennomgående ned på industriens 2- eller 3-siffergrupper. En har utledet og anslått (bl.a. ut fra produksjonstallene) følgende fordeling på NR-sektorer:

23 170	Bryting og utvinning av malm	1 mill.kr.
23 175	Bryting og utvinning av stein, grus og sand	2 "
23 215	Konservering av frukt og grønnsaker	1 "
23 220	Produksjon av fiskevarer	6 "
23 200	Slakting og annen produksjon av kjøttvarer	1 "
23 250	Produksjon av kornvarer	1 "
23 255	Produksjon av bakervarer	1 "
23 265	Produksjon av næringsmidler ellers	1 "
23 270	Produksjon av dyrefôr	1 "
23 300	Produksjon av vevnader, bånd og elastikk	1 "
23 355	Saging og høvling	3 "
23 360	Produksjon av sponplater	1 "
23 365	Produksjon av monteringsferdige trehus	1 "
23 375	Produksjon av møbler og innredninger av tre	3 "

23 390	Produksjon av papir og papp	1 mill.kr.
23 400	Produksjon av emballasje og andre papir- og pappvarer	1 "
23 405	Grafisk produksjon	1 "
23 420	Produksjon av kjemiske grunnstoffer	1 "
23 435	Produksjon av maling og lakk	1 "
23 485	Produksjon av glass og glassvarer	1 "
23 495	Produksjon av sement og kalk	1 "
23 555	Produksjon av metallkonstruksjoner	1 "
23 570	Produksjon av andre metallvarer	1 "
23 600	Produksjon av andre maskiner	1 "
23 605	Produksjon av elektriske motorer og materiell for el. produksjon	1 "
23 610	Produksjon av signal-, radio- og annet telemateriell	2 "
23 625	Annen produksjon av elektriske apparater og materiell	1 "
23 630	Bygging av skip	2 "
23 635	Bygging av båter	1 "
23 650	Produksjon av motorkjøretøyer, motorsykler, sykler og transportmidler ellers	1 "
23 670	Produksjon av gull- og sølvvarer	1 "
23 680	Annen industriproduksjon	1 "
23 760	Hotell- og restaurantdrift	3 "
23 890	Utleie av andre bygg	7 "
	Sum:	54 mill.kr.

97 Tilskott over Finansdepartementets fonds

Fra Stortingsmeldingen om offentlige fond m.m. finner en under utgifter postene "22-60 Statsforetak", "22-70 Kommuneforetak" og "22-81 Tilskott til private foretak" en rekke tilskottsposter som tilsammen i 1971 utgjorde 195 mill.kr. De viktigste fond med tilskott som utgiftspost er:

- Fiskerinæringens forsøksfond
- Sosialfondet for fiske- og fangstnæringen
- Norsk Kulturfond
- Boligfondet
- Fondet til driftsbygninger i jordbruket
- Ullfondet
- Fondet for byggeteknisk og geoteknisk forskning

Fordelingen på sektorer gir seg direkte fra stortingsmeldingen i de fleste tilfelle, men enkelte forutsetninger må gjøres. I 1971 er flg. sektorer tatt med:

23 100 Jordbruk, planteproduksjon
23 120 Jordbruk, husdyrproduksjon
23 145 Skogbruk (Vekter: 1/3 av oppgitt sum på hver sektor)
23 150 Fiske og fangst
23 175 Bryting og utvinning av stein, grus og sand
23 220 Produksjon av fiskevarer
23 355 Saging og høvling
23 415 Annen forlagsvirksomhet
23 500 Produksjon av betong og betongvarer
23 505 Steinbearbeiding og annen produksjon av jord- og steinvarer
23 630 Bygging av skip
23 720 Varehandel
23 885 Boliger
23 935 Sosial omsorg og velferdsarbeid

Det er spesielt primærnæringene, varehandel og sosial omsorg og velferdsarbeid som har mottatt disse tilskottene i nasjonalregnskapet, dekker ca. 93 prosent av 1971-totalen.

I likhet med avgiftene over Finansdepartementets fonds kunne tilskottene artsspesifiseres videre etter de viktigste fonds.

24. Fordelingskonti for indirekte skatter og subsidier.

I kontoplanen for nasjonalregnskapet er det under hovedkontotype 4 - Inntektskonti - tatt inn visse samle- og fordelingskonti for direkte skatter, indirekte skatter og subsidier (kontotype 43). I denne sammenhengen er det først og fremst de sistnevnte to kategorier som interesserer.

Mens de enkelte avgifts- og subsidieartene under 41-kontiene gir fordeling på funksjonelle opprinnelsessektorer, er hver av summene ført videre over på henholdsvis en samlekonto for indirekte skatter og en samlekonto for subsidier. Disse to samlekontiene knyttes til flg. fordelingskonti:

43 100 Samlekonto for indirekte skatter
- 43 110 Fordelingskonto for generelle vareavgifter
- 43 120 Fordelingskonto for andre vareavgifter
- 43 130 Fordelingskonto for toll og andre avgifter

43 200 Samlekonto for subsidier
- 43 210 Fordelingskonto for varesubsidier
- 43 220 Fordelingskonto for andre subsidier

Tabellen nedenfor gir sammensetningen av hver av fordelingskontiene på kodeform (forbindelsen mellom 43- og 41-kontiene).

Tabell 16. Sammensetningen av fordelingskontiene for indirekte skatter og subsidier

43 110 Generelle vareavgifter	43 120 Andre vareavgifter		43 130 Toll og andre avgifter		43 210 Varesubsidier	43 200 Andre subsidier
41 211	41 311	41 351	41 232	41 571	41 611	41 711
41 212	41 312		41 400	41 572	41 612	41 712
41 213	41 313			41 573	41 613	41 713
		41 361	41 521	41 574	41 614	41 714
41 221	41 321	41 362		41 575	41 615	41 731
41 222	41 322		41 531	41 576	41 616	
	41 323	41 371	41 532	41 577	41 617	41 761
41 231	41 324	41 372	41 533	41 578	41 618	41 762
	41 325	41 373				41 763
		41 374	41 560	41 581		41 764
	41 331	41 381	41 561	41 582	41 621	41 765
		41 382	41 562	41 583	41 622	41 766
		41 383	41 563		41 623	41 771
	41 341	41 391	41 564	41 591		41 781
	41 342		41 565	41 592		
	41 343		41 566	41 593		41 791
			41 567	41 594		41 792
			41 568			41 793
						41 794

Oppbyggingen av fordelingskontiene har nærmest gitt seg selv, gitt at antall slike konti skulle være svært begrenset. En merker seg at hovedskillet mellom vareavgifter og sektoravgifter (andre avgifter) er opprettholdt, det betyr at investeringsavgift på vareinnsats ikke regnes blant generelle vareavgifter, men som en del av andre avgifter.

25. Indirekte skatter og subsidier og institusjonelle sektorer

I nasjonalregnskapets kontoplan knyttes indirekte skatter og subsidier som komponenter av bruttoproduktet og fordelt på funksjonelle sektorer (41-konti) over på visse fordelingskonti for indirekte skatter og subsidier (43-konti) og derfra over på institusjonelle mottakende sektorer (49-konti).

Det er først og fremst den offentlige forvaltning som kommer inn i denne sammenheng. Av dem finnes i kontoplanen 4 ordinære sektorer:

49 001 Statsforvaltningen, bevilgningsregnskapet
49 002 Andre statsregnskap
49 003 Trygdeforvaltningen
49 004 Kommuneforvaltningen (inkl. kommuneforetak)

Som en følge av at en opererer med påløpte istedenfor bokførte beløp, innføres en femte sektor:

49 005 Sektor for skatteinnkreving

som tar differensen mellom påløpte og bokførte verdier. En påløpt avgift vil dermed gå dels inn til f.eks. statsforvaltningen og dels inn til sektor for skatteinnkreving. Den sistnevnte del vil normalt være mindre enn 10 prosent av førstnevnte del i størrelsesorden (jfr. avsnitt 10). Omfanget av skatteinnkreversektoren er i noen grad konvensjonelt bestemt, avhengig av bl.a. mulighetene og ressursene til å foreta beregninger på grunnlag av avgiftssatser. Tabell 8 i avsnitt 10 gir rammen for denne sektoren i 1971 (hva indirekte skatter angår).

Det er ingen en-til-en korrespondanse mellom fordelingskontiene og kontiene for institusjonelle sektorer. De enkelte arter (41-kontiene) kan derimot henføres til én og bare én av de fire første 49-kontiene (med eventuelle tillegg i skatteinnkreversektoren), men den sammenhengen kommer ikke til uttrykk i kontoplanen, idet 43-kontiene med samle- og fordelingskonti fungerer som mellomledd.

For å få et bilde av 49-kontienes bidrag fra fordelingskontiene kan en illustrere dette i to mindre tabeller. Tallene er for 1971.

Tabell 17. Institusjonelle sektorer som mottakere av indirekte skatter 1971. Mill.kr.

Mottaker-Institusjonelle sektorer \ Leverandør-fordelings-sektor	Generelle vareavgifter	Andre vareavgifter	Toll, andre avgifter	Σ
49 001 Statens bevilgningsregnskap	10 252	4 099	1 026	15 377
49 002 Andre statsregnskap	-	481	162	643
49 003 Trygdeforvaltning	-	-	16	16
49 004 Kommuneforvaltningen	-	-	247	247
49 005 Skatteinnkrevere	149	70	-	219
Σ	10 401	4 650	1 451	16 502

Tabell 18. Institusjonelle sektorer som "mottakere" av subsidier 1971. Mill.kr.

Mottaker- institusjonelle sektorer \ Leverandør- fordelings-sektorer	Varesubsidier	Andre subsidier	Σ
49 001 Statens bevilgningsregnskap	1 919	1 677	3 596
49 002 Andre statsregnskap	270	661	931
49 003 Trygdeforvaltningen	-	-	-
49 004 Kommuneforvaltningen	-	170	170
49 005 Skatteinnkrevere	63	-	63
Σ	2 252	2 508	4 760

Av sumkolonnene i tabellene går det tydelig fram at det er statsforvaltningens bevilgningsregnskap som dominerer i størrelse både når det gjelder indirekte skatter og subsidier. Dens gjennomsnittlige andel er 92 prosent for indirekte skatter og 73 prosent for subsidier i perioden 1968-1974. Nedenstående tabeller gir bakgrunnen for dette.

Tabell 19. Indirekte skatter fordelt på institusjonelt mottakende sektorer. 1968-1974. Mill.kr.

Institusjonelle sektorer	1968	1969	1970	1971	1972	1973	1974
Statens bevilgningsregnskap	8 537	9 809	12 616	15 377	17 050	18 431	20 657
Andre statsregnskap	553	717	754	643	752	1 103	696
Trygdeforvaltningen	13	20	14	16	21	28	25
Kommuneforvaltningen	152	174	217	247	238	277	282
Skatteinnkrevere	- 135	65	923	219	100	334	610
I alt	9 120	10 785	14 524	16 502	18 161	20 173	22 270

Tabell 20. Subsidier fordelt på institusjonelt mottakende sektorer. 1968-1974. Mill.kr.

Institusjonelle sektorer	1968	1969	1970	1971	1972	1973	1974
Statens bevilgningsregnskap	2 106	2 340	2 975	3 596	3 940	4 277	6 033
Andre statsregnskap	639	830	875	931	1 095	1 465	1 202
Trygdeforvaltningen	-	-	-	-	-	-	-
Kommuneforvaltningen	106	128	145	170	197	212	246
Skatteinnkrevere	4	-3	274	63	120	251	379
I alt	2 855	3 295	4 269	4 760	5 352	6 205	7 860

Skatteinnkreversektoren er p.t. aktuell for følgende arter:

41 211 Alm. omsetningsavgift, produsent
41 212 Alm. omsetningsavgift, varehandel
41 213 Alm. omsetningsavgift, varehandel - privat konsum

41 221 Merverdiavgift, produsent
41 222 Merverdiavgift, varehandel
41 231 Investeringsavgift, nyinvesteringer
41 232 Investeringsavgift, reparasjoner, hjelpestoffer m.v.

41 321 Avgift på kullsyreholdige alkoholfrie drikkevarer
41 322 Avgift på øl
41 323 Skjenkeavgift

41 324 Omsetningsavgift på brennevin, vin m.v. - verdiavgift
41 325 Omsetningsavgift på brennevin, vin m.v. - mengdeavgift

41 331 Stempelavgift på tobakksvarer
41 351 Avgift på motorvogner
41 361 Avgift på bensin
41 611 Kompensasjon for merverdiavgift på matvarer
41 623 Refusjon av merverdiavgift på boliger og sosiale bygg

Blant inntektene for "andre statsregnskap" forekommer følgende indirekte skatter (jfr. tabellen):

- Avgift på radio- og TV-apparater (til NRK)
- Overskott i Norsk Tipping
- Kraftforavgift (til Kraftforfondet)
- Avgift på fisk m.v. for prisregulering (til Prisdirektoratets fonds)
- Avgift over Finansdepartementets fonds (til Finansdepartementets fonds)
- Forskott, deposita
- Avgift til Statens Kornforretning

dessuten følgende subsidier (jfr. tabellen) blant utgiftene:

- Korntrygd (fra Statens Kornforretning)
- Arbeidsløshetsgrygdens riksreservefond (fra nevnte fond)
- Tilskott fra Norsk Tipping
- Forskott, deposita
- Tilskott over Prisdirektoratets fonds (fra Prisdirektoratets fonds)
- Tilskott over Finansdepartementets fonds (fra Finansdepartementets fonds)
- Tilskott over Kraftforfondet (fra Kraftforfondet)
- Tilskott til NRK
- Tollrefusjoner til skipsbyggeriene m.v.

Det bør endelig bemerkes at kun "statsforvaltningen, bevilgningsregnskapet" har korresponderende beløp i "sektor for skatteinnkreving", nasjonalregnskapets verdier for de øvrige institusjonelle sektorer går inn med bokførte verdier.

26. Totale indirekte skatter og subsidier i gammelt og nytt regnskap.

Avslutningsvis vil en knytte noen bemerkninger til endringene i indirekte skatter og subsidier, slik de ble presentert i Økonomisk Utsyn 1974 (nytt regnskap) i forhold til tall før hovedrevisjonen (her betegnet som gammelt regnskap).

De tall 3. kontor opererer med i sine offentlige regnskaper gjelder endelige og foreløpige (budsjett-) bokførte tall som svarer til "gammelt" regnskap. Som ledd i generalrevisjonen av nasjonalregnskapet er skattedefinisjonen blitt endret. Mens en i gammelt regnskap i prinsippet dels registrerte påløpte skatter i det enkelte år og dels de skatter som faktisk ble innbetalt og bokført i året (i praksis ble utelukkende bokførte skatter benyttet), blir påløpte skatter benyttet konsekvent som hovedbegrep i det reviderte nasjonalregnskapet.

Mindre tallmessig utslag, men stadig endringer av definisjonsmessig art, gjør det forhold at visse offentlige (alt overveiende statlige) gebyrer som tidligere ble oppfattet som betaling for varer og tjenester, men som nå i samsvar med FN's anbefalinger blir behandlet som skatter. At næringslivets utgifter vedrørende årsavgift på biler blir overflyttet fra direkte til indirekte skatt må også nevnes.

Følgende oversiktstabell skulle illustrere de tallmessige relasjoner mellom avgifts- og subsidiekomponentene i gammelt og nytt regnskap.

Tabell 21. Indirekte skatter og subsidier 1969 og 1971. Gammelt og nytt regnskap. Mill.kr.

	1969		1971	
	Gammelt regnskap	Nytt regnskap	Gammelt regnskap	Nytt regnskap
Alminnelig omsetningsavgift	5 560	5 414		
Bokført verdi	5 560	5 560		
Nettoføring, bygninger og anlegg	-	- 255		
Tillegg for påløpt verdi	-	109		
Merverdiavgift, investeringsavgift m.v.			10 636	10 401
Bokført verdi			10 252	10 252
Tillegg for påløpt verdi			384	149
Andre vareavgifter	3 908	4 149	4 579	4 650
Bokførte verdier	3 908	3 908	4 579	4 580
Tillegg for påløpte verdier	-	241	-	70
Sektoravgifter, inklusive toll	1 097	1 222	1 280	1 451
Bokførte verdier	1 097	1 097	1 280	1 285
Tidligere offentlige gebyrer	-	85	-	110
Årsavgift biler, næringslivet	-	40	-	56
Sum indirekte skatter	10 565	10 785	16 495	16 502
Varesubsidier	1 299	1 044	2 213	2 252
Bokførte verdier	1 299	1 299	2 213	2 189
Tillegg for påløpt verdi	-	-	-	63
Nettoføring, bygninger og anlegg	-	- 255	-	-
Sektorsubsidier	2 254	2 251	2 580	2 508
Bokførte verdier	2 254	2 251	2 580	2 536
Overføringer (Norsk Tipping)	-	-	-	- 28
Sum subsidier	3 553	3 295	4 793	4 760
SUM NETTO INDIREKTE SKATTER	7 012	7 490	11 702	11 742

Av tabellen kan en utlede at revisjonen har ført til en økning i netto indirekte skatter på 6,8 prosent i 1969 og 0,3 prosent i 1971. Endringen var ellers -0,3 prosent i 1968 og -1,7 prosent i 1970.

At avviket var særlig stort for året 1969 henger trolig sammen med overgangen til nytt skattesystem fra 1. januar 1970, på den måten at en kjempemessig vareomsetning i de siste månedene av 1969 med påløpte avgifter som ikke ble innbetalt før i 1970. 1970-tallet ble bl.a. påvirket av nivåøkningen, med relativt sterkere vekt på indirekte skatter enn i foregående år.

Vedlegg 1. Datatabeller som underlag for avgiftskortene

Tabell 1. Vareavgifter i nasjonalregnskapet. Bokførte verdier i mill.kr.

Avgifts-nummer	Avgiftsbetegnelse	Ref. nr.	1967	1968	1969	1970	1971	1972	1973
11 021 15 031 15 041	Alminnelig omsetningsavgift	1	4 469,5	4 796,1	5 560,3	-	-	-	-
16 051 16 062	Omsetningsavgift på brennevin, vin, sprit m.v.	2	484,3 51,4	515,8 54,1	558,0 66,9	635,0 79,3	672,5 100,5	862,3	932,8
12 082	Avgift på kullsyreholdige alkoholfrie drikkevarer	3	48,1	55,1	62,6	66,8	74,6	75,0	75,8
12 092	Avgift på øl	4	194,7	209,4	244,5	262,8	294,6	301,0	320,1
12 102	Skjenkeavgift	5	24,8	26,1	27,1	26,9	28,2	28,7	28,5
12 122	Stempelavgift på tobakksvarer	6	467,1	522,5	483,8	508,8	616,9	619,4	654,8
12 131	Avgift på motorvogner	7	325,2	407,4	679,9	573,3	738,5	770,1	933,5
12 182	Kilometeravgift, leietransport	9	73,1	74,1	82,4	91,4	82,2	129,4	126,2
16 192	Avgift på bensin	10	632,2	613,1	721,7	781,6	1 002,4	1 070,3	1 159,1
12 212	Sjokolade- og sukkeravgift	11	148,0	161,7	165,4	148,4	147,0	153,8	152,7
12 221	Avgift på kosmetikk				56,4	62,7	69,3	80,0	83,4
12 231	Avgift på gull-, sølv- og platinavarer, smykker	12	66,1	65,7	-	-	-	-	-
12 242	Avgift på forbruk av elektrisk energi	13	99,9	101,6	110,9	97,1	44,7	-	
12 522	Avgift på elektrisk kraft	14	-	-	-	-	93,5	145,1	154,5
12 252	Diverse miljøvernavgifter	15	-	-	-	-	-	-	-
16 512	Mineraloljeavgift	16	-	-	-	-	60,2	55,2	57,4
12 321	Totalisatoravgift	17	12,2	13,4	13,4	12,7	15,1	16,3	16,8
12 361	Lotteriavgift	18	49,7	53,8	57,4	57,4	58,7	63,8	66,8
16 401	Avgift på fisk m.v. for prisregulering	19	147,7	56,9	135,1	148,2	64,4	60,4	548,8
16 421	Kraftfôravgift	20	162,0	271,4	321,0	331,0	308,0	347,5	166,6
12 431	Overskott i Norsk Tipping	21	73,0	77,0	81,0	93,0	105,0	105,0	109,0
12 451	Avgift på radio- og fjernsynsapparater	22	37,1	33,9	41,0	32,0	45,0	71,0	77,0
11 471 15 481 12 491 10 500	Merverdiavgift, investeringsavgift m.v.	23	-	-	-	8 301,0	10 251,8	11 513,3	12 375,1
16 401	Avgift på fisk m.v. for prisregulering		147,7	56,9	135,1	148,2	64,4	60,4	548,8
Δ 1	Sild og makrell	24	136,6	15,8	-	-	43,9	0,4	-
Δ 2	Eksport av sildolje	25	0,3	-	37,5	23,7	10,3	5,1	51,6
Δ 3	Innenlandsk salg av sildolje	26	0,2	-	20,8	52,8	3,2	2,7	88,7
Δ 4	Eksport av sildemel	27	6,2	33,9	69,4	61,4	-	47,8	379,3
Δ 5	Innenlandsk salg av sildemel	28	2,5	6,1	6,2	8,6	4,8	1,7	26,1
Δ 6	Fiskeredskaper	29	1,9	1,1	1,1	1,7	2,2	2,8	3,1

Tabell 2. Varesubsidier i nasjonalregnskapet. Bokførte verdier i mill.kr.

Avgifts-nummer	Avgiftsbetegnelse	Ref. nr.	1967	1968	1969	1970	1971	1972	1973
13 712	Kompensasjon for merverdiavgift på matvarer	1	-	-	-	-	-	-	-
13 732	Pristilskott til mjølk og mjølkeprodukter	2	661,4	721,0	760,6	757,7	765,3	847,5	954,7
13 742	Pristilskott til margarin	3	50,9	47,9	47,9	49,0	49,2	50,5	58,1
13 762	Tilskott til kunstgjødsel,produsent/importør	4	12,2	13,4	29,5	26,3	30,8	34,5	30,9
17 782	Subsidier på fisk	5	107,7	148,9	153,4	151,1	96,2	80,5	66,7
17 802	Andre pristilskott, matvarervarehandel	6	0	0	0	5,9	7,6	6,9	7,4
17 812	Andre pristilskott, andre varer	7	0	0	0	9,6	9,4	10,6	10,6
17 842	Tilskott over Prisdirektoratets fonds, varesubsidier	8	108,0	72,0	95,0	69,0	52,1	134,0	335,5
17 862	Tilskott over Kraftforfondet, varesubsidier	9	118,0	138,0	213,0	213,0	218,0	260,6	272,1
13 952	Refusjon av merverdiavgift på boliger og sosiale bygg	10				581,5	960,0	1 000,4	1 009,8
13 982	Andre pristilskott, matvarer - produsent	11	-	-	-	-	-	-	54,5

Tabell 3. Avgiftssatser. Verdiavgifter. Endogent bestemte avgifter

Avgifts-nummer	Avgiftsbetegnelse med spesifikasjon	Vare-nr.	Ref. nr.	Enhets-benevn.	1967	1968	1969	1970	1971	1972	1973
11 021 15 031 15 041	Alminnelig omsetningsavgift		1	Pst. av kjøperpris	12	12	12				
16 051	Oms.avg. på brennevin, vin, sprit m.v.			Pst. av kjøperpris, ekskl. OMS							
	Sprit til medisinsk bruk	2220	2		25	25	25	25	25	25	25
	Sprit	2220	3		87	87	87	87	87	87	87
	Isopropanol	2907	4		87	87	87	87	87	87	87
	Brennevin	2230	5		72	72	72	72	72	72	72
	Vin, fruktvin m.m. over 14 prosent	2215/2216	6		52	52	52	52	52	52	52
	Vin, fruktvin m.m. under 14 prosent	2215/2216	7		29	29	29	29	29	29	29
12 131	Avgift på motorvogner			Pst. av importverdi, toll og trafikkavgift							
	Personbiler (første 6 000 kroner)	8702/8703	8		35	40					
	Personbiler (første 5 000 kroner)	8702/8703	8				67	67	67	67	67
	Personbiler (overskytende beløp)	8702/8703	9		60	70	100	100	100	100	100
	Lastebiler	8705	10		25	25	35	35	35	35	35
	Varebiler	8705	10		25	25	35	35	35	35	35
	Busser	8704	11		25	25	25	25	25	25	25
	Trekkvogn "semitrailere"	8700	12		25	25	25	25	25	25	25
	Brannbiler, ambulanser o.a.	8709	13		-	-	-	-	-	-	-
	Traktorer	8701	14		-	-	-	-	-	-	-
	Motorsykler	8722	15		25	25	25	25	25	25	25
	Mopeder	8722	16		10	-	-	-	-	-	-
	Andre motorkjøretøyer	8702/8706/8709/8711	17		25	25	35	35	35	35	35
12 451	Avgift på radio- og TV-apparater										
	Radioapparater	8545	19	Pst. av kj.pris	9	9	9				
	Grammofoner, båndopptakere	9057	19	Pst. av gr.pris				17,5	17,5	17,5	17,5
	TV-apparater	8546	20	Pst. av kj.pris	12	12	12				
			20	Pst. av gr.pris				17,5	17,5	17,5	17,5

Tabell 3 (forts.). Avgiftssatser. Verdiavgifter. Endogent bestemte avgifter

Avgifts-nummer	Avgiftsbetegnelse med spesifikasjon	Vare-nr.	Ref. nr.	Enhets-benevnelse	1967	1968	1969	1970	1971	1972	1973
11 471	Merverdiavgift, selgerverdi		21	Pst. av prod. pris ekskl. avg.				20	20	20	20
15 481	Merverdiavgift, avanse		21	Pst. av avanse ekskl. avgift				20	20	20	20
	Spesiell sats på fiskeprod. o.l. (førstehåndsomsetning)		22					11,1	11,1	11,1	11,1
12 491	Investeringsavgift		23	Pst. av kjøperpris, ekskl. avg.				13	13	13	13

Tabell 4. Avgiftssatser. Mengdeavgifter. Endogent bestemte avgifter

Avgifts-nummer	Avgiftsbetegnelse med spesifikasjon	Vare-nr.	Ref. nr.	Enhets-benevn.	1967	1968	1969	1970	1971	1972	1973
16 062	Omsetningsavgift på brennevin, vin, sprit m.v.			Kr. pr. 1. volum							
	Sprit	2220	1		4,50	4,50	4,50	4,50	4,50	4,50	4,50
	Isopropanol	2907	2		4,50	4,50	4,50	4,50	4,50	4,50	4,50
	Brennevin - over 48,9 vol. prosent alkohol	2230	3		5,65	5,65	6,65	6,65	8,25	8,25	8,25
	Brennevin - 44-48,9 vol. prosent alkohol	2230	4		4,15	4,15	5,15	5,15	6,75	6,75	6,75
	Brennevin - 39-43,9 vol. prosent alkohol	2230	5		3,15	3,15	4,15	4,15	5,75	5,75	5,75
	Brennevin - 34-38,9 vol. prosent alkohol	2230	6		2,40	2,40	3,40	3,40	5,00	5,00	5,00
	Brennevin - under 34 vol. prosent alkohol	2230	7		1,90	1,90	2,90	2,90	4,50	4,50	4,50
	Vin, fruktvin, mjød - 14-21 vol.prosent alkohol	2215/ 2216	8		0,70	0,70	0,70	0,70	2,40	2,40	2,40
	Vin, fruktvin, mjød - under 14 vol.prosent alkohol	2215/ 2216	9		0,45	0,45	0,45	0,45	0,45	0,45	0,45
12 082	Avgift på kullsyreholdige alkoholfrie drikkevarer										
	Mineralvann, vørterøl o.l.	2201	10	Kr. pr. 1.volum	0,40	0,40	0,40	0,40	0,40	0,40	0,40
12 092	Avgift på øl			Kr. pr. 1.volum							
	Klasse 0 (-0,7pst.) Brigg	2210	11						0,40	0,40	0,40
	Klasse I (-2,5 pst. alkohol) Lagerøl	2210	12		0,50	0,50	0,50	0,50	0,50	0,50	0,50
	Klasse II (2,5-4,75 pst. alk.) Pils o.a.	2210	13		1,60	1,60	1,75	1,75	1,85	1,85	1,85
	Klasse III (4,75-7 pst. alk.) Eksport o.a.	2210	14		2,45	2,45	2,60	2,60	2,70	2,70	2,70
12 102	Skjenkeavgift (øl)			Kr. pr. 1.volum							
	Klasse I (-2,5 pst. alk.)	9733	15		-	-	-	-	-	-	-
	Klasse II (2,5-4,75 pst. alk.)	"	16		0,86	0,86	0,86	0,86	0,86	0,86	0,86
	Klasse III (4,75-7 pst. alk.)	"	17		1,26	1,26	1,26	1,26	1,26	1,26	1,26
12 122	Stempelavgift på tobakksvarer										
	Sigarer	2404	18	Kr. pr. gram	0,08	0,08	0,08	0,08	0,08	0,08	0,08
	Sigaretter kl. I (-68 mm)	2403	19	Kr. pr. 100 stk.	13,40	13,40	13,40	13,40	15,90	15,90	15,90
	Sigaretter kl. II (68-85 mm)	2403	20	Kr. pr. 100 stk.	14,20	14,20	14,20	14,20	16,70	16,70	16,70
	Sigaretter kl. III (over 85 mm)	2403	21	Kr. pr. 100 stk.	28,40	28,40	28,40	28,40	30,90	30,90	30,90
	Røyketobakk	2407	22	Kr. pr. 50 g.	2,65	2,65	2,65	2,65	3,40	3,40	3,40
	Snus	2408	23	Kr. pr. 50 g.	0,61	0,61	0,61	0,61	0,61	0,61	0,61
	Skråtobakk	2408	24	Kr. pr. 50 g.	0,66	0,66	0,66	0,66	0,66	0,66	0,66
	Sigarettpapir	4840	25	Kr. pr. 50 stk.	0,20	0,20	0,20	0,20	0,20	0,20	0,20

Tabell 4 (forts.). Avgiftssatser. Mengdeavgifter. Endogent bestemte avgifter

Avgifts-nummer	Avgiftsbetegnelse med spesifikasjon	Vare-nr.	Ref. nr.	Enhets-benevn.	1967	1968	1969	1970	1971	1972	1973
12 242	Avgift på forbruk av elektrisk energi (senere gjort eksogen)	2740	26	Kr. pr. KWh	0,002	0,002	0,002	0,002			
16 512	Mineraloljeavgift (senere gjort eksogen)			Kr. pr. liter							
	Olje med svovelinnhold -0,5 prosent	2723/ 2724	27						0,01	0,01	0,01
	Olje med svovelinnhold 0,5-1,0 prosent	2723/ 2724	28						0,012	0,012	0,012
	Olje med svovelinnhold 1,0-1,5 prosent	2723/ 2724	29						0,014	0,014	0,014
	Olje med svovelinnhold 1,5-2,0 prosent	2723/ 2724	30						0,016	0,016	0,016
	Olje med svovelinnhold 2,0-2,5 prosent	2723/ 2724	31						0,018 etc.	0,018 etc.	0,018 etc.
12 522	Avgift på elektrisk kraft (senere gjort eksogen)			Kr. pr. KWh							
	El.kraft til husholdninger	2740	32						-	-	-
	Spillkraft (tilfeldig kraft)	2740	33						-	-	-
	El.kraft til andre forbrukere	2740	34						0,004	0,004	0,004
16 192	Avgift på bensin	2721	35	Kr.pr.l.	0,65	0,65	0,65	0,65	0,80	0,80	0,80

Tabell 5. Avgiftssatser. Eksogent bestemte avgifter. (Sats-fikserte proveny-metode)

Avgifts-nummer	Avgiftsbetegnelse med spesifikasjon	Vare-nr.	Ref. nr.	Enhets-benevn.	1967	1968	1969	1970	1971	1972	1973
12 211	Sjokolade- og sukkeravgift	1720/ 1811/	1	Pst. av g.pris	66 2/3	66 2/3	66 2/3	66 2/3	-	-	-
12 212	Sjokolade- og sukkeravgift	1815/ 1816/ 1817/ 1821	2	Kr. pr. kg	-	-	-	-	5,00	5,00	5,00
12 221	Avgift på kosmetikk	3305/ 3310/ 3312/ 3315/ 3316/ 3330	3	Pst. av grossistpris	40	40	40	40	40	40	40
12 231	Avgift på gull-, sølv-platinavarer	7130 7131		Pst. av grossistpris (sølvvarer)							
	Platina og gullvarer, smykker, sølvvarer	7133	4		15	15	-	-	-	-	-
		7135 7140 7142 7143	5		15	7 1/2	-	-	-	-	-

Tabell 6. Relativt avgiftsgrunnlag. Endogent bestemte avgifter

Avgifts-nummer	Avgiftsbetegnelse-Avgiftsgrunnlag	Vare-nr.	Ref. nr.	Kilde-enhet	1967	1968	1969	1970	1971	1972
16 051	Omsetn.avg. på brennevin, vin m.m. (verdiavgiften)			Utenr. h.stat.						
	Svake viner, BTN 2204.000-2205.290			1 000 kr.	9 815	15 238	16 264	16 884	19 491	21 842
	Sterke viner, BTN 2205.300-2206.900			1 000 kr.	12 253	12 460	14 231	13 296	13043	14 653
	I alt	2215		"	22 068	27 698	30 495	30 180	32 534	36 495
	RAG, svake viner		1	Pst. andel	0,445	0,550	0,533	0,559	0,599	0,598
	RAG, sterke viner		2	"	0,555	0,450	0,467	0,441	0,401	0,402
	Isopropanol, BTN 2904.209			1 000 kr.	1 041	1 308	1 379	2 167	1 663	2 042
	I alt, BTN 2904 - 2904.100	2907		"	17 251	19 235	21 657	30 691	24 385	24 207
	RAG, isopropanol		3	Pst. andel	0,060	0,068	0,064	0,071	0,068	0,084
	Avgiftsgrunnlag, eksklusive alm.oms/moms	alle	4	Pst. andel	0,880	0,880	0,880	0,833	0,833	0,833
16062	Omsetn.avg. på brennevin, vin m.m. (mengdeavgiften)			Utenr. h.stat.						
	Svake viner, BTN 2204.000-2205.290			1 000 liter	3 668	5 669	6 163	6 329	8 242	8 300
	Sterke viner, BTN 2205.300-2206.900			"	2 500	2 552	2 881	2 632	2 469	2 721
	I alt	2215		"	6 168	8 221	9 044	8 961	10 711	11 021
	RAG, svake viner		5	Pst. andel	0,595	0,690	0,681	0,706	0,769	0,753
	RAG, sterke viner		6	"	0,405	0,310	0,319	0,294	0,231	0,247
	Svake viner, årsmeld.tab.12 fra A/S Vinmonopolet			1 000 liter	390	380	356	319	354	338
	Sterke viner			"	14	11	12	14	11	10
	I alt	2216		"	404	391	368	333	365	348
	RAG, svake viner		7	Pst. andel	0,965	0,972	0,967	0,958	0,970	0,971
	RAG, sterke viner		8	"	0,035	0,028	0,033	0,042	0,030	0,029
	I. Brennevin over 48,9 pst. BTN 2209.100			Ind. stat./ Utenr. h.stat	1 264	1 267	1 248	1 296	1 291	1 347
	II. Brennevin, 44-48,9 pst. BTN 2209.500			1 000 liter	297	376	416	453	427	405
	III. Brennevin,39-43,9 pst. BTN 2209.400/2209.600			"	1 093	1 183	1 808	2 231	2 578	3 306
	IV. Brennevin 34-38,9 pst. BTN 2209.300			"	2 492	2 605	3 034	2 499	2 741	2 811
	V. Brennevin under 34 pst. BTN 2209.200			"	743	774	747	768	768	755
	I alt	2230		"	5 889	6 205	7 253	7 247	7 805	8 624
	RAG, kl. I		9	Pst. andel	0,215	0,204	0,172	0,179	0,165	0,156
	RAG, kl. II		10	"	0,050	0,061	0,057	0,063	0,055	0,047
	RAG, kl. III		11	"	0,186	0,191	0,249	0,308	0,330	0,383
	RAG, kl. IV		12	"	0,423	0,420	0,418	0,345	0,351	0,326
	RAG, kl. V		13	"	0,126	0,125	0,103	0,106	0,098	0,088
	Isopropanol BTN 2904.209			Tonn	1 313	1 619	1 545	2 556	1 933	2 260
	I alt, BTN 2904 - 2904.100			"	10 624	13 666	14 590	21 436	17 769	18 558
	RAG, isopropanol	2907	14	Pst. andel	0,124	0,118	0,106	0,119	0,109	0,122

Tabell 6 (forts). Relativt avgiftsgrunnlag. Endogent bestemte avgifter

Avgifts-nummer	Avgiftsbetegnelse-Avgiftsgrunnlag	Vare-nr.	Ref. nr.	Kilde-enhet	1967	1968	1969	1970	1971	1972
12 092	Avgift på ø1			Ind. stat./ utenr.h. stat.						
	Kl. 0 BTN									
	Kl. 1 BTN 2203.901			1 000 l.	6 173	6 167	6 378	6 017	5 890	13 710
	Kl. 2 BTN 2203.902			"	83 877	93 152	103 486	111 867	122 241	125 209
	Kl. 3 BTN 2203.903			"	33 158	35 166	35 292	34 907	38 540	29 818
	I alt	2210		"	123 208	134 485	145 156	152 791	166 671	168 737
	RAG, kl. 0		15	Pst. andel	-	-	-	-	-	-
	RAG, kl. 1		16	"	0,050	0,046	0,044	0,039	0,035	0,081
	RAG, kl. 2		17	"	0,681	0,692	0,713	0,732	0,733	0,742
	RAG, kl. 3		18	"	0,269	0,262	0,243	0,228	0,231	0,177
12 102	Skjenkeavgift			10.ktr. sektor-mappe (23 760)						
	Omsatte varelitere - kl.1 (og 0)									
	" " - kl.2			1000 l.	19 822	21 583	23 770	24 452	25 708	27 879
	" " - kl.3			"	7 033	6 404	6 098	5 359	5 178	4 316
	I alt	9733		"	26 855	27 987	29 868	29 811	30 886	32 195
	RAG, kl. 2		19	Rel. andel	0,738	0,771	0,796	0,820	0,832	0,866
	RAG, kl. 3		20	"	0,262	0,229	0,204	0,180	0,168	0,134
12 122	Stempelavgift på tobakks-varer									
	Sum tilgang sigaretter BTN 2402.200	2403		Ind. stat./ utenr.h. stat.	2 222	2 372	2 460	2 464	2 336[A]	:
	Eksporterte sigaretter			Tonn	91	162	96	52	33	66
	Diff.			"	2 131	2 210	2 364	2 412	2 303	:
	Sigaretter stemplet i Norge			St.M.Ta-bell XI Mill. stk.	1 624	1 773	1 917	1 868	1 775	1 862
	Gjen. vekt. pr. mill. sigaretter			Ind. stat. Tonn	1,034	1,001	1,008	0,021	:	:
	Avgiftspliktige siga-retter			"	1 679	1 775	1 932	1 907	:	:
	RAG, sigaretter		21	Rel. andel	0,788	0,803	0,817	0,791	0,800[A]	0,800[A]
	Snus, BTN 2402.400			Ind. stat./ utenr.h. stat.	429	395	346	339	342	:
	Skråtobakk, BTN 2402. 500				176	151	118	106	97	:
	I alt	2408		Tonn	605	546	464	445	439	:
	RAG, snus		22	Rel. andel	0,709	0,723	0,746	0,762	0,779	0,779[A]
	RAG, skråtobakk		23	"	0,291	0,277	0,254	0,238	0,221	0,221
12 131	Avgift på motorvogner									
	Personbiler (inkl. drosjer)	8702								
	Nyregistrerte drosjer			"Bil og vei"	1 191	1 400[A]	2 009	1 558	1 750[A]	1 813
	Nyreg. personbiler, stasj.biler, drosjer			pp. 47-48 stk.	65 181	65 229	98 550	70 226	81 471	74 680
	RAG, drosjer		24	Rel. andel	0,018	0,021	0,020	0,022	0,021	0,024
	RAG, personbiler o.l. 8702.111-119		25	Rel. andel	0,982	0,979	0,980	0,978	0,979	0,976
	Nye personbiler, importverdi			Utenr. h.	496,6	520,5	808,7	585,3	804,0	846,8
	Nye personbiler, toll			Mill.kr.	128,3	79,7	52,1	33,8	47,4	50,3
	Sum, cif + toll		26	"	624,9	600,2	860,8	619,1	851,4	897,1

Tabell 6 (forts.). Relativt avgiftsgrunnlag. Endogent bestemte avgifter

Avgifts-nummer	Avgiftsbetegnelse Avgiftsgrunnlag	Vare-nr.	Ref. nr.	Kilde Enhet	1967	1968	1969	1970	1971	1972
	Trafikkavgift (0,2 prosent)		27	Mill.kr.	1,2	1,2	1,7	1,2	1,7	1,8
	Sum, beregningsgrunnlag		28	"	626,1	601,4	862,5	620,3	853,1	895,3
	før: fradrag for dekk og slanger (1971-beregninger, 10 pst.)		29	TØI Mill.kr.	62,6	60,1	86,3	62,0	85,3	89,5
	Antall importerte personbiler, nye BTN 8702.111-119			Utenr. h.stat. stk.	63 636	67 264	99 535	68 331	85 691	80 426
	Antall importerte nye personbiler, ekskl. drosjer			stk.	62 445	65 864	97 526	66 773	83 941	78 613
	Nedre del, beregningsgrunnlag (6 000 kr./5 000 kr. x antall nye personbiler, ekskl. drosjer)		30	Mill. kr.	374,7	395,2	487,6	333,9	419,7	393,1
	Selgerverdi, løpende priser forbruk, 20 161, 20 190 og 33 611		31	Mill. kr.	909,3	907,2	1549,5	1342,0	1680,5	1845,5
	Trekkvogner, "semitrailers"	8700								
	Import, cif BTN 8701.200			Mill.kr.	-	3,5	4,9	5,3	6,0	3,6
	Toll			"	0,1	0,9	-	-	-	-
	Trafikkavgift		32	"	-	-	-	-	-	-
	Sum			"	0,1	4,4	4,9	5,3	6,0	3,6
	Fradrag for dekk m.v. (8,8 pst.)			TØI						
	Verdi, dekk og slanger		33	Mill.kr.	-	0,4	0,4	0,5	0,5	0,3
	Selgerverdi		34	"	6,5	4,2	6,1	6,3	7,9	5,0
	Busser	8704								
	Import, cif BTN 8702.210			Mill.kr.	4,9	7,3	4,9	6,7	7,0	5,8
	Toll 8702,220			"	1,7	2,2	0,5	1,3	1,4	1,2
	Trafikkavgift		35	"	-	-	-	-	-	-
	Sum			"	6,6	9,5	5,4	8,0	8,4	7,0
	Fradrag for dekk m.v. (3,7 pst.)			TØI						
	Verdi, dekk og slanger		36	Mill.kr.	0,2	0,4	0,2	0,3	0,3	0,3
	Selgerverdi		37	"	11,0	4,0	1,8	2,2	2,3	4,0
	Lastebiler og varebiler	8705								
	Import, cif BTN 8702.25 x 8702.3 xx			Mill. kr.	74,1	97,1	151,5	159,4	189,4	203,4
	Toll			"	15,0	30,4	9,7	9,2	11,0	11,5
	Trafikkavgift		38	"	0,2	0,3	0,3	0,3	0,4	0,4
	Sum			"	89,3	127,8	161,5	168,9	200,8	215,3
	Fradrag for dekk m.v. (8,8 pst.)			TØI						
	Verdi, dekk og slanger		39	Mill.kr.	7,9	11,2	14,2	14,9	17,6	18,9
	Selgerverdi		40	"	145,9	151,3	203,2	242,1	288,0	328,2
	Understell med motor	8706/								
	Selgerverdi	8711	41	"	216,2	209,6	262,6	277,2	352,0	369,0
	Spesialbiler	8709								
	Brannbiler og ambulanser (økning i bestanden)			"Bil og vei" pp. 14-15	179	140	131	146	:	:
	Sum spesialbiler			stk.	373	275	245	233	:	:
	RAG, brannbiler, ambulanser		42	Rel. andel	0,480	0,509	0,535	0,627	0,627[A]	0,627[A]
	RAG, andre spesialbiler		43	"	0,520	0,491	0,465	0,373	0,373[A]	0,373[A]
	Selgerverdi		44	Mill.kr.	7,1	4,9	8,0	9,7	15,4	14,3
	Motorsykler	8722								
	Førstegangsregistrerte motorsykler			"Bil og vei p.	4 020	3 751	4 203	3 821	3 598	3 638
	Førstegangsreg. mopeder			40,stk.	9 481	9 597	10 746	9 315	9 975	8 722
	Sum			"	13 501	13 348	14 949	13 136	13 573	12 366
	RAG, motorsykler		45	Rel. andel	0,298	0,281	0,281	0,291	0,265	0,294
	RAG, mopeder		46	"	0,702	0,719	0,719	0,709	0,735	0,706
	Selgerverdi		47	Mill.kr.	14,1	26,7	32,4	27,6	32,2	31,6

Tabell 6 (forts.). Relativt avgiftsgrunnlag. Endogent bestemte avgifter

Avgifts-nummer	Avgiftsbetegnelse Avgiftsgrunnlag	Vare-nr.	Ref. nr.	Kilde Enhet	1967	1968	1969	1970	1971	1972
	Personbiler, brukte	8703								
	Personbiler, brukte, import-verdi 8702.121-129			Utenriks-handel	37,2	30,4	24,1	14,8	14,3	15,3
	Personbiler, brukte, toll			Mill.kr.	9,7	24,3	1,6	0,9	0,8	0,9
	Sum, cif + toll		48	"	46,9	54,7	25,7	15,7	15,1	16,2
	Trafikkavgift (0,2 prosent)		49	"	0,1	0,1	0,1	-	-	-
	Sum, beregningsgrunnlag		50		47,0	54,8	25,8	15,7	15,1	16,2
	før fradrag for dekk og slanger (1971-beregninger, 10 pst.)		51	TØI Mill.kr.	4,7	5,5	2,6	1,6	1,5	1,6
	Antall importerte personbiler, brukte BTN 8702.121-129			Utenr.h. stat. stk.	6 075	4 476	3 372	2 070	1 990	1 987
	Nedre del, beregningsgrunnlag (6 000kr./5 000 kr. x antall brukte personbiler)		52	Mill.kr.	36,5	26,9	16,9	10,4	10,0	9,9
	Selgerverdi, løpende priser, forbruk 33 611		53	Mill.kr.	70,3	74,5	82,0	60,3	75,1	54,8
16 192	Avgift på bensin vedrørende primærsektorene	2721								
	RAG, sektor 20 032 (p.g.a. 1969-beregningene)		54	Rel. andel	0,920	0,920	0,920	0,920	0,920	0,920
12 451	Avgift på radio- og TV-apparater									
	Selgerverdi, løpende priser	8545/	55	Mill.kr.	186,7	166,3	150,9			
	Σ Mottakende sektorer, ekskl. eksport (71 101) og lagerendring (20 910)	8546/ 8547/ t.o.m. 1969								
	Kjøperverdi, løpende priser		56	Mill.kr.	301,7	299,2	284,3			
	Båndopptakere, grammo-foner	9057	57	Rel. andel	0,200	0,200	0,200			
16 512	Mineraloljeavgift									
	BTN, 2710.511 (Fyr. nr. 1)	2724		Utenr. h.stat. 1 000 tonn	-	-	-	-	1 244	1 226
	BTN 2710.519 (fyr. nr. 2)	2724		1 000 tonn	-	-	-	-	240	220
	BTN 2710.551-555 (Fyr. nr. 3-6)	2724		1 000 tonn	-	-	-	-	1 668	1 001
	I alt			1 000 tonn	-	-	-	-	3 152	2 447
	RAG - Fyr. nr. 1 m.v.		58	Rel.	-	-	-	-	0,395	0,501
	RAG - Fyr. nr. 2 m.v.		59	andel	-	-	-	-	0,076	0,090
	RAG - Fyr. nr. 3-6 m.v.		60	"	-	-	-	-	0,529	0,409

Tabell 7. Relativt avgiftsgrunnlag. Eksogent bestemte avgifter

Avgifts-nummer	Avgiftsbetegnelse Avgiftsgrunnlag	Vare-nr.	Ref. nr.	Kilde Enhet	1967	1968	1969	1970	1971	1972
12 182	Kilometeravgift, leie-transport									
	Egenbilers andel			TØI Pst.	0,438	0,450	0,460	0,470	0,476	0,480
	RAG, leietransport	5 va-renr. (jfr. ned-enfor)								
	RAG, leietransport		1		0,562	0,550	0,540	0,530	0,524	0,520
	Drosjer, dieseldrevet			"Bil og vei"	735	735	997	1 390	1 469	1 477
	Drosjer i alt	9924		pp.10-11 stk.	5 511	5 528	5 554	5 452	5 497	5 700
	RAG, drosjer		2	Rel. andel	0,133	0,133	0,180	0,255	0,267	0,259
	Busser, dieseldrevet			stk.	5 600	5 857	6 012	6 111	6 371	6 705
	Busser i alt	9925		"	6 103	6 300	6 452	6 577	6 728	6 927
	RAG, busser		3	Rel. andel	0,918	0,930	0,932	0,929	0,947	0,968
	Leiebiler, dieseldrevet			stk.	9 420	9 817	9 982	10 045	9 945	9 583
	Leiebiler i alt	9926		"	13 103	13 020	12 792	12 455	12 117	11 430
	RAG, leiebiler		4	Rel. andel	0,719	0,754	0,780	0,807	0,821	0,838
	Rutebiler, dieseldrevet			stk	2 132	2 147	2 118	2 095	2 158	2 186
	Rutebiler i alt	9927/9740		"	2 760	2 666	2 580	2 513	2 481	2 439
	RAG, rutebiler		5	Rel. andel	0,773	0,805	0,821	0,834	0,870	0,896

Tabell 8. Priser i basisåret 1970. Mengdeavgifter. Endogent bestemte avgifter

Avgifts-nummer	Avgiftsbetegnelse med spesifikasjon	Vare-nr.	Ref. nr.	Kilde Prismateriale	1968 Kr. Pris	Prisindeks 1970 (1968 = 100)	1970 Kr. Pris
16 062	Omsetningsavgift på sprit brennevin, vin m.v.			Konsumpris-indeksen			
				Varenr. 718 -			
	Sprit	2220		0.1	25,00		30,43
	Isopropanol	2907		719 - 0,2	32,00		37,41
	Brennevin over 48,9 v.pst.	2230		720 - 0,7	41,00		47,40
				Σ - pr. 0,7 1	37,60		43,71
			1	Σ pr. 1	53,71		62,44
	Brennevin - 44-48,9 v.pst.	2230		717 pr. 0,7 1	34,-		39,41
			2	Σ pr. 1	48,57		56,30
				Varenr. 709 -			
	Brennevin - 39-43,9 v.pst.	2230		0,3	30,-		35,43
				710 - 0,1	32,-		37,41
				715 - 0,3	42,50		47,90
				716 (0,75) -			
				03	62,17		69,44
				(0,7)	58,00		64,79
				Σ pr. 0,7	42,35		48,18
			3	Σ pr. 1	60,50		68,83
				Varenr. 711 -			
	Brennevin - 34-38,9 v.pst.	2230		2,3	35,-		40,43
				712 - 1,4	43,-		48,81
				713 - 0,3	51,-		57,43
				(0,72 1) 714 -			
				0,3	81,83		96,40
				(0,7)	79,54		93,70
				Σ pr. 0,7	41,83		47,96
			4	Σ pr. 1	59,76		68,51
				Varenr. 721 -			
	Brennevin under 34 v.pst.	2230		0,1	32,-		37,41
				722 - 0,3	34,-		39,41
				723 - 0,1	36,-		41,44
				724 - 0,1	28,-		32,87
				Σ pr. 0,7	33,-		38,33
			5	Σ pr. 1	47,14		54,76
	Vin, fruktvin, mjød -	2215/		Varenr. 731 -			
	14 - 21 pst.	2216		0,1	20,-		21,66
				732 - 0,2	20,-		21,66
				733 - 0,1	20,-		21,66
				734 - 0,1	19,-		20,25
				735 - 0,1	14,-		15,16
				736 - 0,3	29,50		31,89
				Σ pr. 0,7 1	22,39		24,20
			6	Σ pr. 1	31,99		34,57
	Vin, fruktvin, mjød -	2215/		Varenr. 725 -			
	under 14 pst.	2216		0,3	6,33		7,00
				726 - 0,1	11,-		11,54
				727 - 0,1	7,25		8,00
				728 - 0,1	7,25		8,00
				729 - 0,1	8,33		9,41
				730 - 0,1	8,83		9,92
				Σ pr. 0,7 1	7,71		8,48
			7	Σ pr. 1	11,01		12,11
12 082	Avgift på kullsyreholdige alkoholfrie drikkevarer (min.vann, vørterøl)			Konsumpris-indeksen			
				Varenr. 128 -			
		2201		1,0	0,92		1,05
				129 - 2,1	0,98		1,08
				263 - 0,7	0,78		0,91
				264 - 2,1	0,97		1,07
				Σ pr. ½ fl.	0,93		1,04
			8	Σ pr. 1.	2,66		2,97
12 092	Avgift på øl	2210					
	Klasse I. - Lagerøl			Varenr. 127			
	(-2,5 pst. alk.)		9	½ fl.: 0,35	2,63		2,93
	Klasse II. Pilsnerøl			262			
	(2,5 - 4,75 pst. alk.)		10	½ fl.: 0,35	4,34		4,97
	Klasse III. Eksportøl			126			
	(4,75 - 7 pst. alk.)		11	½ fl.: 0,35	5,63		6,31

Tabell 8 (forts.). Priser i basisåret 1970. Mengdeavgifter. Endogent bestemte avgifter

Avgifts-nummer	Avgiftsbetegnelse med spesifikasjon	Vare-nr.	Ref. nr.	Kilde Prismateriale	1968 Kr. Pris	Prisindeks 1970 (1968 = 100)	1970 Kr. Pris
12 102				Beregnet serveringspris			
	Skjenkeavgift (øl)	9733					
	Klasse I		12				
	Andel skjenkested			Alk.stat.tab. 10			0,220
	Klasse II: Forbruk gjen.utg.			Alk.stat.tab. 16			6,85
	Beregnet serveringspris 1970: 6,85 = p · 0,22 + 4.97 · 0,78		13				13,50
	Klasse III : Forbrukernes gjen.utg.			Alk.stat.tab. 16			8,18
	Beregnet serveringspris 1970: 8,18 = p · 0,22 + 6,31 · 0,78		14				14,82
12 122	Stempelavgift på tobakksvarer			Konsumprisindeksen			
	Sigarer, sigarillos	2404					
				Varenr. 737 - 0,2	8,-		8,70
				738 - 0,3	3,-		3,25
				Σ pr. 10 stk.	5,-		5,43
			15	Σ pr. gr.	0,24		0,26
	Sigaretter	2403		Konsumprisindeksen			
				Varenr. 739	2,50		2,67
			16	Pr. 100 stk.	25,-		26,68
	Røyketobakk	2407		Varenr. 740 - 8,3	5,25		5,80
				741 - 3,3	5,10		5,65
			17	Σ pr. 50 g.	5,21		5,76
	Skråtobakk	2408		varenr. 742	6,-		6,84
			18	Pr. 50 g.	3,-		3,42
	Snus	2408		Varenr. 743	1,25		1,33
			19	Pr. 50 g	5,-		5,32
	Sigarettpapir	4840	20	Varenr. 745	0,60		0,65
16 192	Avgift på bensin	2721	21	Prisdirektoratet, kjøperpris			1,295
12 212	Sjokolade- og sukkeravgift	1720/ 1811/ 1815/ 1816/ 1817/ 1821	22	Industristat. Selgerpris i gjen.			
	Gjen. for BTN 1704... og 1806.100 - 309			Kr. pr. kg			14,80
12 242	Avgift på elektrisk energi	2740	23	Elektr.stat. Gj.selgerpris (Tabell 11)			0,0427
16 512	Mineraloljeavgift			Oljeselskap/ Prist. Kjøperpriser			
	Lyspetroleum			Kr. pr. 1			0,378
	Traktorpetrol			"			0,350
	Σ	2723	24	"			0,378
	Fyringsolje nr. 1			Kr. pr. 1			0,260
	Autodiesel, biler			"			0,384
	Gassolje, solar skip			"			0,247
	Σ	2724	25	"			0,300
	Fyringsolje nr. 2			Kr. pr. 1			0,257
	Dieselolje, skip			"			0,247
	Σ	2724	26	"			0,252
	Fyringsolje nr. 4, 5			Kr. pr. tonn			ca. 200,00
	og 6 Σ	2724	27	Kr. pr. liter			0,200
12 522	Avgift på elektrisk kraft	2740	28	Elektr. stat. Gjen. selgerpris (ekskl. spillkraft og husholdsstrøm)			0,0393

Tabell 9. Bruttoavanser i basisåret 1970. Mengdeavgifter. Endogent bestemte avgifter. Mill.kr.

Avgifts-nummer	NR. varenr.	Anvend-else	Ref. nr.	Selgerverdi 1970	Kjøperverdi 1970	Selgerpris i pst. av kjøperpris, 1970
12 082	2201	33 111	1	359,3	465,6	0,772
12 092	2210	33 112	2	473,2	614,7	0,770
12 122	2403	33 122	3	498,2	676,9	0,736
	2404	33 121	4	19,0	25,0	0,760
	2407	33 123	5	402,7	493,3	0,816
	2408	33 124	6	21,1	26,5	0,796
	4840	33 124	7	17,4	25,0	0,696

Tabell 10. Avgiftsgrunnlag, nasjonalregnskapet. Kjøperverdi, løpende priser i mill.kr. Eksogent bestemte avgifter

Avgifts-nummer	Nasjonalregnskaps-identifikasjoner: 7-sifret NR-vare	Mottaker-sektor	Ref. nr.	1967	1968	1969	1970	1971	1972
16 401	152 0311	23 220		20,4	6,3	3,5	19,4	10,8	-
		225		4,2	1,2	1,5	1,7	-	-
		230		74,2	0,9	0,3	1,1	3,4	-
		270		0,1	-	-	-	-	-
		760		1,0	1,1	1,2	1,2	1,3	-
		33 021		4,3	4,5	4,2	7,4	5,2	-
	0312	23 220		-	10,3	11,0	12,5	10,6	13,9
		230		72,7	44,5	-	6,9	0,6	-
		760		1,0	1,1	1,1	1,2	1,3	1,5
		33 021		0,6	0,6	1,8	2,0	2,2	2,2
	0313	23 220		6,1	10,3	10,2	6,5	13,0	6,4
		225		6,0	8,7	6,1	14,3	21,4	13,2
		230		122,2	67,1	18,7	65,2	91,3	29,6
		270		0,2	-	-	-	-	-
		760		1,0	1,1	1,2	1,2	1,3	1,5
		33 021		6,8	6,9	6,4	7,1	7,9	13,7
	153 0315	23 215		0,1	0,1	-	-	-	-
		220		8,0	8,0	9,3	7,8	8,6	8,3
		225		3,4	2,1	2,6	3,6	4,1	3,9
		230		233,6	148,7	167,5	114,0	101,8	27,0
		760		1,5	1,6	1,7	1,8	2,0	2,3
		33 021		23,0	23,1	40,0	49,6	51,9	52,8
			1	590,4	348,2	288,3	324,5	338,9	176,3
	230 1505	71 101	2	140,7	45,2	102,7	64,0	67,6	71,4
		23 240		134,5	74,5	124,0	220,1	225,8	166,8
		430		-	-	0,1	-	-	
		440		-	-	0,2	0,2	-	
		445		0,2	0,1	0,1	0,2	0,1	0,1
			3	134,7	74,6	124,4	220,5	225,9	166,9
	230 2302	71 101	4	523,6	428,3	356,5	348,2	376,3	482,7
		23 230		-	0,9	0,9	8,4	4,8	10,1
		250		7,1	5,3	8,6	11,9	9,2	13,6
		270		26,4	28,5	39,8	51,7	50,7	61,2
			5	33,5	58,6	49,3	72,0	64,7	84,9
	320 5916	71 101		5,8	4,9	5,1	6,2	7,0	30,6
	320 5920	71 101		8,4	4,2	6,0	10,8	11,2	11,2
			6	14,2	9,1	11,1	17,0	18,2	41,8
16 421	102 1001	23 250		167,5	165,0	167,8	204,1	218,4	196,4
		270		22,9	25,4	22,3	34,6	43,2	33,7
		280				-			-
	1003	250		86,8	84,7	111,8	146,2	160,4	181,6
		270		115,3	122,3	204,5	254,3	272,2	313,3
		280		15,2	14,0	11,9	15,8	19,0	9,8
	1005	250		29,6	36,6	19,0	21,2	20,8	17,3
		270		80,5	98,3	51,1	50,5	47,5	47,6
		280				-			-
			7	517,8	546,3	588,4	726,7	781,5	799,7

Tabell 11. Avgiftsgrunnlag, nasjonalregnskapet. Selgerverdi, løpende priser i mill.kr. Eksogent bestemte avgifter

Avgifts-nummer	Nasjonalregnskaps-identifikasjoner 7-sifret NR-vare	Mottaker-sektor	Ref. nr.	1967	1968	1969	1970	1971	1972
* 12 212	260 1720	23 210		0,2	0,2	0,2	0,1	-	0,1
		215		-	-	-	-	-	0,1
		255		2,5	1,8	1,9	2,9	3,7	5,0
		260		-	-	0,2	0,1	0,2	0,2
		265		-	0,2	0,4	0,1	0,2	0,1
		33 091		88,5	97,1	116,8	142,4	141,7	155,3
	260 1811	23 210		1,3	1,3	1,8	1,7	1,7	1,8
		255		0,4	0,4	0,6	0,6	0,7	1,0
	260 1815	33 091		225,1	244,4	270,2	321,2	370,0	399,5
	260 1816	23 760		0,6	0,6	0,7	0,9	1,0	1,1
		33 083		19,4	18,2	19,8	22,9	25,0	26,0
	260 1817	091		1,9	2,0	2,2	2,5	2,7	1,9
	260 1821	003		2,7	3,2	3,0	3,0	4,3	5,0
			1	342,6	369,4	417,8	498,4	551,2	597,1
12 221	445 3305	33 812		5,3	5,6	5,8	6,3	6,9	8,4
	3310			7,7	-	5,3	8,3	8,9	12,5
	3312			15,9	20,6	20,7	23,7	23,7	29,3
	3315			2,4	-	3,1	4,0	4,4	4,8
	3316			30,8	38,4	45,2	60,3	64,3	78,5
	3330			50,1	49,7	56,0	71,7	78,3	93,4
			2	112,2	114,3	136,1	174,3	186,5	226,9
12 231	670 7130	33 823	3	9,1	8,9	-	-	-	-
	7135	33 422	4	21,4	26,6	-	-	-	-
	7131	33 823		22,5	23,6	-	-	-	-
	7133			3,2	4,7	-	-	-	-
	7142			2,7	2,9	-	-	-	-
	7143			6,4	6,3	-	-	-	-
			5	34,8	37,5	-	-	-	-
12 321	951 9992	33 725	6	29,8	32,4	32,6	32,7	38,9	42,0
12 361	951 9991	33 725	7	57,2	62,0	66,1	66,6	68,8	75,8
12 431	951 9984	33 725	8	105,3	113,6	120,3	141,2	167,7	175,3

*(T.o.m. 1970 - 12 211)

Tabell 12. Avgiftsgrunnlag, nasjonalregnskapet. Kjøperverdi, faste 1970-priser i mill.kr. i prinsippet, løpende priser i praksis. Eksogent bestemte avgifter

Avgifts-nummer	Nasjonalregnskaps-identifikasjoner: 7-sifret NR-vare	Mottaker-sektor	Ref. nr.	1967	1968	1969	1970	1971	1972
17 782	155 0303	23 220		5,7	2,4	3,5	4,5	3,9	2,7
		760		1,5	1,6	1,7	1,8	2,0	2,3
		33 021		20,9	21,4	16,5	18,4	24,3	25,8
	0304	23 220		13,8	17,0	11,8	18,7	16,0	29,2
		225		0,2	1,1	0,1	0,1	-	0,6
		760		1,5	0,5	1,7	1,8	2,0	2,3
		33 021		0,3	3,9	1,0	1,1	1,2	1,9
	151 0305	23 220		42,3	41,0	28,2	44,7	50,8	56,9
	0306	21 930		0,1	0,1	0,1	0,6	0,1	0,1
		22 930		0,3	0,3	0,3	0,4	0,4	0,5
		935		0,2	0,2	0,2	0,2	0,2	0,1
		23 200		-	0,2	0,1	-	-	-
		220		39,1	46,3	55,1	36,9	56,8	55,1
		225		3,5	2,4	1,9	2,6	2,1	2,2
		760		1,5	1,6	1,7	1,8	1,6	2,3
		935		0,1	0,1	0,1	0,1	0,1	0,1
		33 021		4,6	13,4	12,7	14,2	15,6	21,0
	0307	21 930		0,2	0,2	0,2	0,2	0,3	0,4
		22 930		1,0	1,1	1,1	1,3	1,6	2,2
		935		0,8	0,9	0,9	0,9	1,1	0,8
		23 120		13,0	7,0	7,0	8,4	3,6	4,1
		200		-	0,2	0,1	-	-	-
		220		187,9	240,6	238,2	299,5	419,0	465,8
		225		4,8	4,5	5,1	4,3	7,2	6,3
		230		-	0,2	2,1	1,1	2,7	2,8
		760		2,3	2,6	2,6	2,8	3,1	3,5
		930		1,0	1,0	1,1	1,3	1,5	1,4
		935		0,4	0,4	0,5	0,5	0,4	0,4
		33 021		79,2	79,6	74,6	93,3	111,6	460,6
	0308	21 930		0,1	0,1	0,1	0,1	0,1	0,1
		22 930		0,7	0,7	0,8	1,0	1,2	1,6
		935		0,6	0,6	0,7	0,7	0,8	1,1
		23 120		6,0	4,0	5,0	6,0	3,0	3,4
		200		-	0,2	0,1	0,1	0,1	0,1
		220		64,0	40,5	40,8	72,9	76,1	92,3
		225		2,1	1,5	1,2	2,4	3,0	3,4
		230		0,2	0,1	0,1	-	0,1	0,1
		760		1,5	1,6	1,7	1,8	2,0	2,3
		930		0,3	0,3	0,3	0,3	0,4	0,4
		935		0,2	0,2	0,2	0,2	0,2	0,2
		33 021		12,3	12,5	19,9	22,2	24,4	31,8
			1	470,3	506,2	504,8	622,8	791,2	1 223,4
	152 0311	23 220		20,4	6,3	3,5	19,4	10,8	-
		225		4,2	1,2	1,5	1,7	-	-
		230		74,2	0,9	0,3	1,1	1,7	-
		560		-	-	0,1	-	-	-
		760		1,0	1,1	1,1	1,2	1,3	-
		33 021		4,3	4,5	4,2	7,4	5,2	-
	0312	23 220		-	10,3	11,0	12,5	10,6	13,9
		760		1,0	1,1	1,1	1,2	1,3	1,5
		33 021		0,2	0,4	1,8	2,0	2,2	2,2
	0313	23 220		6,1	10,3	10,2	6,5	13,0	6,4
		225		6,0	8,7	6,1	14,3	21,4	13,2
		230		122,2	67,1	18,7	65,2	91,3	29,6
		560		-	-	0,1	-	-	-
		760		1,0	1,1	1,1	1,2	1,3	1,5
		33 021		6,8	6,9	6,4	7,1	7,9	13,7
	0314	23 215		-	-	-	-	-	0,2
		220		0,1	0,1	0,2	0,1	0,1	1,0
		225		19,0	12,6	23,5	26,6	21,7	30,9
		560		0,2	0,2	0,1	-	-	-
			2	266,7	132,8	91,0	167,5	189,8	114,1
	153 0315	23 220		8,0	8,0	28,2	7,8	8,6	8,3
		225		3,4	2,1	3,1	3,6	4,1	3,9
		230		233,6	148,7	148,6	114,0	101,8	27,0
		760		1,5	0,6	1,7	1,8	2,0	2,3
		33 021		23,0	23,1	40,0	49,6	51,9	52,8
			3	269,5	182,5	221,6	176,8	168,4	94,3

Tabell 12 (forts.). Avgiftsgrunnlag, nasjonalregnskapet. Kjøperverdi, faste 1970-priser i mill.kr. i prinsippet, løpende priser i praksis. Eksogent bestemte avgifter

Avgifts-nummer	Nasjonalregnskaps-identifikasjoner 7-sifret NR-vare	Mottaker-sektor	Ref. nr.	1967	1968	1969	1970	1971	1972
17 782	155 0317	23 220		4,8	3,7	3,1	2,9	4,7	8,3
		33 021		3,7	5,0	5,5	6,1	6,8	9,4
	0318	23 120		2,0	1,0	1,0	1,2	0,6	0,7
		220		3,9	10,5	7,0	21,4	32,5	20,8
		230		0,5	-	-	-	-	15,2
		33 021		0,3	0,4	0,3	0,3	0,4	0,5
			4	59,1	68,5	53,2	78,3	94,4	119,6
17 842	220 0356	71 101	5	127,7	96,7	121,9	154,1	234,1	237,9
	0351		6	84,1	82,2	93,7	98,7	84,9	99,5
	320 5916	20 182		44,2	33,7	37,6	61,0	82,0	80,7
	5920			87,2	59,5	53,8	69,2	90,0	119,6
			7	131,4	93,2	91,4	130,2	172,0	200,3
	153 0315	23 230	8	233,6	148,7	148,6	114,0	101,8	27,0
	230 2302	71 101	9	473,0	386,9	356,5	348,2	376,3	482,7
	152 0313	23 220		6,1	10,3	10,2	6,5	13,0	6,4
		225		6,0	8,7	6,1	14,3	21,4	13,2
		230		122,2	69,1	18,7	65,2	91,3	29,6
			10	134,3	88,1	35,0	86,0	125,7	49,2
17 862	122 0202	23 200	11	379,6	404,0	483,2	552,2	565,2	603,0
	0204	200	12	102,1	112,7	115,1	139,8	144,2	147,4
	200 0211	23 205		0,1	0,2	0,1	0,1	0,4	0,2
		215		0,1	0,1	0,1	-	0,1	0,1
		225		0,1	0,1	0,1	0,1	-	0,1
		265		0,1	0,1	0,1	0,1	0,1	0,7
		760		5,3	5,6	6,1	6,6	7,3	8,2
		33 011		43,3	58,5	69,5	100,0	83,7	130,9
			13	49,0	64,6	76,0	106,9	91,6	140,2
	123 0430	71 101		1,5	0,2	0,8	1,0	0,3	0,3
		21 930		0,5	0,5	0,6	0,6	0,8	0,9
		22 930		2,5	2,6	2,7	3,3	4,0	5,5
		935		1,9	2,0	2,2	2,3	2,7	1,9
		23 200		0,1	0,2	0,2	0,2	0,2	0,2
		205		-	-	-	-	-	0,4
		210		0,1	0,2	0,2	0,1	0,1	0,1
		220		0,8	1,0	1,1	0,9	0,5	0,5
		245		0,3	0,3	0,5	-	0,1	0,1
		255		7,2	6,6	7,6	9,6	9,3	10,8
		265		6,8	7,1	9,4	7,3	9,1	7,9
		760		17,3	18,3	19,8	19,3	21,5	24,3
		930		1,7	1,8	1,8	2,0	0,2	2,2
		935		0,8	0,9	0,9	0,9	0,8	0,9
		33 034		274,9	289,6	272,1	294,1	316,1	333,2
			14	314,9	331,1	319,1	340,6	365,4	388,9
	211 0403	21 930		1,4	1,5	1,5	1,6	1,9	2,2
		22 930		7,3	7,6	7,9	9,6	11,6	15,9
		935		5,7	6,2	6,6	6,8	8,0	6,9
		23 200		3,1	3,9	4,5	6,6	7,1	7,1
		205		0,3	0,4	0,4	0,2	0,6	0,6
		220		3,3	3,6	4,2	7,3	6,4	7,9
		225		1,4	1,3	1,6	2,2	2,2	1,9
		245		1,3	1,4	1,3	1,7	1,9	1,7
		255		6,0	5,7	5,6	15,6	15,5	17,3
		265		0,1	0,1	0,3	0,5	0,7	0,6
		270		0,9	0,7	0,9	1,2	0,6	0,6
		760		35,0	37,0	40,1	45,7	51,9	58,6
		930		5,1	5,3	5,4	6,1	7,3	6,7
		935		2,4	2,6	2,7	2,7	1,5	1,7
		33 031		835,2	878,6	934,9	1 080,8	1 174,6	1 208,2
			15	908,5	955,9	1 017,9	1 188,6	1 291,8	1 337,9

Tabell 12 (forts.). Avgiftsgrunnlag, nasjonalregnskapet. Kjøperverdi, faste 1970-priser i mill.kr. i prinsippet, løpende priser i praksis. Eksogent bestemte avgifter

Avgifts-nummer	Nasjonalregnskaps-identifikasjoner 7-sifret NR-vare	Mottaker-sektor	Ref. nr.	1967	1968	1969	1970	1971	1972
17 862	213 0420	71 101	16	24,9	4,9	5,8	6,8	6,8	14,1
		23 245	17	1,7	2,3	2,2	2,5	3,0	3,5
	212 0425	71 101	18	68,4	63,5	65,7	75,3	92,0	116,6
	270 2365	23 120		972,7	947,8	975,2	1 217,3	1 258,0	1 340,2
			19	972,7	947,8	975,2	1 217,3	1 258,0	1 340,2
	200 0010	71 101	20	4,6	7,8	16,7	17,5	6,0	22,2
		21 930		3,2	3,5	3,5	3,6	4,5	5,6
		22 930		15,5	16,4	17,0	20,6	25,0	34,2
		22 935		12,1	13,2	14,0	14,4	17,0	13,9
		23 205		47,2	46,8	53,6	74,3	87,4	92,3
		210		0,6	0,8	0,7	1,0	1,3	1,1
		215		0,5	0,8	1,1	1,4	1,6	2,8
		220		1,9	2,5	2,2	5,2	4,0	5,6
		225		1,1	1,3	1,2	1,1	1,0	1,2
		230		0,1	0,1	-	-	-	-
	127 0435	23 760		0,5	0,5	0,6	0,7	0,7	0,7
		33 093		7,7	15,7	9,2	8,2	11,5	6,9
			21	8,2	16,2	9,8	8,9	12,2	7,6
	200 0010	23 265		1,8	2,4	3,1	3,7	5,9	2,5
		270		0,6	-	-	-	1,6	2,0
		760		152,3	161,0	175,4	172,2	211,3	238,7
		930		10,7	9,5	12,0	1,0	16,2	15,1
		935		5,2	4,7	6,1	6,2	4,1	4,4
		33 011		1 561,2	1 636,2	1 781,1	2 041,6	2 264,8	2 396,2
			22	1 814,0	1 899,2	2 071,0	2 346,3	2 645,7	2 815,6
17 802	104 0810	33 052	23	268,0	287,8	306,8	341,8	372,0	405,6
	106 0803	33 053	24	154,1	172,4	193,4	211,2	221,1	229,5
17 812	461 2721	20 032		340,8	102,4	416,9	539,2	604,1	762,6
		33 621		615,2	668,1	751,0	879,0	1 084,0	1 151,1
			25	956,0	770,5	1 167,9	1 418,2	1 688,1	1 913,7
	468 2710	23 420		18,0	19,0	15,3	21,4	27,5	16,8
		510		38,5	42,3	50,5	68,2	63,8	94,4
		515		47,9	57,0	62,9	93,4	156,4	127,4
		890		33,2	34,2	38,0	42,3	40,6	58,5
		33 324		56,2	56,9	67,7	96,9	70,1	81,7
			26	193,8	209,4	234,4	322,2	358,4	378,8

Tabell 13. Avgiftsgrunnlag, nasjonalregnskapet. Selgerverdi. Faste 1970-priser i mill.kr. i prinsippet, løpende priser i praksis. Eksogent bestemte avgifter

Avgifts-nummer	Nasjonalregnskaps-identifikasjoner 7-sifret NR-vare	Mottaker-sektor	Ref. nr.	1967	1968	1969	1970	1971	1972
12 182	806 9925	20 040	2	94,4	110,5	127,3	148,5	184,5	207,6
		33 635	3	356,7	383,0	398,3	419,9	448,8	488,4
	807 9740	23 855	4	6,6	7,6	8,9	9,5	13,0	11,6
	807 9927	20 041	5	96,6	104,3	114,5	121,8	160,6	148,4
		33 637	6	17,1	18,4	20,2	21,5	28,3	26,2
	816 9924	20 040	7	109,0	112,7	123,3	161,8	142,9	154,3
		33 636	8	116,4	120,0	132,9	106,5	162,0	130,9
	820 9926	20 041	9	683,5	744,2	810,5	878,1	1 171,8	1 035,6
		33 637	10	25,0	27,0	29,0	31,4	41,8	38,0
13 732	121 0401	23 210	11	1 354,5	1 424,4	1 439,7	1 765,2	1 898,3	2 037,0

Tabell 13 (forts.). Avgiftsgrunnlag, nasjonalregnskapet. Selgerverdi. Faste 1970-priser i mill.kr. i prinsippet, løpende priser i praksis. Eksogent bestemte avgifter

Avgifts-nummer	Nasjonalregnskaps-identifikasjoner 7-sifret NR-vare	Mottaker-sektor	Ref. nr.	1967	1968	1969	1970	1971	1972
13 732	211 0403	21 930		1,1	1,2	1,2	1,4	1,6	1,8
		22 930		5,7	5,9	6,2	8,5	10,3	14,1
		935		4,4	4,8	5,1	6,0	7,0	6,0
		23 200		2,8	3,6	4,1	5,8	6,5	6,6
		205		0,3	0,4	0,4	0,2	0,6	0,6
		220		3,0	3,3	3,8	6,6	5,8	7,3
		225		1,3	1,2	1,5	2,1	2,1	1,8
		245		1,2	1,3	1,2	1,6	1,7	1,5
		255		5,5	5,2	5,1	14,2	14,1	16,0
		260		-	0,1	0,1	0,1	0,1	0,4
		265		0,1	0,1	0,3	0,5	0,7	0,6
		270		0,9	0,7	0,8	1,1	0,5	0,5
		760		31,1	32,9	35,7	43,3	49,2	55,9
		930		4,0	4,1	4,2	5,3	0,9	6,0
		935		1,9	2,0	2,1	2,5	1,4	1,6
		33 031		628,9	657,7	715,3	876,1	949,3	976,4
			12	692,2	724,5	787,1	975,3	1 051,8	1 097,1
	211 0416	23 120		2,7	2,8	3,0	5,0	5,9	4,5
		200		2,1	1,5	1,7	3,1	4,0	4,5
		205		0,3	0,1	0,2	0,3	0,1	0,1
		220		0,1	0,1	0,2	0,5	0,5	0,2
		240		4,2	2,7	2,6	-	-	-
		245		0,9	0,7	0,7	1,2	1,4	1,4
		250		0,2	0,1	0,1	0,2	0,1	0,1
		255		0,6	0,6	0,7	1,9	2,0	2,7
		260		7,1	5,2	5,0	6,8	7,9	12,4
		265		0,8	1,1	1,0	0,8	0,8	1,6
		270		2,0	0,8	0,7	4,8	4,4	4,4
		440		1,7	2,3	1,6	1,8	2,1	2,1
		455		-	0,1	0,2	0,5	0,7	1,3
		33 032		7,1	12,5	13,6	20,8	19,3	19,6
			13	29,8	30,6	31,3	47,7	49,2	54,9
	213 0420	23 245		1,6	2,3	2,1	2,6	3,1	3,8
		255		0,4	0,6	0,5	1,3	1,6	1,8
		260		0,2	0,2	0,1	0,1	0,1	0,2
		760		0,2	7,2	7,8	9,6	10,6	12,0
		33 041		105,0	129,7	106,4	113,4	142,1	158,5
			14	107,4	140,0	116,9	127,0	157,5	176,3
	121 0421	33 041	15	16,1	14,9	15,8	16,2	16,5	14,9
	212 0425	21 930		0,4	0,4	0,5	0,6	0,8	0,9
		22 930		1,7	1,8	1,9	0,3	3,1	4,1
		935		1,3	1,4	1,5	1,8	2,1	2,0
		23 210		10,3	8,0	7,7	15,2	17,1	17,9
		250		0,1	0,1	0,1	0,1	0,1	0,1
		265		0,1	0,1	0,1	0,2	0,6	0,7
		760		12,0	12,6	13,8	17,1	15,8	18,0
		930		1,2	1,4	1,3	1,7	2,0	1,9
		935		0,6	0,7	0,7	0,8	0,7	0,7
		33 033		215,2	215,6	223,7	299,3	325,3	357,9
			16	242,9	242,1	251,3	337,1	367,6	404,2
	121 0426	33 033	17	1,3	1,9	1,6	1,7	1,6	-
13 742	245 1570	21 930		0,3	0,3	0,3	0,3	0,4	0,5
		22 930		1,3	1,4	1,4	1,9	2,4	3,3
		935		1,0	1,1	1,2	1,3	1,6	1,1
		23 200		0,2	0,2	0,2	0,1	0,1	0,1
		205		0,2	0,2	0,2	0,1	-	-
		220		1,0	0,9	0,9	0,8	0,8	1,0
		255		9,4	9,3	10,7	14,8	0,3	21,6
		265		0,2	0,2	0,2	0,1	0,1	-
		760		8,6	8,9	10,8	11,7	12,9	14,6
		930		0,7	0,7	0,8	0,9	1,0	0,9
		935		0,3	0,3	0,4	0,4	0,3	0,3
		33 042		109,3	95,1	104,7	148,8	165,0	139,9
			18	132,5	118,6	131,8	181,2	184,9	183,3

Tabell 13 (forts.). Avgiftsgrunnlag, nasjonalregnskapet. Selgerverdi. Faste 1970-priser i mill. kr. i prinsippet, løpende priser i praksis. Eksogent bestemte avgifter

Avgifts-nummer	Nasjonalregnskaps-identifikasjoner 7-sifret NR-vare	Mottaker-sektor	Ref. nr.	1967	1968	1969	1970	1971	1972
13 762	425 3105	23 100		34,2	30,4	30,6	27,8	19,0	16,7
	3115			3,4	3,4	3,2	3,2	2,5	3,5
	3121			1,3	1,2	1,0	0,8	0,7	0,5
	3127			110,7	115,5	120,9	156,5	170,2	188,0
	3129			10,2	11,2	10,5	6,5	4,6	3,6
			19	159,8	161,7	166,2	194,8	197,0	212,3
13 982	200 0010	21 930		2,6	2,8	2,8	3,2	4,1	5,0
		22 930		12,5	13,2	13,6	18,7	22,7	31,1
		935		9,7	10,6	11,2	13,0	15,3	12,5
		23 205		46,3	45,7	52,5	72,9	85,7	90,9
		210		0,6	0,7	0,7	1,0	1,3	1,1
		215		0,5	0,8	1,1	1,4	1,6	2,5
		220		1,8	2,4	2,1	5,0	4,0	5,6
		225		1,0	1,2	1,2	1,1	1,0	1,2
		230		0,1	0,1	-	-	-	-
		265		1,7	2,3	3,0	3,6	5,7	2,4
		760		152,3	161,0	175,4	156,5	192,1	218,1
		930		8,6	9,4	9,7	12,6	15,0	14,0
		935		4,2	4,6	4,9	5,6	3,7	3,9
		33 011		1 001,4	1 044,9	1 144,8	1 451,4	1 606,5	1 699,8
			20	1 243,3	1 298,8	1 423,0	1 746,0	1 958,7	2 088,1

Vedlegg 2: Beregningsmanual - avgiftskort

Avgiftsnr.	NR. varenr. ev. mottakersektorer (M)	Beregningsoperasjoner Tabellnr. - Referansenr. Beregning av avgiftssats	Beregning av rel. avg.gr. lag. - RAG	1967 Sats	1967 RAG	1968 Sats	1968 RAG	1969 Sats	1969 RAG	1970 Sats	1970 RAG	1971 Sats	1971 RAG	1972 Sats	1972 RAG
16 051	275 2215	3.6·6.2+ 3.7·6.1	6.4	·418	·880	·394	·880	·397	·880	·391	·833	·382	·833	·382	·833
	275 2216	3.6·6.8+ 3.7·6.7	6.4	·298	·880	·296	·880	·298	·880	·300	·833	·297	·833	·297	·833
	275 2220	3.3	6.4	·870	·880	·870	·880	·870	·880	·870	·833	·870	·833	·870	·833
	275 2220 (M=23930)	3.2	6.4	·250	·880	·250	·880	·250	·880	·250	·833	·250	·833	·250	·833
	275 2230	3.5	6.4	·720	·880	·720	·880	·720	·880	·720	·833	·720	·833	·720	·833
	420 2907	3.3	6.3·6.4	·870	·053	·870	·060	·870	·056	·870	·059	·870	·057	·870	·062
16 062	275 2215	$\frac{4.8}{8.6}$·6.6+ $\frac{4.9}{8.7}$·6.5	–	·030	1	·032	1	·035	1	·032	1	·044	1	·045	1
	275 2216	$\frac{4.8}{8.6}$·6.8+ $\frac{4.9}{8.7}$·6.7	–	·037	1	·037	1	·037	1	·036	1	·036	1	·038	1
	275 2220	4.1/8.1	–	·072	1	·072	1	·072	1	·072	1	.072	1	·072	1
	275 2230	$\frac{4.3}{8.1}$·6.9+ $\frac{4.4}{8.2}$·6.10+ $\frac{4.5}{8.3}$·6.11+ $\frac{4.6}{8.4}$·6.12 + $\frac{4.7}{8.5}$·6.13	–	·050	1	·050	1	·065	1	·066	1	·090	1	·103	1
	420 2907	4.2/8.1	6.14	·072	·124	·072	·118	·072	·106	·072	·119	·072	·109	·072	·122
12 082	285 2201	$\frac{4.10}{8.8 \cdot 9.1}$	–	·175	1	·175	1	·175	1	·175	1	·175	1	·175	1
12 092	280 2210	$\frac{4.11}{8.9 \cdot 9.2}$6.15+ $\frac{4.12}{8.9 \cdot 9.2}$6.16 + $\frac{4.13}{8.10 \cdot 9.2}$6.17 + $\frac{4.14}{8.11 \cdot 9.2}$6.18	–	·431	1	431	1	·488	1	·465	1	·490	1	·490	1
12 102	762 9733	$\frac{4.16}{8.13}$·6.19+ $\frac{4.17}{8.14}$·6.20	–	·070	1	·069	1	·068	1	·068	1	·068	1	·076	1
12 122	290 2404	$\frac{4.18}{8.15 \cdot 9.4}$	–	·404	1	·404	1	·404	1	·404	1	·404	1	·404	1
	290 2403	$\frac{4.20}{8.16 \cdot 9.3}$	6.21	·723	·788	·723	·803	·723	·817	·723	·791	·850	·791	·850	·791
	290 2407	$\frac{4.22}{8.17 \cdot 9.5}$	–	·564	1	·564	1	·564	1	·564	1	·723	1	·723	1
	290 2408	$\frac{4.23}{8.19 \cdot 9.6}$6.22+ $\frac{4.24}{8.18 \cdot 9.6}$6.23	–	·173	1	·171	1	·169	1	·168	1	·166	1	·180	1
	400 4840	$\frac{4.25}{8.20 \cdot 9.7}$	–	·442	1	·442	1	·442	1	·442	1	·442	1	·442	1
12 131	652 8700	3.12	$\frac{6.34-6.33+6.32}{(1+3.12)\quad 6.34}$	·250	·800	·250	·717	·250	·750	·250	·625	·250	·622	·250	·622

Beregningsmanual - avgiftskort (forts.).

Avgifts-nr.	NR. varenr. ev. mottakersektorer (M)	Beregningsoperasjoner Tabellnr. - Referansenr. Bergning av avgiftssats	Beregning av rel. avg.gr. lag - RAG	1967 Sats	1967 RAG	1968 Sats	1968 RAG	1969 Sats	1969 RAG	1970 Sats	1970 RAG	1971 Sats	1971 RAG	1972 Sats	1972 RAG
12 131	651 8702	S = 3.1706.24 +6.25(3.8. 6.30/6.28 + 3.90628-630/628)	$\frac{6.31-6.29+6.27}{(I+S).6.31}$	·447	·644	·497	·625	·785	·530	·812	·441	·828	·433	·856	·433
	651 8703	S = 3.8· $\frac{6.52}{6.50}$ + 3.9· $\frac{6.50-6.52}{6.50}$	$\frac{6.53-6.51+6.49}{(I+S)\cdot 6.53}$	·406	·665	·553	·597	·784	·543	·782	·452	·782	·458	·798	·458
	652 8704	3.11	$\frac{6.37-6.36+6.35}{(1+3.11)\cdot 6.37}$	·250	·785	·250	·720	·250	·696	·250	·580	·250	·575	·250	·575
	652 8705	3.10	$\frac{6.40-6.39+6.38}{(1+3.10)\cdot 6.40}$	·250	·758	·250	·742	·350	·690	·350	·575	·350	·581	·350	·581
	652 8706	3.17	$\frac{6.41}{(1+3.17)6.41}$	·250	·800	·250	·800	·350	·741	·350	·741	·350	·617	·350	·617
	652 8709	S=3.13· 6.42+ 3.17·6.43	$\frac{6.44}{(I+S)\cdot 6.44}$	·130	·888	·123	·891	·163	·860	·131	·716	·131	·635	·131	·635
	652 8711	3.17	$\frac{6.41}{(I+3.17)6.41}$	·250	·800	·250	·800	·350	·741	·350	·617	·350	·617	·350	·617
	652 8722	S=3.15· 6.45+ 3.16·6.46	$\frac{6.47}{(I+S)\cdot 6.47}$	·145	·876	·070	·934	·070	·934	·066	·778	·066	·782	·074	·782
	NB! alle varer under 12 131 f.o.m 1970	-	Multipliserе RAG med korreksjonsfaktor = 0.833												
12 182	816 9924	$\frac{1.9}{7.1\cdot 7.2}$ (13.7+13.8) +7.1·7.3 (13.2+13.3) +7.1·7.4 (13.9+ 13.10)+ 7.1·7.5 (13.4+13.5+ 13.6)	7.1·7.2	·098	·075	·098	·073	·108	·097	·118	·135	·106	·139	·132	·132
	806 9925	som ovenfor	7.1·7.3	·098	·516	·098	·512	·108	·503	·118	·492	·106	·492	·132	·494
	820 9926	"	7.1·7.4	·098	·404	·098	·415	·108	·421	·118	·428	·106	·427	·132	·427
	807 9927	"	7.1·7.5	·098	·434	·098	·443	·108	·443	·118	·442	·106	·452	·132	·457
	807 9740	"	7.1·7.5	·098	·434	·098	·443	·108	·443	·118	·442	·106	·452	·132	·457
16 192	461 2721 m.sektor	$\frac{4.35}{8.21}$	-	·502	1	·502	1	·502	1	·502	1	·618	1	·618	1
	20 032	"	6.54	·502	·920	·502	·920	·502	·920	·502	·920	·618	·920	·618	·920
12 212	260 1720	5.1	$\frac{1.11}{5.1.11.1}$	·667	·648	·667	·656	·667	·593	·667	·593	·338	·790	·338	·790
	260 1811	5.1	"	·667	·648	·667	·656	·667	·593	·667	·593	·338	·790	·338	·790
	260 1815	5.1	"	·667	·648	·667	·656	·667	·593	·667	·593	·338	·790	·338	·790
	260 1816	5.1	"	·667	·648	·667	·656	·667	·593	·667	·593	·338	·790	·338	·790
	260 1817	5.1	"	·667	·648	·667	·656	·667	·593	·667	·593	·338	·790	·338	·790
	260 1821	5.1	"	·667	·648	·667	·656	·667	·593	·667	·593	·338	·790	·338	·790

Beregningsmanual - avgiftskort (forts.).

Avgiftsnr.	NR. varenr. ev. mottakersektorer (M)	Beregningsoperasjoner Tabellnr. - Referansenr. Beregning av avgiftssats	Beregning av rel. avg.gr. lag - RAG	1967 Sats	1967 RAG	1968 Sats	1968 RAG	1969 Sats	1969 RAG	1970 Sats	1970 RAG	1971 Sats	1971 RAG	1972 Sats	1972 RAG
12 212	Samme varer f.o.m. 1971	5.2 / 8.23	1.11 / 5.2 / 8.23 · 11.1												
12 221	445 3305	5.3	T.o.m. 1968: 1.12	·400	1.209	·400	1.194	·400	1.036	·400	1.036	·400	·929	·400	·929
	445 3310	5.3	5.3·11.2 +5.5· 11.3+½ (5.4+5.5) ·11.4+5.4	·400	1.209	·400	1.194	·400	1.036	·400	1.036	·400	·929	·400	·929
	445 3312	5.3	·11.5	·400	1.209	·400	1.194	·400	1.036	·400	1.036	·400	·929	·400	·929
	445 3315	5.3	F.o.m. 1969:	·400	1.209	·400	1 194	·400	1.036	·400	1.036	·400	·929	·400	·929
	445 3316	5.3		·400	1.209	·400	1.194	·400	1.036	·400	1.036	·400	·929	·400	·929
	445 3330	5.3		·400	1.209	·400	1.194	·400	1.036	·400	1.036	·400	·929	·400	·929
12 231	670 7130	5.5	1.12	·150	1.209	·075	1.194								
	670 7131	5.4	5.3·11.2	·150	1.209	·150	1.194								
	670 7133	5.4	+5.5·11.3	·150	1.209	·150	1.194								
	670 7135	½(5.4+5.5)	+½(5.4+	·150	1.209	·113	1.194								
	670 7142	5.4	5.5)·11.4	·150	1.209	·150	1.194								
	670 7143	5.4	+5.4·11.5	·150	1.209	·150	1.194								
12 242	686 2740	4.26 / 8.23	-	·047	1	·047	1	·047	1	·047	1	·022	1		
12 252	475 3946			-	-	-	-	-	-	-	-	-	-	-	-
	560 7626			-	-	-	-	-	-	-	-	-	-	-	-
12 321	951 9992	1.17 / 11.6	-	·409	1	·414	1	·411	1	·388	1	·388	1	·388	1
12 361	951 9991	1.18 / 11.7	-	·869	1	·868	1	·868	1	·862	1	·853	1	·842	1
16 401	152 0311	1.24 / 10.1	-	·231	1	·045	1	-	1	-	1	·130	1	·130	1
	152 0312	"	-	·231	1	·045	1	-	1	-	1	·130	1	·130	1
	152 0313	"	-	·231	1	·045	1	-	1	-	1	·130	1	·130	1
	153 0315	"	-	·231	1	·045	1	-	1	-	1	·130	1	·130	1
	230 1505 (m.s. 71 101)	1.25 / 10.2	-	·002	1	-	1	·365	1	·365	1	·152	1	·152	1
	230 1505	1.26 / 10.3	-	·001	1	-	1	·167	1	·167	1	·014	1	·014	1
	230 2302 (m.s. 71 101)	1.27 / 10.4	-	·011	1	·079	1	·195	1	·195	1	-	1	-	1
	230 2302	1.28 / 10.5	-	·075	1	·104	1	·126	1	·126	1	·074	1	·074	1
	320 5916	1.29 / 10.6	-	·134	1	·121	1	·099	1	·099	1	·121	1	·121	1
	320 5920 (m.s. 71 101 begge)		-	·134	1	·121	1	·099	1	·099	1	·121	1	·121	1
16 421	102 1001 102 1003 102 1005	1.20 / 10.7	-	·313	1	·497	1	·546	1	·455	1	·394	1	·435	1
12 431	951 9984	1.21 / 11.8	-	·693	1	·678	1	·673	1	·659	1	·626	1	·599	1
12 451	610 8545	3.19	6.56 / 6.55	·090	1.616	·090	1.799	·090	1.888	·175	1.05	·175	1.05	·175	1.05
	610 9057	3.19	" ·6.57	·090	323	·090	·360	·090	·378	·175	0.21	·175	0.21	·175	0.21
	610 8546	3.20	"	·120	1.616	·120	1.799	·120	1.888	·175	1.05	·175	1.05	·175	1.05

Beregningsmanual - avgiftskort (forts.).

Av-gifts-nr.	NR. varenr. ev. mot-taker-sektorer (M)	Beregningsopera-sjoner Tabellnr. - Referansenr.		1967		1968		1969		1970		1971		1972	
		Beregning av av-giftssats	Beregning av rel. avg.gr. lag - RAG	Sats	RAG	Sats	RAG	Sats	RAG	Sats	RAG	Sats	RAG	Sats	RAG
16 512	468 2723	$\frac{4.27}{8.24}$	-	-	-	-	-	-	-	-	-	·026	1	·026	1
	463 2724	$\frac{4.27}{8.25}$·6.58+ $\frac{4.28}{8.26}$·6.59+ $\frac{4.31}{8.27}$·6.60	-	-	-	-	-	-	-	-	-	·065	1	·058	1
12 522	686 2740	$\frac{4.34}{8.28}$	-	-	-	-	-	-	-	-	-	·102	1	·102	1

NB! Nummer-henvisningene gjelder avsnittsnr. i notatet. Jfr. innholdsfortegnelsen.

BLOKKDIAGRAM FOR KJØREPLAN

i endelig regnskap med vekt på å illustrere beregningene av indirekte skatter og subsidier

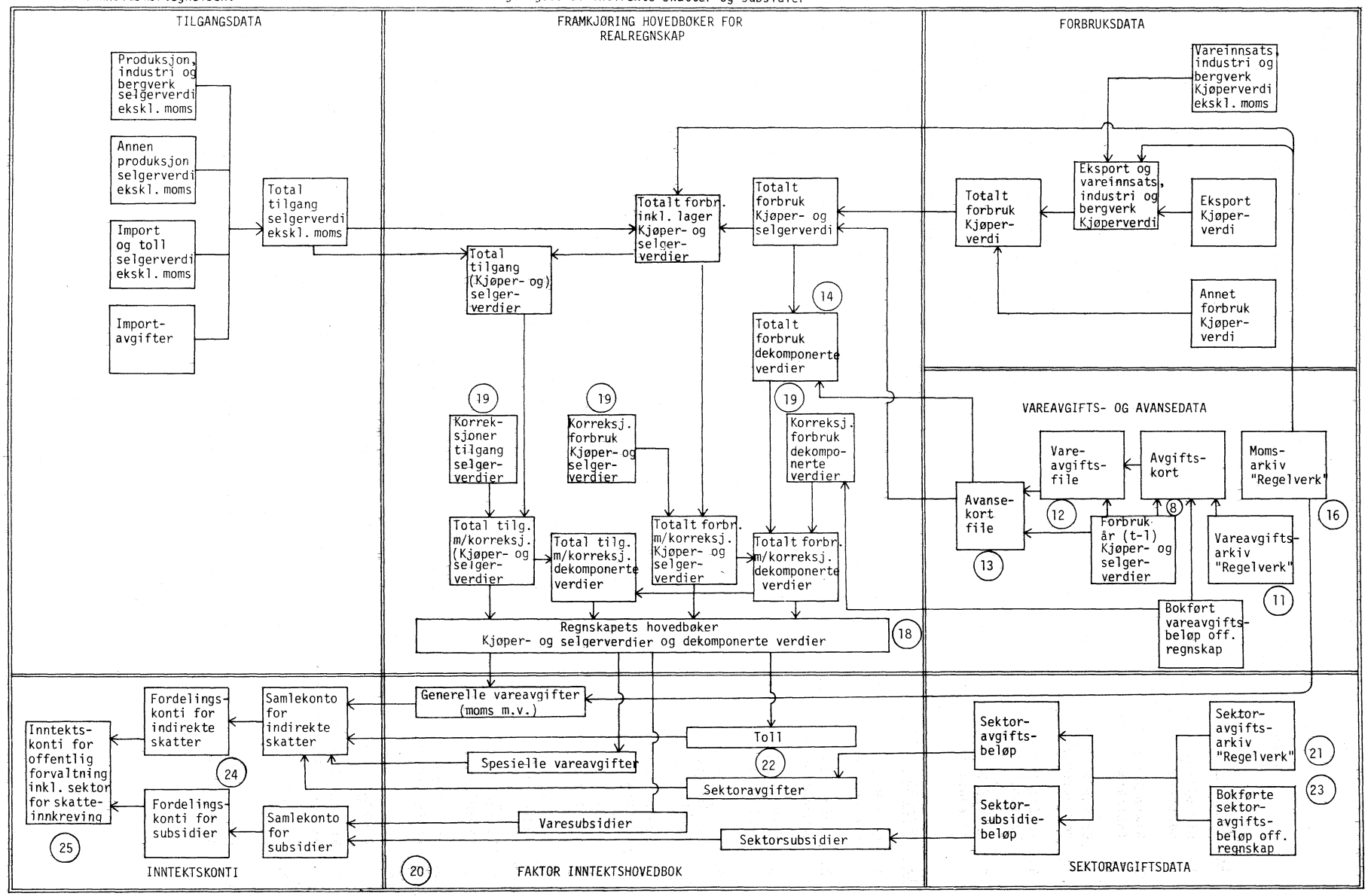

Vedlegg 4

OVERSIKT OVER UTGITTE OG PLANLAGTE DOKUMENTASJONSNOTATER OM NASJONALREGNSKAPET

I. UTGITTE NOTATER:

1. Liv Bjørnland: Det norske nasjonalregnskapet. Dokumentasjonsnotat nr. 5. Behandling av "oljesektorene" i nasjonalregnskapet. Arbeidsnotat IO 75/4 fra Statistisk Sentralbyrå.

2. Bjørn Stenseth og Odd Ystgaard: Det norske nasjonalregnskapet. Dokumentasjonsnotat nr. 18. Inntekts- og kapitalregnskapet. Arbeidsnotat IO 75/7 fra Statistisk Sentralbyrå.

3. Erling Fløttum: Det norske nasjonalregnskapet. Dokumentasjonsnotat nr. 6. Sektorberegninger for varehandel. Arbeidsnotat IO 75/31 fra Statistisk Sentralbyrå.

4. Erling Fløttum: Det norske nasjonalregnskapet. Dokumentasjonsnotat nr. 11. Beregning av privat konsum. Arbeidsnotat IO 75/32 fra Statistisk Sentralbyrå.

5. Erling Fløttum: Det norske nasjonalregnskapet. Dokumentasjonsnotat nr. 15. Indirekte skatter og subsidier. Arbeidsnotat fra Statistisk Sentralbyrå.

II. PLANLAGTE NOTATER:

1. Erik Homb: Det norske nasjonalregnskapet. Dokumentasjonsnotat nr. 1. Struktur, begreper, definisjoner og klassifikasjoner. Arbeidsnotat fra Statistisk Sentralbyrå.

2. Svein Røgeberg og Knut Kvisla: Det norske nasjonalregnskapet. Dokumentasjonsnotat nr. 2. Systemopplegg og programstruktur. Arbeidsnotat fra Statistisk Sentralbyrå.

3. Kolbjørn Engernes og Svein Røgeberg: Det norske nasjonalregnskapet. Dokumentasjonsnotat nr. 3. Sektorberegninger for jordbruk, skogbruk og fiske. Arbeidsnotat fra Statistisk Sentralbyrå.

4. Svein Røgeberg: Det norske nasjonalregnskapet. Dokumentasjonsnotat nr. 4. Sektorberegninger for bergverk, industri, kraft- og vannforsyning, og bygge- og anleggsvirksomhet. Arbeidsnotat fra Statistisk Sentralbyrå.

5. Svein Røgeberg: Det norske nasjonalregnskapet. Dokumentasjonsnotat nr. 7. Sektorberegninger for transportsektorene. Arbeidsnotat fra Statistisk Sentralbyrå.

6. Bjørn Stenseth: Det norske nasjonalregnskapet. Dokumentasjonsnotat nr. 8. Sektorberegninger for finansinstitusjonene. Arbeidsnotat fra Statistisk Sentralbyrå.

7. Leif Korbøl: Det norske nasjonalregnskapet. Dokumentasjonsnotat nr. 9. Sektorberegninger for andre tjenesteytende sektorer. Arbeidsnotat fra Statistisk Sentralbyrå.

8. Kolbjørn Engernes: Det norske nasjonalregnskapet. Dokumentasjonsnotat nr. 10. Sektorberegninger for offentlig forvaltning. Arbeidsnotat fra Statistisk Sentralbyrå.

9. Per Skagseth: Det norske nasjonalregnskapet. Dokumentasjonsnotat nr. 12. Beregning av investering, realkapital og kapitalslit. Arbeidsnotat fra Statistisk Sentralbyrå.

10. Kari Engebretsen: Det norske nasjonalregnskapet. Dokumentasjonsnotat nr. 13. Utenriksregnskapet, eksport og import. Arbeidsnotat fra Statistisk Sentralbyrå.

11. Erling Fløttum: Det norske nasjonalregnskapet. Dokumentasjonsnotat nr. 14. Faktorinntektsregnskapet. Arbeidsnotat fra Statistisk Sentralbyrå.

12. Sven Kjelsrud: Det norske nasjonalregnskapet. Dokumentasjonsnotat nr. 16. Beregning av lønn og sysselsetting. Arbeidsnotat fra Statistisk Sentralbyrå.

13. Liv Bjørnland: Det norske nasjonalregnskapet. Dokumentasjonsnotat nr. 17. Beregninger i faste priser. Arbeidsnotat fra Statistisk Sentralbyrå.